女子複3年

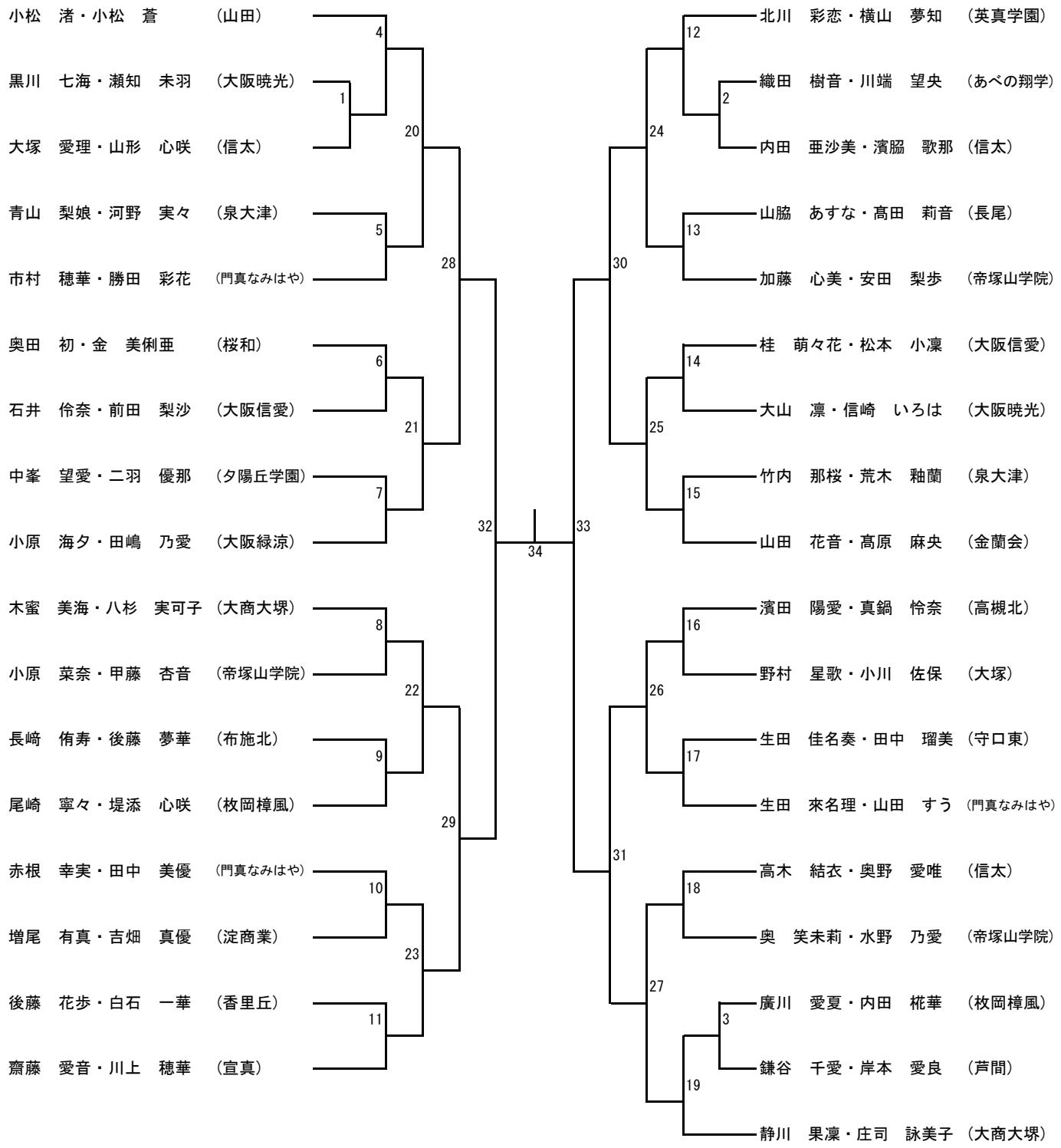
小松　渚・小松　蒼　（山田）
黒川　七海・瀬知　未羽　（大阪暁光）
大塚　愛理・山形　心咲　（信太）
青山　梨娘・河野　実々　（泉大津）
市村　穂華・勝田　彩花　（門真なみはや）
奥田　初・金　美俐亜　（桜和）
石井　伶奈・前田　梨沙　（大阪信愛）
中峯　望愛・二羽　優那　（夕陽丘学園）
小原　海夕・田嶋　乃愛　（大阪緑涼）
木蜜　美海・八杉　実可子　（大商大堺）
小原　菜奈・甲藤　杏音　（帝塚山学院）
長崎　侑寿・後藤　夢華　（布施北）
尾崎　寧々・堤添　心咲　（枚岡樟風）
赤根　幸実・田中　美優　（門真なみはや）
増尾　有真・吉畑　真優　（淀商業）
後藤　花歩・白石　一華　（香里丘）
齋藤　愛音・川上　穂華　（宣真）
北川　彩恋・横山　夢知　（英真学園）
織田　樹音・川端　望央　（あべの翔学）
内田　亜沙美・濱脇　歌那　（信太）
山脇　あすな・髙田　莉音　（長尾）
加藤　心美・安田　梨歩　（帝塚山学院）
桂　萌々花・松本　小凜　（大阪信愛）
大山　凛・信崎　いろは　（大阪暁光）
竹内　那桜・荒木　釉蘭　（泉大津）
山田　花音・髙原　麻央　（金蘭会）
濱田　陽愛・真鍋　怜奈　（高槻北）
野村　星歌・小川　佐保　（大塚）
生田　佳名奏・田中　瑠美　（守口東）
生田　來名理・山田　すう　（門真なみはや）
高木　結衣・奥野　愛唯　（信太）
奥　笑未莉・水野　乃愛　（帝塚山学院）
廣川　愛夏・内田　椛華　（枚岡樟風）
鎌谷　千愛・岸本　愛良　（芦間）
静川　果凜・庄司　詠美子　（大商大堺）
1
2
3
4
5
6
7
8
9
10
11
12
13
14
15
16
17
18
19
20
21
22
23
24
25
26
27
28
29
30
31
32
33
34