男子３年複

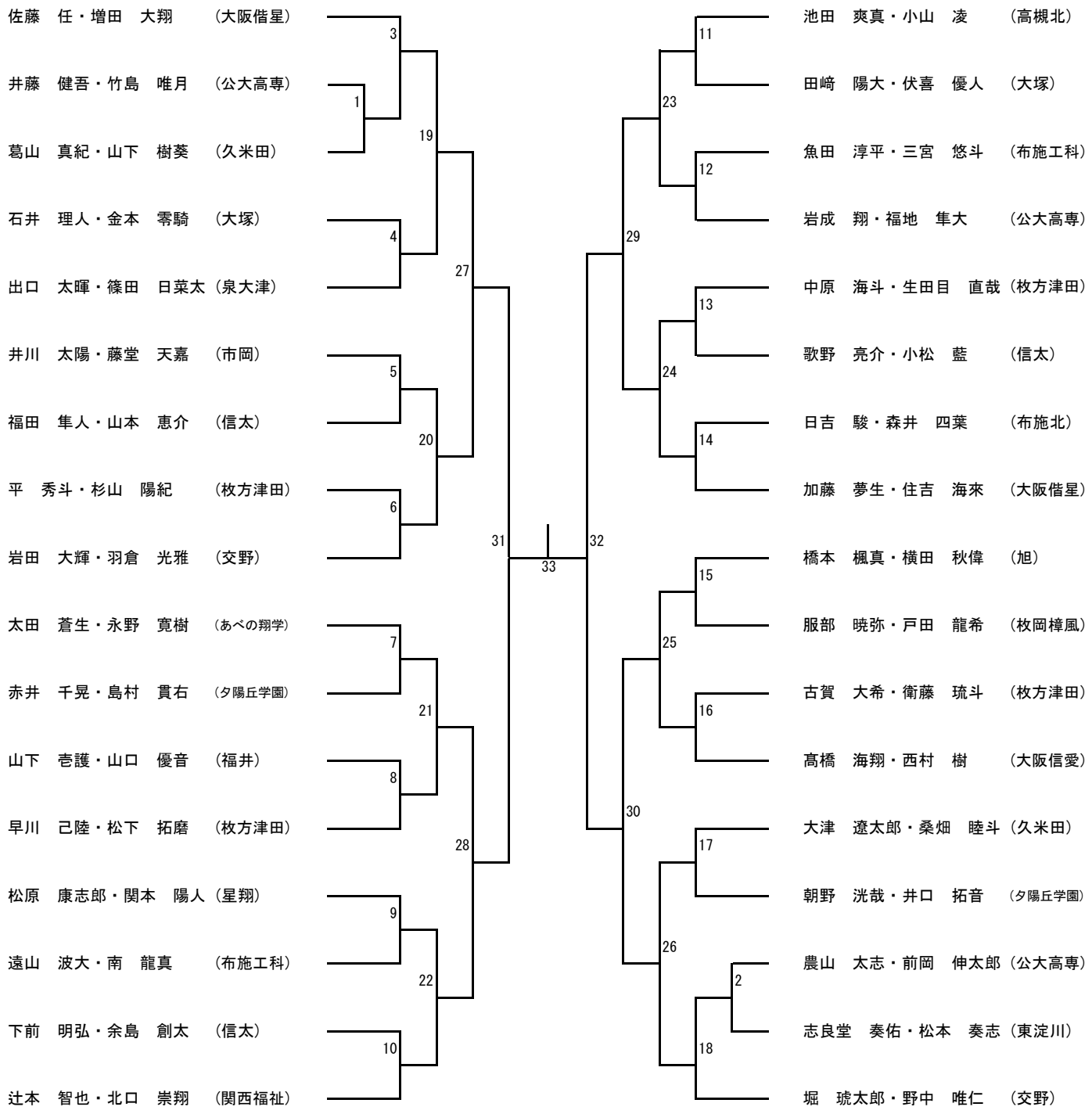
佐藤　任・増田　大翔　（大阪偕星）
井藤　健吾・竹島　唯月　（公大高専）
葛山　真紀・山下　樹葵　（久米田）
石井　理人・金本　零騎　（大塚）
出口　太暉・篠田　日菜太（泉大津）
井川　太陽・藤堂　天嘉　（市岡）
福田　隼人・山本　恵介　（信太）
平　秀斗・杉山　陽紀　（枚方津田）
岩田　大輝・羽倉　光雅　（交野）
太田　蒼生・永野　寛樹　（あべの翔学）
赤井　千晃・島村　貫右　（夕陽丘学園）
山下　壱護・山口　優音　（福井）
早川　己陸・松下　拓磨　（枚方津田）
松原　康志郎・関本　陽人（星翔）
遠山　波大・南　龍真　（布施工科）
下前　明弘・余島　創太　（信太）
辻本　智也・北口　崇翔　（関西福祉）
池田　爽真・小山　凌　（高槻北）
田﨑　陽大・伏喜　優人　（大塚）
魚田　淳平・三宮　悠斗　（布施工科）
岩成　翔・福地　隼大　（公大高専）
中原　海斗・生田目　直哉（枚方津田）
歌野　亮介・小松　藍　（信太）
日吉　駿・森井　四葉　（布施北）
加藤　夢生・住吉　海來　（大阪偕星）
橋本　楓真・横田　秋偉　（旭）
服部　暁弥・戸田　龍希　（枚岡樟風）
古賀　大希・衛藤　琉斗　（枚方津田）
髙橋　海翔・西村　樹　（大阪信愛）
大津　遼太郎・桑畑　睦斗（久米田）
朝野　洸哉・井口　拓音　（夕陽丘学園）
農山　太志・前岡　伸太郎（公大高専）
志良堂　奏佑・松本　奏志（東淀川）
堀　琥太郎・野中　唯仁　（交野）
1
2
3
4
5
6
7
8
9
10
11
12
13
14
15
16
17
18
19
20
21
22
23
24
25
26
27
28
29
30
31
32
33