男子単Ⅰ部

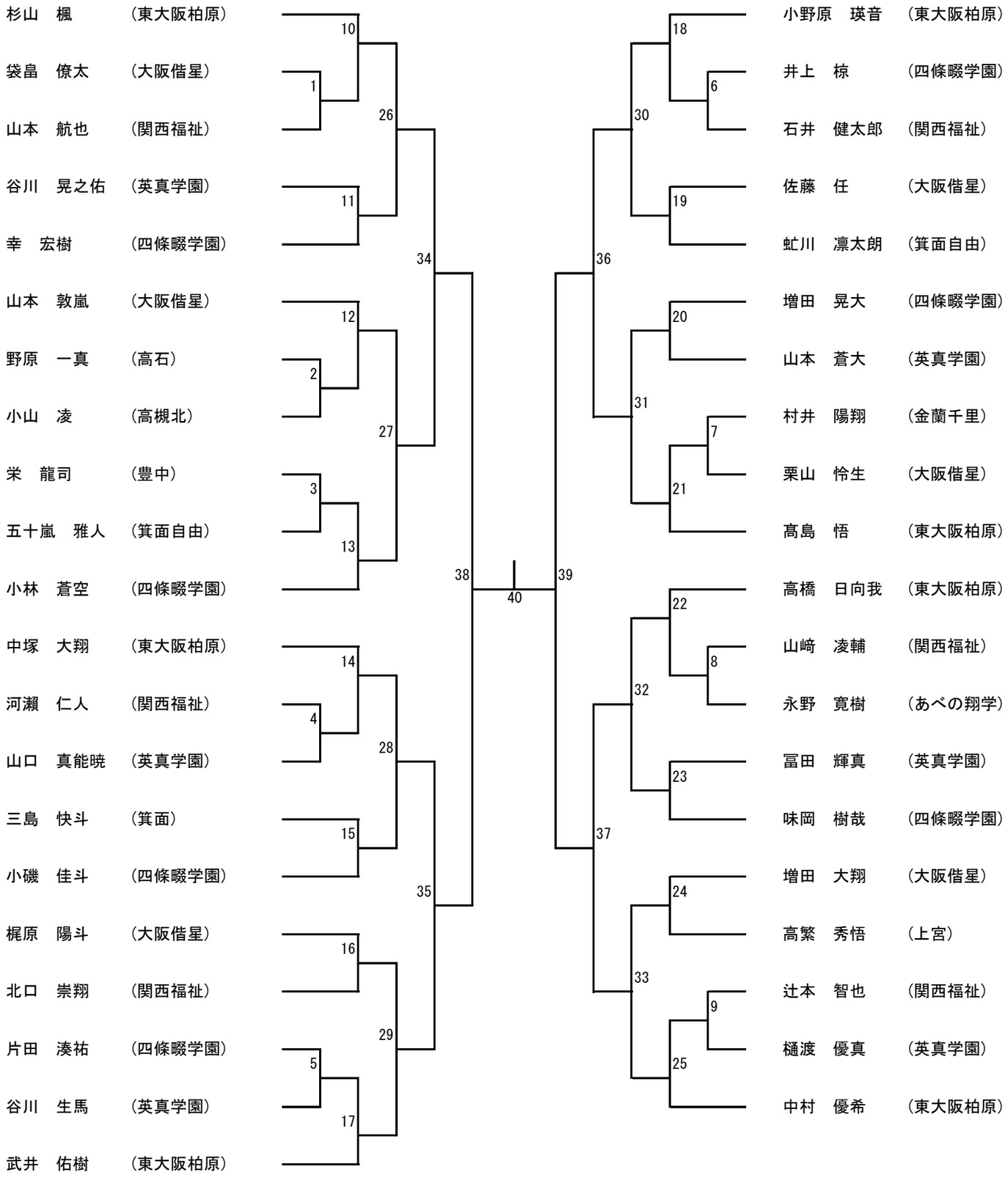
杉山　楓　（東大阪柏原）
袋畠　僚太　（大阪偕星）
山本　航也　（関西福祉）
谷川　晃之佑　（英真学園）
幸　宏樹　（四條畷学園）
山本　敦嵐　（大阪偕星）
野原　一真　（高石）
小山　凌　（高槻北）
栄　龍司　（豊中）
五十嵐　雅人　（箕面自由）
小林　蒼空　（四條畷学園）
中塚　大翔　（東大阪柏原）
河瀬　仁人　（関西福祉）
山口　真能暁　（英真学園）
三島　快斗　（箕面）
小磯　佳斗　（四條畷学園）
梶原　陽斗　（大阪偕星）
北口　崇翔　（関西福祉）
片田　湊祐　（四條畷学園）
谷川　生馬　（英真学園）
武井　佑樹　（東大阪柏原）
小野原　瑛音　（東大阪柏原）
井上　椋　（四條畷学園）
石井　健太郎　（関西福祉）
佐藤　任　（大阪偕星）
虻川　凛太朗　（箕面自由）
増田　晃大　（四條畷学園）
山本　蒼大　（英真学園）
村井　陽翔　（金蘭千里）
栗山　怜生　（大阪偕星）
髙島　悟　（東大阪柏原）
高橋　日向我　（東大阪柏原）
山﨑　凌輔　（関西福祉）
永野　寛樹　（あべの翔学）
冨田　輝真　（英真学園）
味岡　樹哉　（四條畷学園）
増田　大翔　（大阪偕星）
高繁　秀悟　（上宮）
辻本　智也　（関西福祉）
樋渡　優真　（英真学園）
中村　優希　（東大阪柏原）
1
2
3
4
5
6
7
8
9
10
11
12
13
14
15
16
17
18
19
20
21
22
23
24
25
26
27
28
29
30
31
32
33
34
35
36
37
38
39
40