男子複Ｉ部

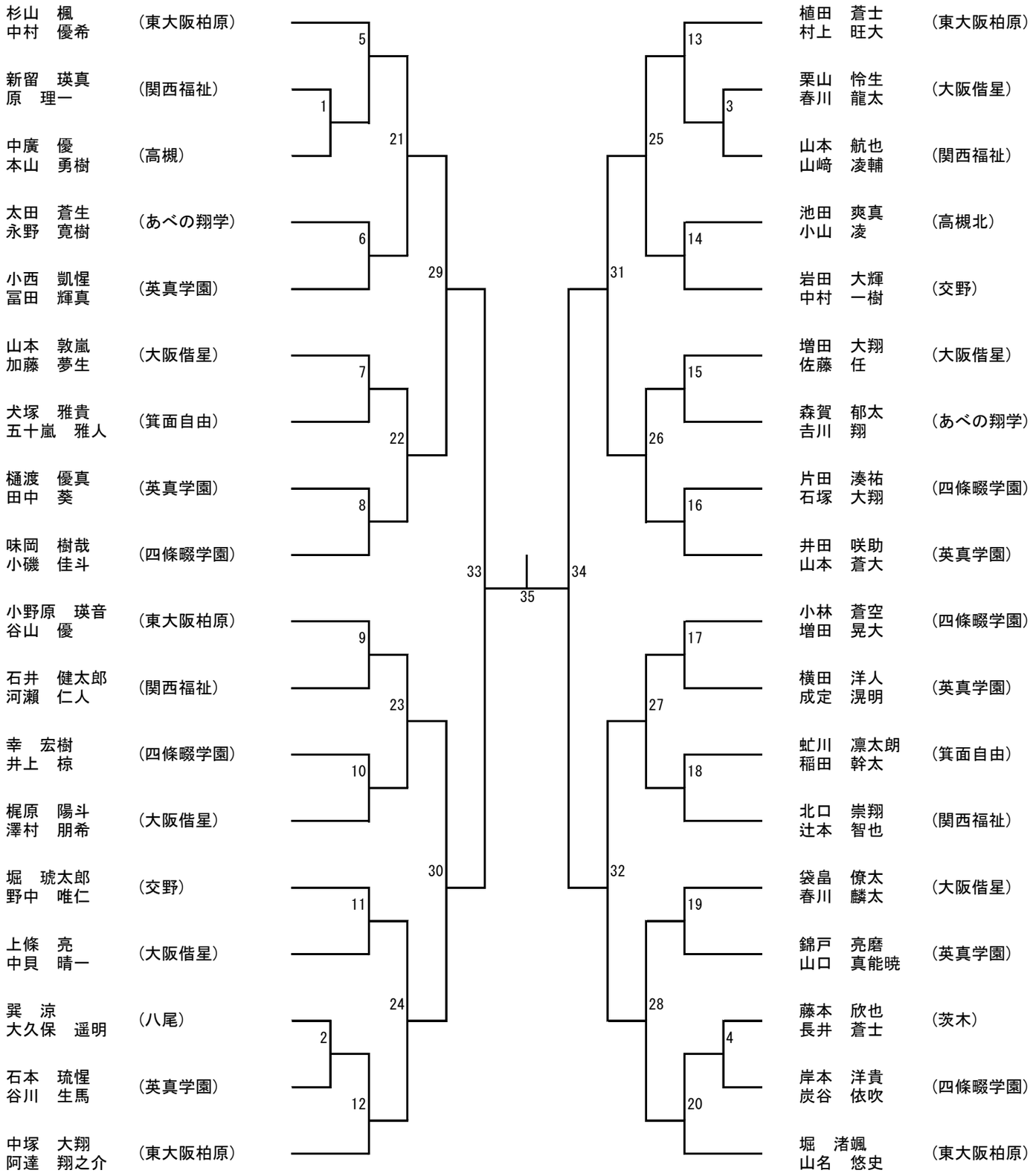
杉山　楓
中村　優希
（東大阪柏原）
新留　瑛真
原　理一
（関西福祉）
中廣　優
本山　勇樹
（高槻）
太田　蒼生
永野　寛樹
（あべの翔学）
小西　凱惺
冨田　輝真
（英真学園）
山本　敦嵐
加藤　夢生
（大阪偕星）
犬塚　雅貴
五十嵐　雅人
（箕面自由）
樋渡　優真
田中　葵
（英真学園）
味岡　樹哉
小磯　佳斗
（四條畷学園）
小野原　瑛音
谷山　優
（東大阪柏原）
石井　健太郎
河瀬　仁人
（関西福祉）
幸　宏樹
井上　椋
（四條畷学園）
梶原　陽斗
澤村　朋希
（大阪偕星）
堀　琥太郎
野中　唯仁
（交野）
上條　亮
中貝　晴一
（大阪偕星）
巽　涼
大久保　遥明
（八尾）
石本　琉惺
谷川　生馬
（英真学園）
中塚　大翔
阿達　翔之介
（東大阪柏原）
植田　蒼士
村上　旺大
（東大阪柏原）
栗山　怜生
春川　龍太
（大阪偕星）
山本　航也
山﨑　凌輔
（関西福祉）
池田　爽真
小山　凌
（高槻北）
岩田　大輝
中村　一樹
（交野）
増田　大翔
佐藤　任
（大阪偕星）
森賀　郁太
吉川　翔
（あべの翔学）
片田　湊祐
石塚　大翔
（四條畷学園）
井田　咲助
山本　蒼大
（英真学園）
小林　蒼空
増田　晃大
（四條畷学園）
横田　洋人
成定　滉明
（英真学園）
虻川　凛太朗
稲田　幹太
（箕面自由）
北口　崇翔
辻本　智也
（関西福祉）
袋畠　僚太
春川　麟太
（大阪偕星）
錦戸　亮磨
山口　真能暁
（英真学園）
藤本　欣也
長井　蒼士
（茨木）
岸本　洋貴
炭谷　依吹
（四條畷学園）
堀　渚颯
山名　悠史
（東大阪柏原）
1
2
3
4
5
6
7
8
9
10
11
12
13
14
15
16
17
18
19
20
21
22
23
24
25
26
27
28
29
30
31
32
33
34
35