男子複Ⅰ部

1	檜山　泰河 森　龍義	（東大阪柏原）
2	貞森　教亮 岩成　翔	（公大高専）
3	篠塚　良悠 玉橋　風翔	（常翔啓光）
4	海老原　俊介 平　脩仁	（北千里）
5	古賀　潤 山本　蒼大	（英真学園）
6	伊藤　瑠偉輝 澄　光瑠	（四條畷）
7	竹内　環 竹尾　昌幸	（大阪偕星）
8	前田　敦志 鬼頭　理功	（関西大倉）
9	木原　樹 小林　蒼空	（四條畷学園）
10	河野　颯汰 髙島　悟	（東大阪柏原）
11	加藤　大空 櫻根　進太	（高槻）
12	冨田　輝真 谷川　晃之佑	（英真学園）
13	石崎　慎太朗 村上　凰貴	（大阪偕星）
14	服部　樹新 薮川　十夢	（山本）
15	高橋　翔 青山　力	（関西福祉）
16	正野　貴之 西尾　崇士朗	（清教学園）
17	澤村　朋希 加藤　夢生	（大阪偕星）
18	甲斐　光 出原　雅行	（東大阪柏原）
19	武井　佑樹 堀　渚颯	（東大阪柏原）
20	河部　大樹 小山　優太	（大阪信愛）
21	藪木　芳純 大山　大智	（清教学園）
22	井田　咲助 小西　凱惺	（英真学園）
23	児玉　周仁 竹國　結賀	（山田）
24	杉野　遥城 有川　煌冴	（関西福祉）
25	道家　敏基 川西　一瑳	（常翔啓光）
26	角谷　昇哉 濵田　紘太郎	（高槻）
27	山本　夏以 増田　大翔	（大阪偕星）
28	村上　伸太 山本　龍	（英真学園）
29	川北　樹 三島　快斗	（箕面）
30	辻　空人 梶原　陽斗	（大阪偕星）
31	味岡　樹哉 増田　晃大	（四條畷学園）
32	酒井　心 堀　琥太郎	（交野）
33	山本　敦嵐 小松　陽斗	（大阪偕星）
34	上田　蓮 山中　優翔	（柴島）
35	伊﨑　陽向 牧　巧	（公大高専）
36	山田　朔 甲斐　亘	（東大阪柏原）

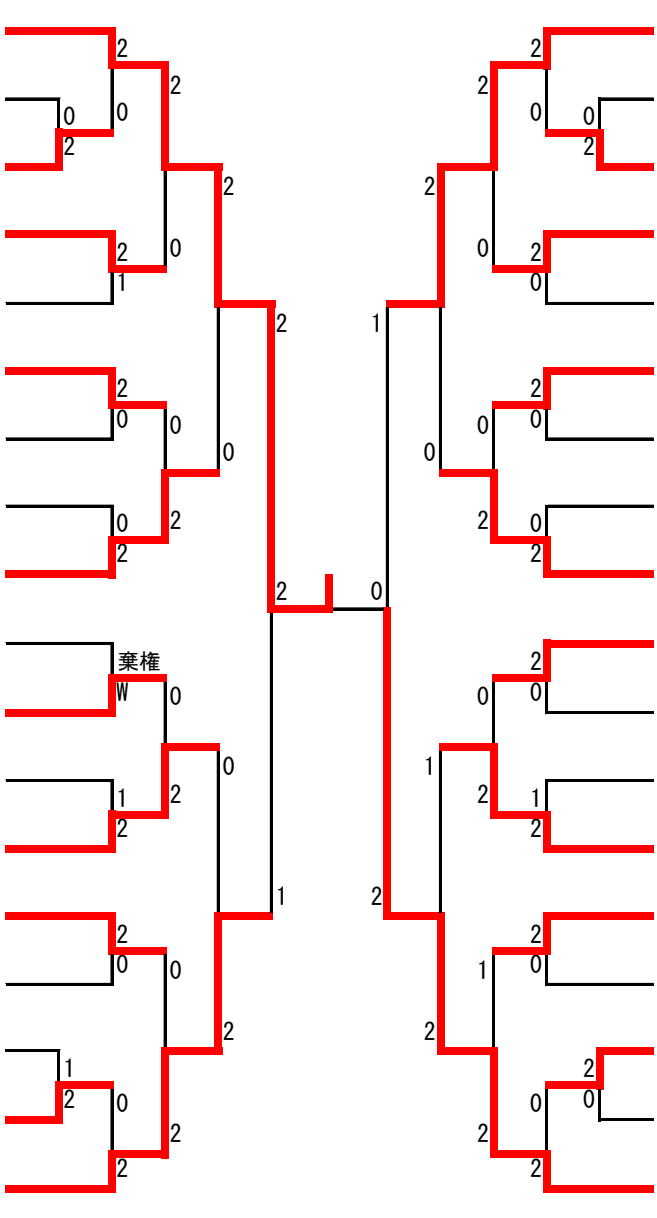

男子単Ⅰ部

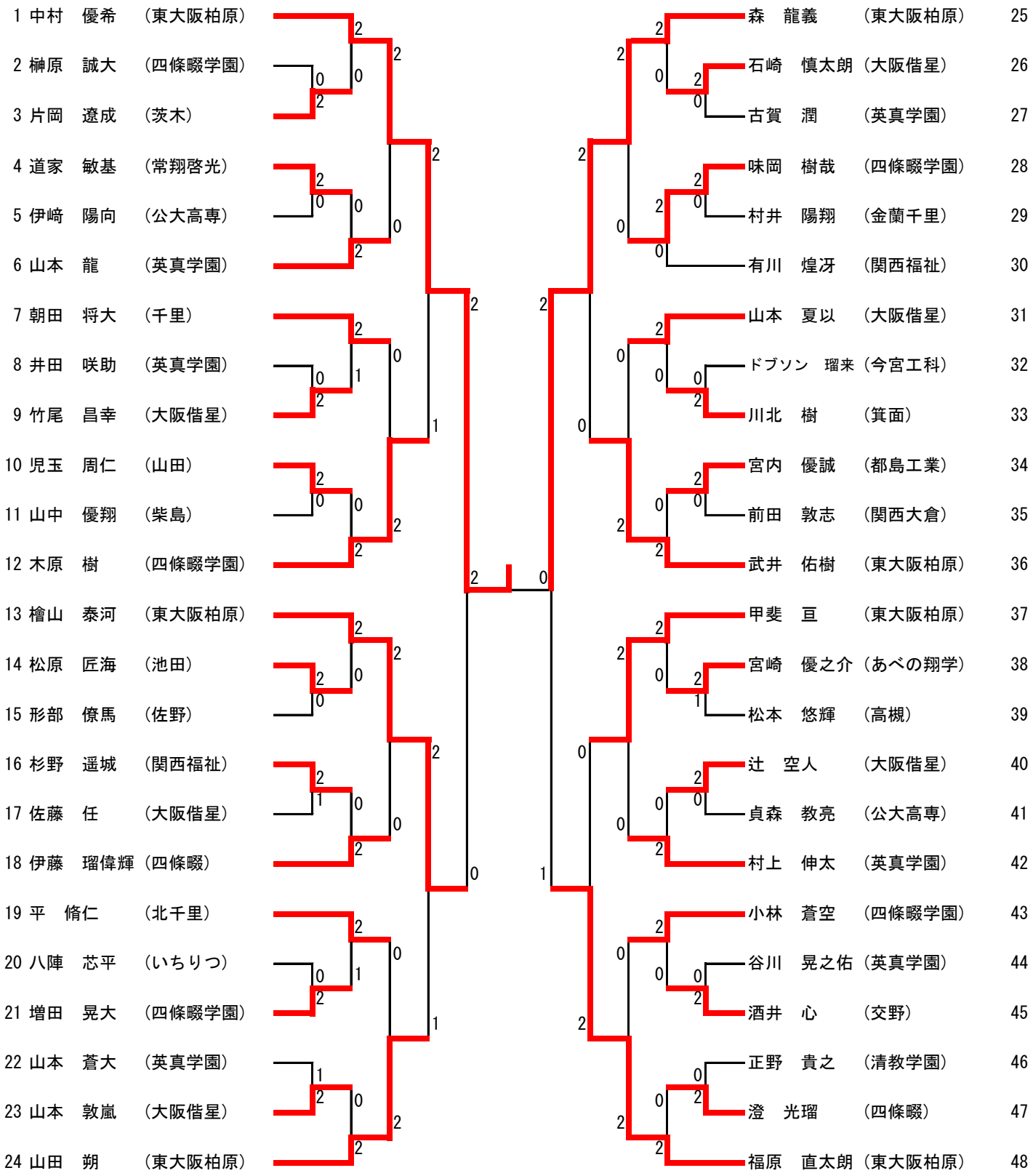
1 中村　優希　（東大阪柏原）
2 榊原　誠大　（四條畷学園）
3 片岡　遼成　（茨木）
4 道家　敏基　（常翔啓光）
5 伊崎　陽向　（公大高専）
6 山本　龍　（英真学園）
7 朝田　将大　（千里）
8 井田　咲助　（英真学園）
9 竹尾　昌幸　（大阪偕星）
10 児玉　周仁　（山田）
11 山中　優翔　（柴島）
12 木原　樹　（四條畷学園）
13 檜山　泰河　（東大阪柏原）
14 松原　匠海　（池田）
15 形部　僚馬　（佐野）
16 杉野　遥城　（関西福祉）
17 佐藤　任　（大阪偕星）
18 伊藤　瑠偉輝（四條畷）
19 平　脩仁　（北千里）
20 八陣　芯平　（いちりつ）
21 増田　晃大　（四條畷学園）
22 山本　蒼大　（英真学園）
23 山本　敦嵐　（大阪偕星）
24 山田　朔　（東大阪柏原）
25 森　龍義　（東大阪柏原）
26 石崎　慎太朗（大阪偕星）
27 古賀　潤　（英真学園）
28 味岡　樹哉　（四條畷学園）
29 村井　陽翔　（金蘭千里）
30 有川　煌冴　（関西福祉）
31 山本　夏以　（大阪偕星）
32 ドブソン　瑠来（今宮工科）
33 川北　樹　（箕面）
34 宮内　優誠　（都島工業）
35 前田　敦志　（関西大倉）
36 武井　佑樹　（東大阪柏原）
37 甲斐　亘　（東大阪柏原）
38 宮崎　優之介（あべの翔学）
39 松本　悠輝　（高槻）
40 辻　空人　（大阪偕星）
41 貞森　教亮　（公大高専）
42 村上　伸太　（英真学園）
43 小林　蒼空　（四條畷学園）
44 谷川　晃之佑（英真学園）
45 酒井　心　（交野）
46 正野　貴之　（清教学園）
47 澄　光瑠　（四條畷）
48 福原　直太朗（東大阪柏原）

女子複Ⅰ部

1	井出　千暁 明浄　志保	（四條畷学園）
2	生原　侑來 山下　喬子	（関西福祉）
3	辻　若菜 鈴木　美羽	（山田）
4	松本　くるみ 堀切　愛加	（山本）
5	青山　瑞希 村山　莉央奈	（花園）
6	中西　里緒 越智　そよか	（関西福祉）
7	日川　優奈 静川　果凜	（大商大堺）
8	藤野　智花 坂原　志保	（千里）
9	石田　千晴 吉川　彩羽	（四天王寺）
10	中村　望愛 中村　結愛	（四天王寺）
11	堂山　周 新井　芽生	（関西福祉）
12	奥田　天音 二葉　姪果	（英真学園）
13	亀岡　杏菜 木原　葉南	（大阪成蹊）
14	川畑　亜子 高見　真央	（四條畷学園）
15	山岡　渚咲 平岡　茶子	（柴島）
16	長谷川　朱莉 上村　澪	（大商大堺）
17	小松　渚 小松　蒼	（山田）
18	山下　瑠夏 出水　結菜	（四條畷学園）
19	井出　実穂 小平　芽依	（大阪成蹊）
20	北川　彩恋 横山　夢知	（英真学園）
21	永田　心愛 鈴木　由佳	（山田）
22	髙橋　由菜 奥田　真緒	（清教学園）
23	鈴木　釉万 山下　羽瑠奈	（関西福祉）
24	西山　愛海 鈴木　柚奈	（市岡）
25	柳田　花音 三浦　志保	（四天王寺）
26	西田　楓彩 西田　逢紗	（鳳）
27	五十嵐　琴音 門寺　夏歩	（大商大堺）
28	農頭　知衣 岡田　実愛	（四條畷学園）
29	中村　美心 新澤　香乃	（箕面）
30	水野　杏香 大村　天音	（関西福祉）
31	森下　結帆 岡本　千羽音	（大阪成蹊）
32	夏山　愛央 福井　乃英	（四條畷学園）
33	梶川　沙妃 岩井　夏穂	（四天王寺）

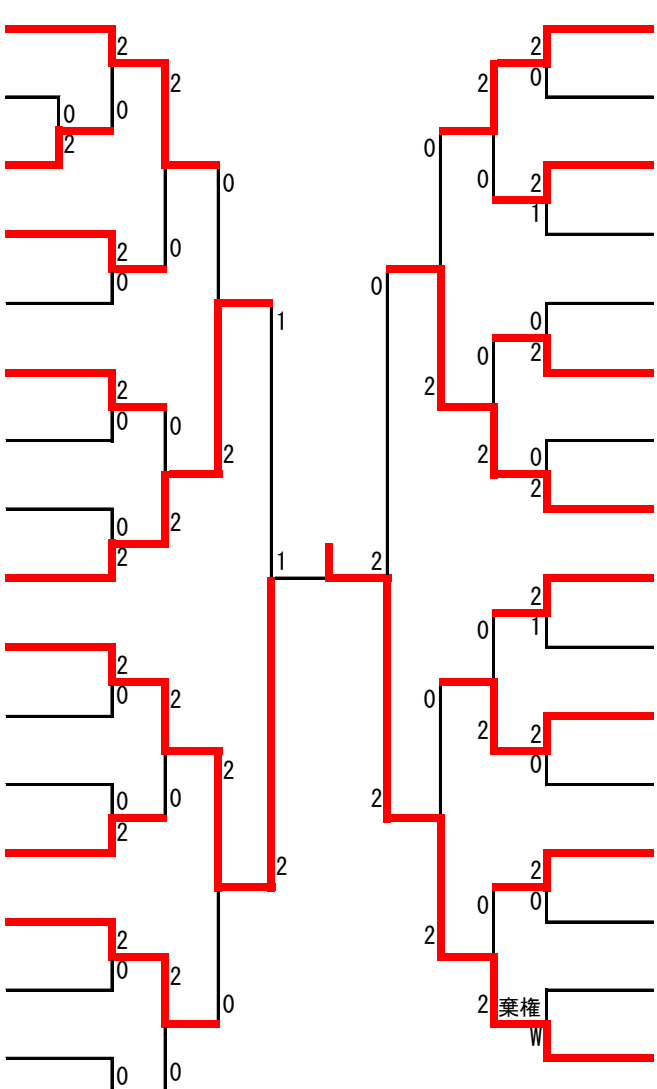

女子単Ⅰ部

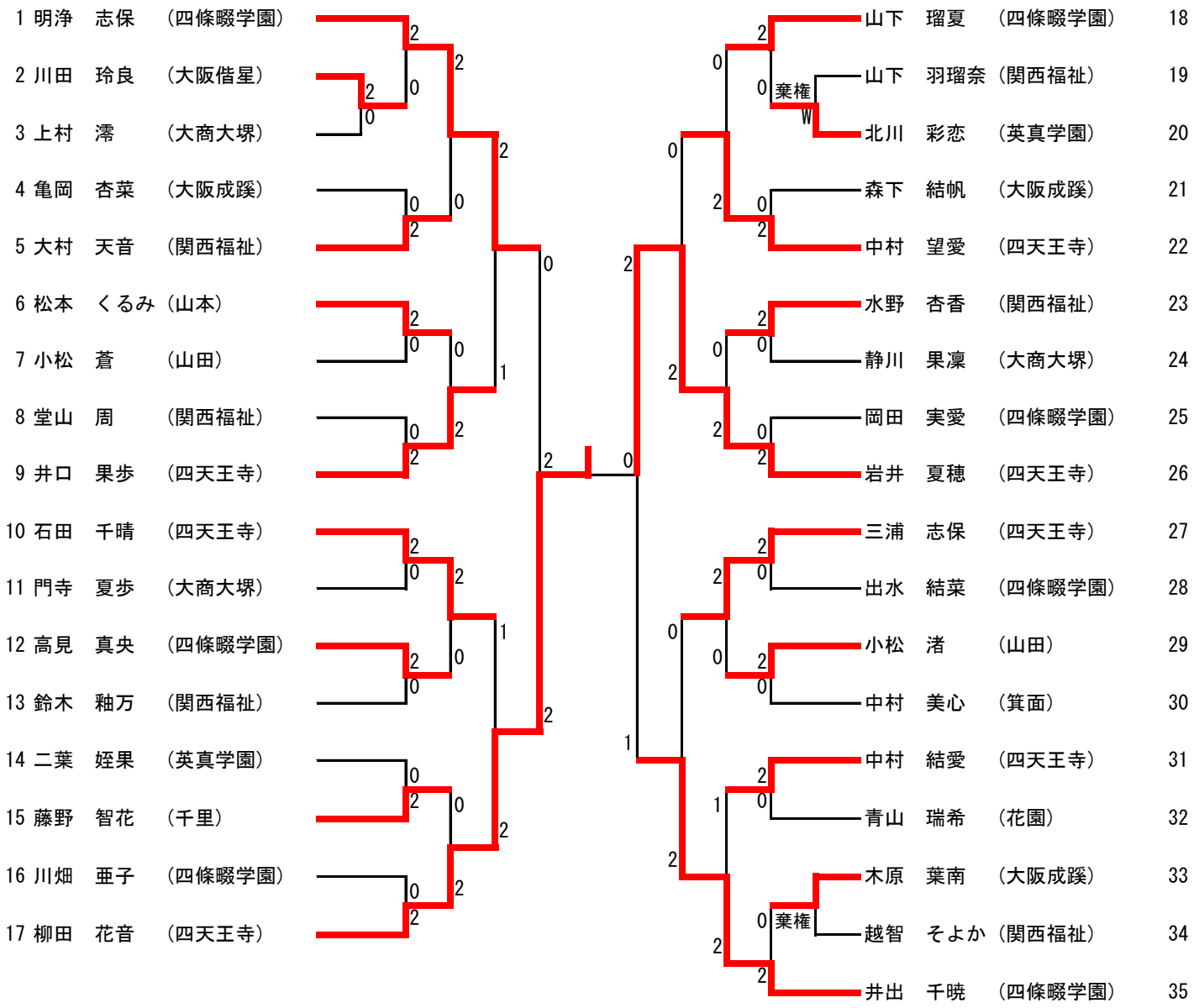
1 明浄 志保 (四條畷学園)
2 川田 玲良 (大阪偕星)
3 上村 澪 (大商大堺)
4 亀岡 杏菜 (大阪成蹊)
5 大村 天音 (関西福祉)
6 松本 くるみ (山本)
7 小松 蒼 (山田)
8 堂山 周 (関西福祉)
9 井口 果歩 (四天王寺)
10 石田 千晴 (四天王寺)
11 門寺 夏歩 (大商大堺)
12 高見 真央 (四條畷学園)
13 鈴木 釉万 (関西福祉)
14 二葉 姪果 (英真学園)
15 藤野 智花 (千里)
16 川畑 亜子 (四條畷学園)
17 柳田 花音 (四天王寺)
18 山下 瑠夏 (四條畷学園)
19 山下 羽瑠奈 (関西福祉)
20 北川 彩恋 (英真学園)
21 森下 結帆 (大阪成蹊)
22 中村 望愛 (四天王寺)
23 水野 杏香 (関西福祉)
24 静川 果凜 (大商大堺)
25 岡田 実愛 (四條畷学園)
26 岩井 夏穂 (四天王寺)
27 三浦 志保 (四天王寺)
28 出水 結菜 (四條畷学園)
29 小松 渚 (山田)
30 中村 美心 (箕面)
31 中村 結愛 (四天王寺)
32 青山 瑞希 (花園)
33 木原 葉南 (大阪成蹊)
34 越智 そよか (関西福祉)
35 井出 千暁 (四條畷学園)
棄権
W
棄権