女子単Ⅰ部

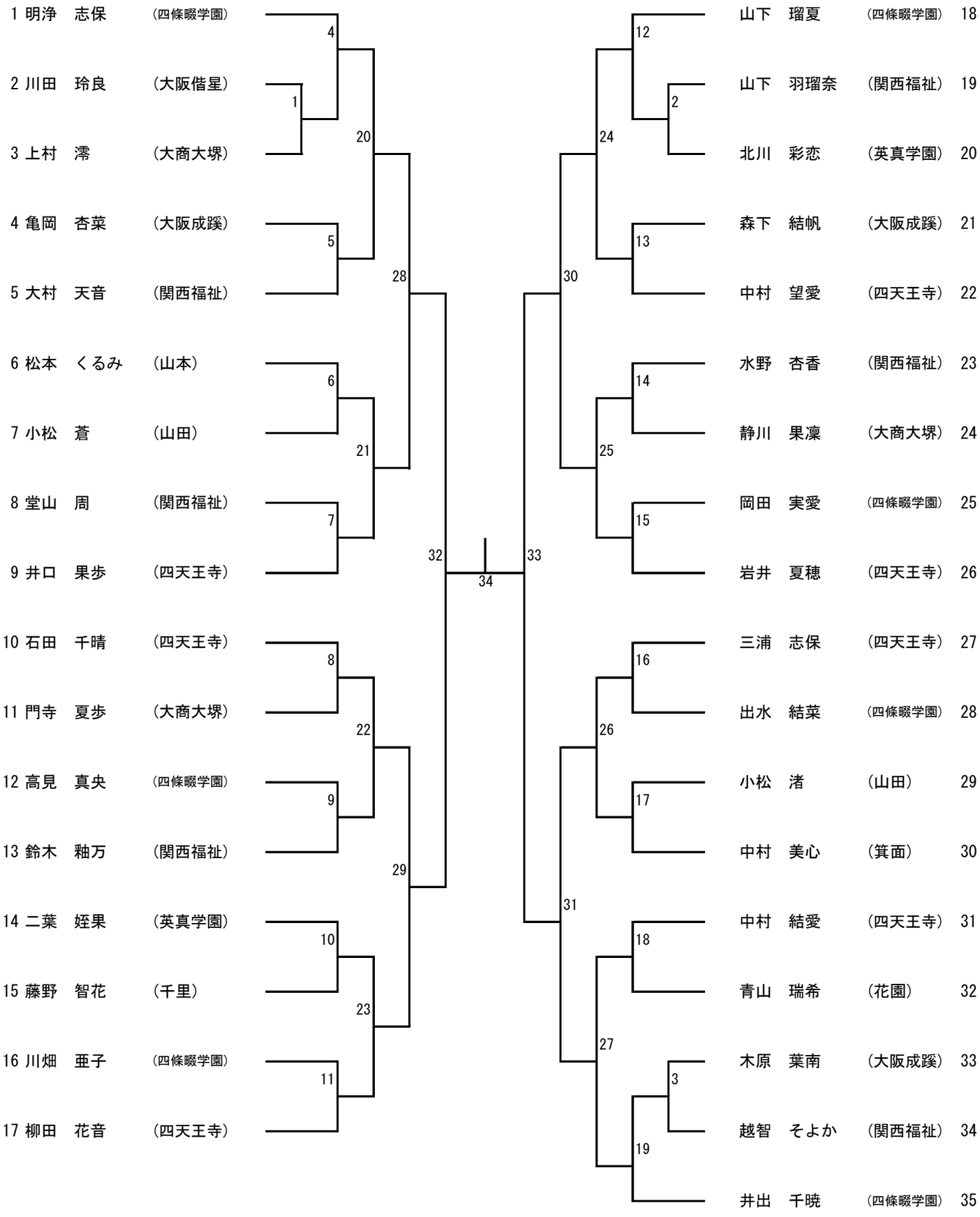
1 明浄　志保　（四條畷学園）
2 川田　玲良　（大阪偕星）
3 上村　澪　（大商大堺）
4 亀岡　杏菜　（大阪成蹊）
5 大村　天音　（関西福祉）
6 松本　くるみ　（山本）
7 小松　蒼　（山田）
8 堂山　周　（関西福祉）
9 井口　果歩　（四天王寺）
10 石田　千晴　（四天王寺）
11 門寺　夏歩　（大商大堺）
12 高見　真央　（四條畷学園）
13 鈴木　釉万　（関西福祉）
14 二葉　姪果　（英真学園）
15 藤野　智花　（千里）
16 川畑　亜子　（四條畷学園）
17 柳田　花音　（四天王寺）
山下　瑠夏　（四條畷学園）　18
山下　羽瑠奈　（関西福祉）　19
北川　彩恋　（英真学園）　20
森下　結帆　（大阪成蹊）　21
中村　望愛　（四天王寺）　22
水野　杏香　（関西福祉）　23
静川　果凜　（大商大堺）　24
岡田　実愛　（四條畷学園）　25
岩井　夏穂　（四天王寺）　26
三浦　志保　（四天王寺）　27
出水　結菜　（四條畷学園）　28
小松　渚　（山田）　29
中村　美心　（箕面）　30
中村　結愛　（四天王寺）　31
青山　瑞希　（花園）　32
木原　葉南　（大阪成蹊）　33
越智　そよか　（関西福祉）　34
井出　千暁　（四條畷学園）　35
1
2
3
4
5
6
7
8
9
10
11
12
13
14
15
16
17
18
19
20
21
22
23
24
25
26
27
28
29
30
31
32
33
34