男子単Ⅰ部

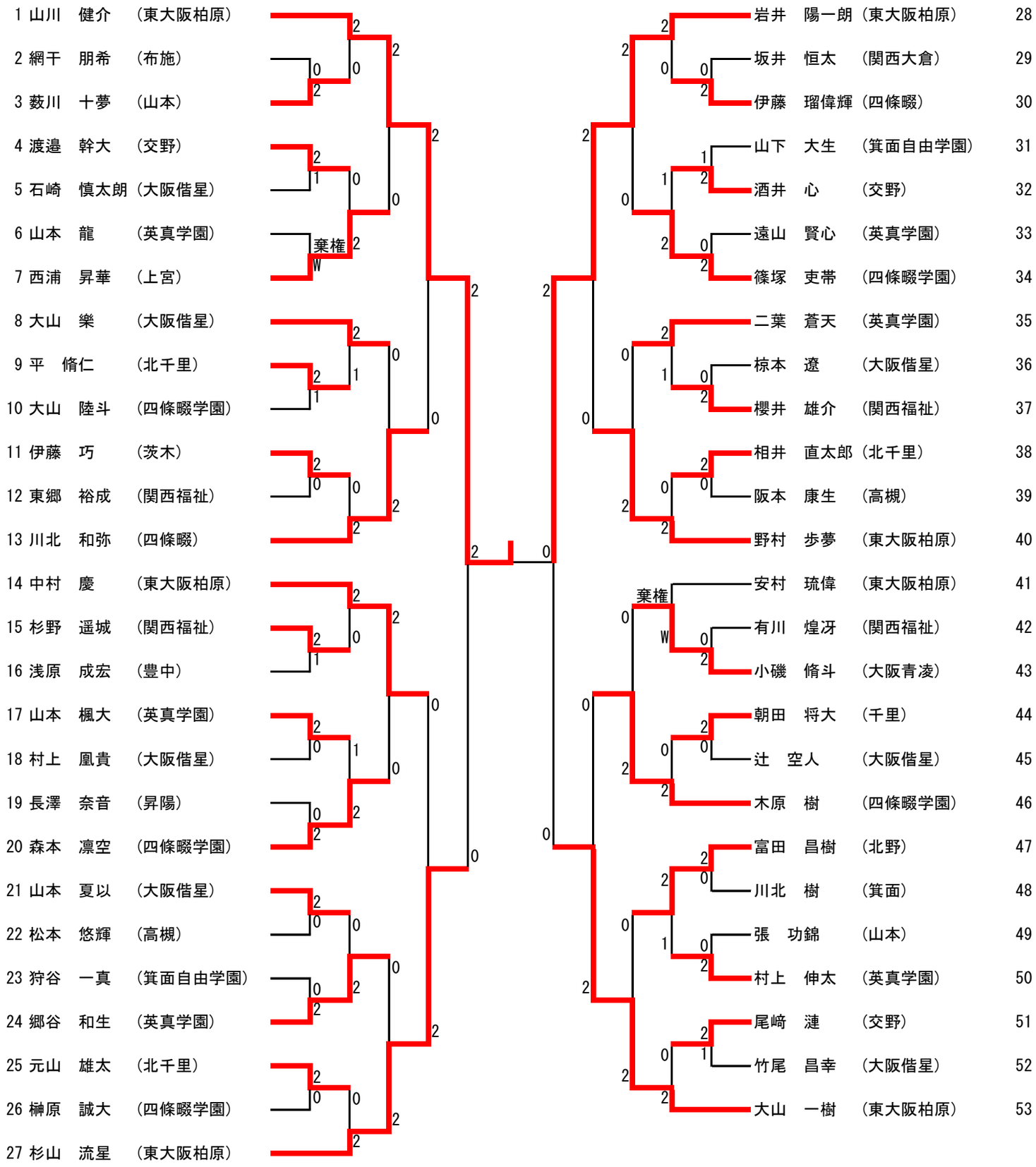
1 山川　健介　（東大阪柏原）
2 網干　朋希　（布施）
3 薮川　十夢　（山本）
4 渡邉　幹大　（交野）
5 石崎　慎太朗（大阪偕星）
6 山本　龍　（英真学園）
7 西浦　昇華　（上宮）
8 大山　樂　（大阪偕星）
9 平　脩仁　（北千里）
10 大山　陸斗　（四條畷学園）
11 伊藤　巧　（茨木）
12 東郷　裕成　（関西福祉）
13 川北　和弥　（四條畷）
14 中村　慶　（東大阪柏原）
15 杉野　遥城　（関西福祉）
16 浅原　成宏　（豊中）
17 山本　楓大　（英真学園）
18 村上　凰貴　（大阪偕星）
19 長澤　奈音　（昇陽）
20 森本　凛空　（四條畷学園）
21 山本　夏以　（大阪偕星）
22 松本　悠輝　（高槻）
23 狩谷　一真　（箕面自由学園）
24 郷谷　和生　（英真学園）
25 元山　雄太　（北千里）
26 榊原　誠大　（四條畷学園）
27 杉山　流星　（東大阪柏原）
棄権
W
岩井　陽一朗（東大阪柏原）　28
坂井　恒太　（関西大倉）　29
伊藤　瑠偉輝（四條畷）　30
山下　大生　（箕面自由学園）　31
酒井　心　（交野）　32
遠山　賢心　（英真学園）　33
篠塚　吏帯　（四條畷学園）　34
二葉　蒼天　（英真学園）　35
椋本　遼　（大阪偕星）　36
櫻井　雄介　（関西福祉）　37
相井　直太郎（北千里）　38
阪本　康生　（高槻）　39
野村　歩夢　（東大阪柏原）　40
安村　琉偉　（東大阪柏原）　41
有川　煌冴　（関西福祉）　42
小磯　脩斗　（大阪青凌）　43
朝田　将大　（千里）　44
辻　空人　（大阪偕星）　45
木原　樹　（四條畷学園）　46
富田　昌樹　（北野）　47
川北　樹　（箕面）　48
張　功錦　（山本）　49
村上　伸太　（英真学園）　50
尾崎　漣　（交野）　51
竹尾　昌幸　（大阪偕星）　52
大山　一樹　（東大阪柏原）　53