男子複Ⅰ部

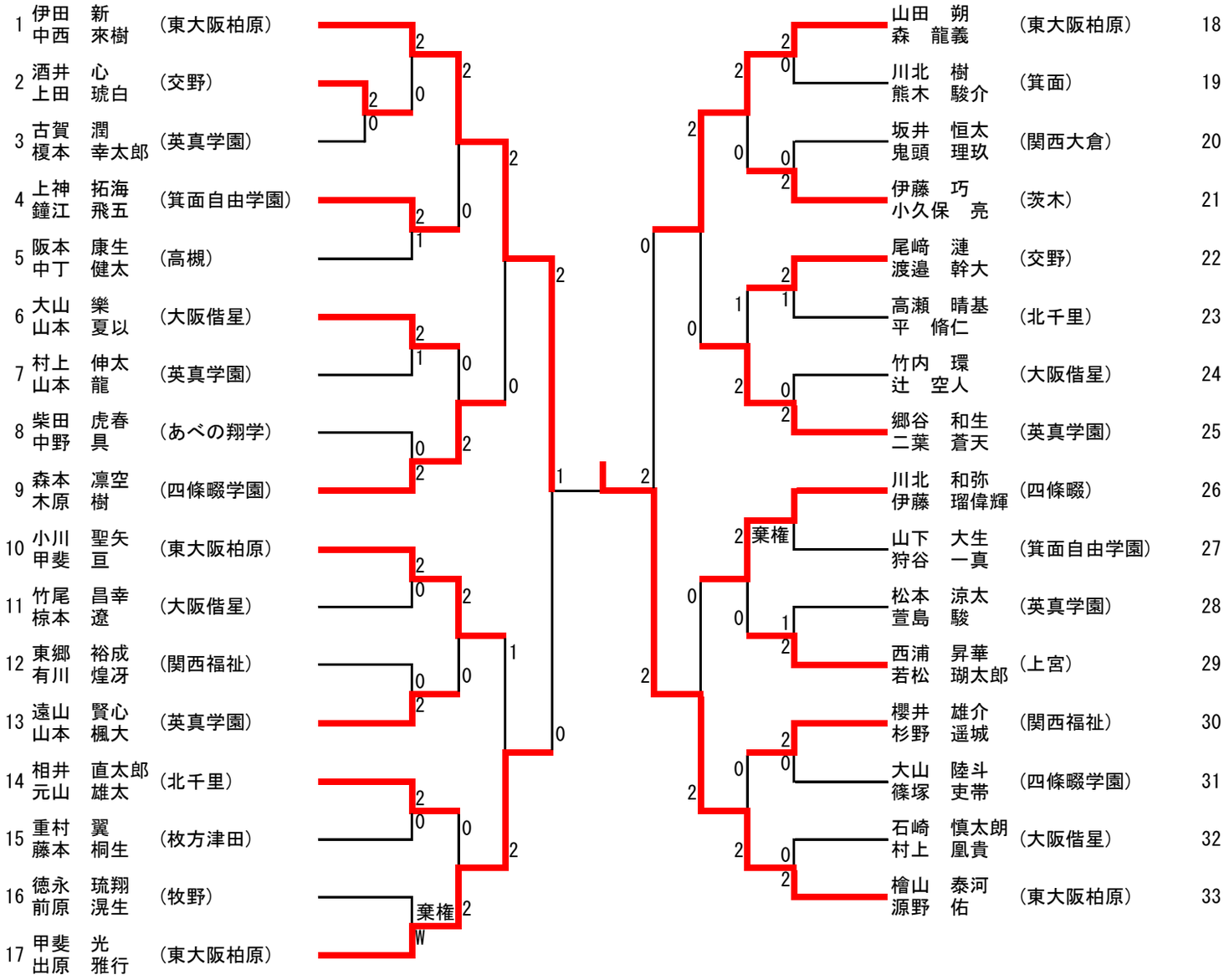
1 伊田 新 中西 來樹 (東大阪柏原)
2 酒井 心 上田 琥白 (交野)
3 古賀 潤 榎本 幸太郎 (英真学園)
4 上神 拓海 鐘江 飛五 (箕面自由学園)
5 阪本 康生 中丁 健太 (高槻)
6 大山 樂 山本 夏以 (大阪偕星)
7 村上 伸太 山本 龍 (英真学園)
8 柴田 虎春 中野 具 (あべの翔学)
9 森本 凛空 木原 樹 (四條畷学園)
10 小川 聖矢 甲斐 亘 (東大阪柏原)
11 竹尾 昌幸 椋本 遼 (大阪偕星)
12 東郷 裕成 有川 煌冴 (関西福祉)
13 遠山 賢心 山本 楓大 (英真学園)
14 相井 直太郎 元山 雄太 (北千里)
15 重村 翼 藤本 桐生 (枚方津田)
16 徳永 琉翔 前原 滉生 (牧野)
17 甲斐 光 出原 雅行 (東大阪柏原)
棄権 W
18 山田 朔 森 龍義 (東大阪柏原)
19 川北 樹 熊木 駿介 (箕面)
20 坂井 恒太 鬼頭 理玖 (関西大倉)
21 伊藤 巧 小久保 亮 (茨木)
22 尾崎 漣 渡邉 幹大 (交野)
23 高瀬 晴基 平 脩仁 (北千里)
24 竹内 環 辻 空人 (大阪偕星)
25 郷谷 和生 二葉 蒼天 (英真学園)
26 川北 和弥 伊藤 瑠偉輝 (四條畷)
27 山下 大生 狩谷 一真 (箕面自由学園)
28 松本 涼太 萱島 駿 (英真学園)
29 西浦 昇華 若松 瑚太郎 (上宮)
30 櫻井 雄介 杉野 遥城 (関西福祉)
31 大山 陸斗 篠塚 吏帯 (四條畷学園)
32 石崎 慎太朗 村上 凰貴 (大阪偕星)
33 檜山 泰河 源野 佑 (東大阪柏原)