2018年度　春の大会

男子学校対抗の部(B)

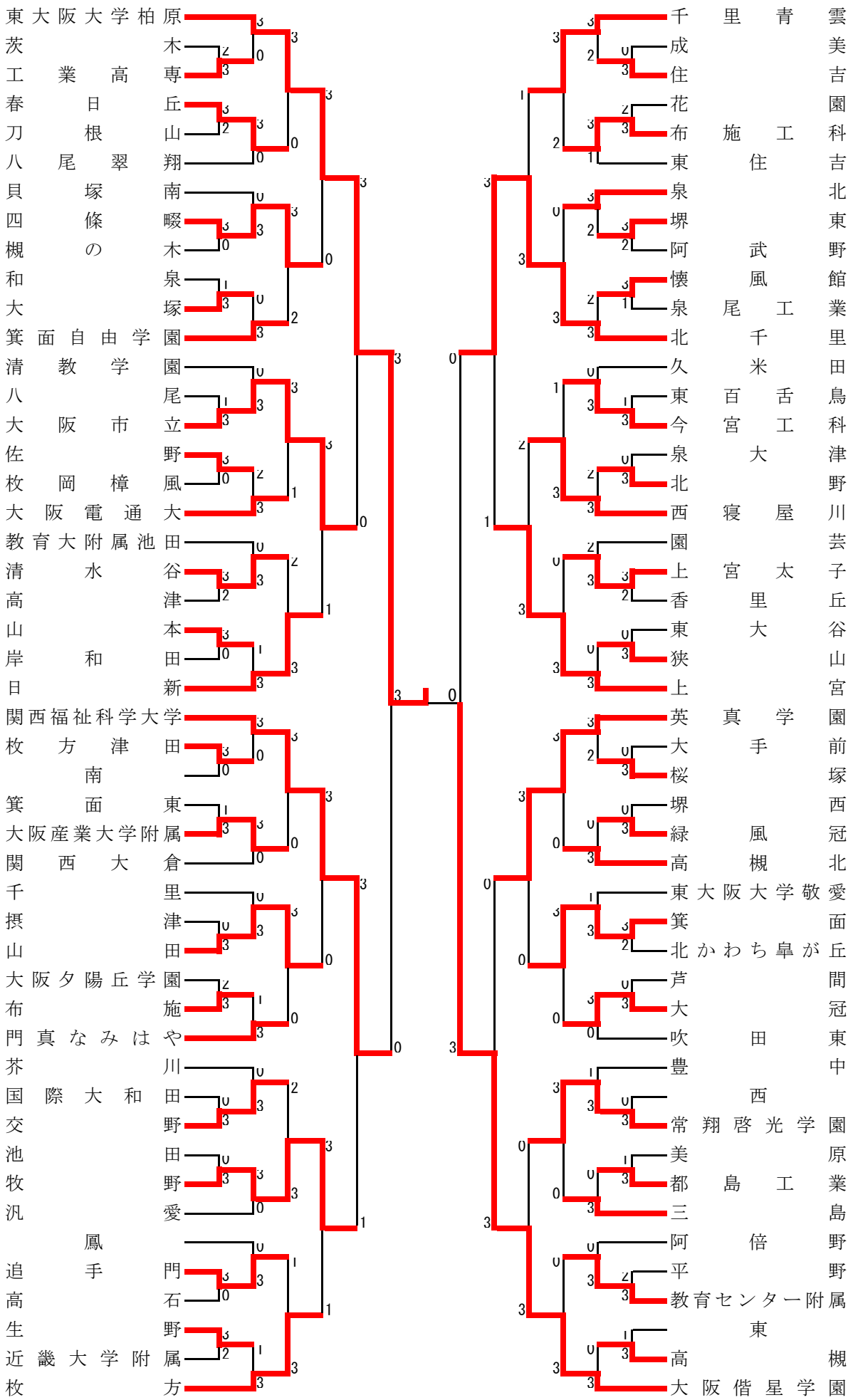

2018春の大会

男子学校対抗

1回戦

試合番号-1	工業高専	3		2	茨木
開始:	宮原　歩	13	D1	15	中島　忠曙
終了:	秀島　一輝	6	0-2	15	石井　竣基
開始:	前田　裕汰	16	D2	14	平田　陸翔
終了:	宮前　翔	15	2-0	8	川田　純平
開始:	加藤　恵太	10	S1	15	数藤　和也
終了:		9	0-2	15	
開始:	宮前　翔	17	S2	15	中島　忠曙
終了:		15	2-0	13	
開始:	前田　裕汰	15	S3	9	石井　竣基
終了:		15	2-0	10	

備考

1回戦

試合番号-2	春日丘	3		2	刀根山
開始:	高本　晴輝	15	D1	6	井上　共章
終了:	小西　浩輝	15	2-0	6	橋本　祐成
開始:	西村　厘慶	10	D2	15	奥井　温大
終了:	神岡　龍之介	12	0-2	15	尾崎　達哉
開始:	工藤　凱己	14	S1	16	松尾　周汰
終了:		8	0-2	15	
開始:	高本　晴輝	15	S2	11	奥井　温大
終了:		15	2-0	6	
開始:	小西　浩輝	15	S3	7	橋本　祐成
終了:		15	2-0	7	

備考

1回戦

試合番号-3	四條畷	3		0	槻の木
開始:	山本　遼太	15	D1	5	有松　輝
終了:	塩見　海人	15	2-0	7	成川　雅人
開始:	森田　直輝	15	D2	10	岸本　拓海
終了:	正田　康輔	15	2-0	12	森　俊輔
開始:	竹田　凌輝	15	S1	3	笠原　淳史
終了:		15	2-0	6	
開始:	山本　遼太		S2		岸本　拓海
終了:					
開始:	塩見　海人		S3		森　俊輔
終了:					

備考

1回戦

試合番号-4	大塚	3		1	和泉
開始:	鈴木　魁生	9	D1	15	野口　壮真
終了:	戸田　拓真	11	0-2	15	河合　慧太
開始:	田川　勧持	15	D2	13	田中　温輝
終了:	宮本　優太	15	2-0	5	岩槻　俊也
開始:	森本　烈瑠	15	S1	13	井出　脩太
終了:		15	2-0	12	
開始:	田川　勧持	14	S2	16	野口　壮真
終了:		15	2-1	8	
		16		14	
開始:	宮本　優太		S3		河合　慧太
終了:					

備考

1回戦

試合番号-5	大阪市立	3		1	八尾
開始:	島原　拓人	15	D1	2	馬場　功行
終了:	秋山　知輝	15	2-0	4	渡邉　航大
開始:	藪下　貫太郎	12	D2	15	森西　将希
終了:	李　辰雨	15	1-2	10	谷口　虎太郎
		16		18	
開始:	舟積　怜央	15	S1	10	澤田　一輝
終了:		15	2-0	5	
開始:	島原　拓人	15	S2	7	森西　将希
終了:		15	2-0	5	
開始:	秋山　知輝		S3		谷口　虎太郎
終了:					

備考

1回戦

試合番号-6	佐野	3		0	枚岡樟風
開始:	益田　圭人	15	D1	12	内尾　悠生
終了:	藤田　敬介	15	2-0	10	南谷　知哉
開始:	赤土　陸	14	D2	16	梶原　悠生
終了:	田中　大蔵	15	2-1	6	衣巻　翔真
		15		8	
開始:	佐藤　大雅	15	S1	0	川畑　鼓太郎
終了:		15	2-0	2	
開始:	藤田　敬介		S2		内尾　悠生
終了:					
開始:	赤土　陸		S3		菅野　空
終了:					

備考

2018春の大会

男子学校対抗

1回戦

試合番号-7	清水谷	3		2	高津
開始:	一明　佑哉	15	D1	3	竹中　雄太
終了:	辻　優斗	15	2-0	5	南　勇輝
開始:	田中　和司	7	D2	15	内貴　椋麻
終了:	松永　惇基	15 9	1-2	10 15	倉橋　恵大
開始:	中山　皓太	8	S1	15	蕨川　幹大
終了:		13	0-2	15	
開始:	一明　佑哉	15	S2	11	倉橋　恵大
終了:		15	2-0	13	
開始:	辻　優斗	17	S3	15	内貴　椋麻
終了:		15	2-0	10	

備考

1回戦

試合番号-8	山本	3		0	岸和田
開始:	早瀬　律希	17	D1	15	大橋　直紀
終了:	松本　航征	15	2-0	12	山口　航平
開始:	庄司　啓佑	15	D2	13	宮国　祐輔
終了:	西木　一晟	15	2-0	9	松永　龍征
開始:	川﨑　雅斗	15	S1	4	藤原　一登
終了:		15	2-0	13	
開始:	早瀬　律希		S2		大橋　直紀
終了:					
開始:	松本　航征		S3		宮国　祐輔
終了:					

備考

1回戦

試合番号-9	枚方津田	3		0	南
開始:	山根　康誠	15	D1	0	平野　拓巳
終了:	岡野　祐太	15	2-0	8	藤井　敢太郎
開始:	白井　大稀	15	D2	4	梅山　尚土
終了:	太田　翔貴	15	2-0	11	志方　朝陽
開始:	北村　太一	15	S1	3	土肥　雅明
終了:		15	2-0	4	
開始:	青野　雄真		S2		志方　朝陽
終了:					
開始:	岡野　祐太		S3		梅山　尚土
終了:					

備考

1回戦

試合番号-10	大阪産業大学附属	3		1	箕面東
開始:	大谷　周史	15	D1	5	田中　雄紀
終了:	山田　蓮汰郎	15	2-0	7	蒲原　大地
開始:	河本　睦季	15	D2	8	金子　駿佑
終了:	高橋　功樹	6 15	2-1	15 12	渡邉　裕仁
開始:	栗田　光晴	10	S1	15	金子　悠佑
終了:		13	0-2	15	
開始:	大谷　周史	15	S2	10	金子　駿佑
終了:		11 15	2-1	15 6	
開始:	山田　蓮汰郎		S3		田中　雄紀
終了:					

備考

1回戦

試合番号-11	山田	3		0	摂津
開始:	大野　孝史	15	D1	10	二宮　仁矢
終了:	鈴木　秀太郎	15	2-0	3	田畑　優輝人
開始:	松本　悠希	15	D2	6	丸野　翔汰
終了:	奥村　柊人	15	2-0	10	長谷川　凌太
開始:	梶原　彰宏	15	S1	8	岡本　直也
終了:		15	2-0	4	
開始:	大野　孝史		S2		二宮　仁矢
終了:					
開始:	須田　大志		S3		田畑　優輝人
終了:					

備考

1回戦

試合番号-12	布施	3		2	大阪夕陽丘学園
開始:	佐野　健人	15	D1	13	杉本　杏介
終了:	鈴木　一甫	12 11	1-2	15 15	久米　翼
開始:	大下　凛太郎	15	D2	7	下村　優亮
終了:	山本　一斗	15	2-0	6	泉谷　一斗
開始:	坪井　寛太	15	S1	7	寺本　智樹
終了:		15	2-0	11	
開始:	佐野　健人	10	S2	15	杉本　杏介
終了:		14	0-2	16	
開始:	鈴木　一甫	15	S3	10	久米　翼
終了:		6 15	2-1	15 9	

備考

2018春の大会

男子学校対抗

1回戦

試合番号-13	交野	3		0	国際大和田
開始:	音峰　直人	15	D1	5	岡　碧波
終了:	香川　遥貴	15	2-0	11	木村　紀晴
開始:	郡　琉人	15	D2	8	吉田　圭汰
終了:	黒岡　新太	15	2-0	10	辻本　隆晟
開始:	南　翔葵	10	S1	15	松永　大翔
終了:		15	2-1	8	
		15		7	
開始:	香川　遥貴		S2		木村　紀晴
終了:					
開始:	郡　琉人		S3		岡　碧波
終了:					

備考

1回戦

試合番号-14	牧野	3		0	池田
開始:	阪口　裕哉	15	D1	9	辻　晋五
終了:	松永　賢人	13	2-1	15	西村　広大
		15		11	
開始:	山埜　智弘	15	D2	11	阿部　雄飛
終了:	東屋　直輝	15	2-0	8	竹山　颯人
開始:	平紙　佑希	15	S1	9	宮本　統史
終了:		19	2-0	17	
開始:	佐伯　悠宇		S2		西川　翔
終了:					
開始:	山埜　智弘		S3		石橋　優希
終了:					

備考

1回戦

試合番号-15	追手門	3		0	高石
開始:	播本　真央	15	D1	9	竹原　怜皇
終了:	北岡　那義	15	2-0	9	立花　飛羽
開始:	信山　壱斉	11	D2	15	玖村　拓実
終了:	佐藤　政徳	15	2-1	4	藤本　晃生
		15		9	
開始:	木村　大作	15	S1	13	西村　賢太朗
終了:		15	2-0	5	
開始:	信山　壱斉		S2		立花　飛羽
終了:					
開始:	佐藤　政徳		S3		竹原　怜皇
終了:					

備考

1回戦

試合番号-16	生野	3		2	近畿大学附属
開始:	下岡　快晟	11	D1	15	浦岡　陽
終了:	松田　星耶	15	1-2	11	岡崎　稜平
		11		15	
開始:	松本　隆誓	15	D2	7	石上　太一
終了:	萩野　孝太郎	14	2-1	16	髙橋　周真
		15		10	
開始:	松本　陸玖	15	S1	9	藤木　直人
終了:		15	2-0	12	
開始:	萩野　孝太郎	8	S2	15	岡崎　稜平
終了:		3	0-2	15	
開始:	松本　隆誓	15	S3	12	浦岡　陽
終了:		15	2-0	8	

備考

1回戦

試合番号-17	住吉	3		0	成美
開始:	金谷　渚	15	D1	5	櫻木　貴弘
終了:	畠中　陸希	15	2-0	8	柳川　聖也
開始:	増井　尚樹	15	D2	6	吉野　聡太郎
終了:	向井　龍哉	15	2-0	6	菊池　太一
開始:	阪口　歩	15	S1	7	皿良　凌我
終了:		15	2-1	17	
		15		11	
開始:	金谷　渚		S2		櫻木　貴弘
終了:					
開始:	畠中　陸希		S3		柳川　聖也
終了:					

備考

1回戦

試合番号-18	布施工科	3		2	花園
開始:	森口　巧朗	10	D1	15	今中　俊輔
終了:	下馬場　那琉	15	1-2	12	新土　弘樹
		9		15	
開始:	森　慎伍	17	D2	15	中島　功暉
終了:	岩下　聖	12	1-2	15	畑谷　春来
		11		15	
開始:	原田　憲信	15	S1	4	中谷　真仁
終了:		15	2-0	12	
開始:	下馬場　那琉	14	S2	16	中島　功暉
終了:		15	2-1	11	
		15		8	
開始:	森口　巧朗	15	S3	9	今中　俊輔
終了:		15	2-0	9	

備考

男子学校対抗

1回戦

試合番号-19	堺東	3		2	阿武野
開始:	田代　克輝	8	D1	15	大坪　祐輝
終了:	吉村　侑真	13	0-2	15	中村　温人
開始:	濱﨑　啓任	15	D2	8	渡辺　悠斗
終了:	矢野　健人	11	2-1	15	嶋田　直輝
		15		12	
開始:	判田　幸介	11	S1	15	下總　笑多
終了:		13	0-2	15	
開始:	矢野　健人	15	S2	8	吉村　真斗
終了:		15	2-0	8	
開始:	濱﨑　啓任	15	S3	7	大上　尊之
終了:		15	2-0	9	

備考

1回戦

試合番号-20	懐風館	3		1	泉尾工業
開始:	安藤　稜哉	15	D1	10	中山　李玖
終了:	泉　武志	15	2-0	5	河辺　知樹
開始:	田島　竜矢	13	D2	15	堀切　智弘
終了:	石本　康晟	15	2-1	6	門脇　竜紀
		15		6	
開始:	惣坊　拓哉	9	S1	15	妹尾　和紀
終了:		6	0-2	15	
開始:	田島　竜矢	15	S2	6	堀切　智弘
終了:		13	2-1	15	
		15		10	
開始:	安藤　稜哉		S3		中山　李玖
終了:					

備考

1回戦

試合番号-21	今宮工科	3		1	東百舌鳥
開始:	相原　響	15	D1	12	伊田　翔太郎
終了:	城　貴裕	14	2-1	16	清水　宏明
		15		8	
開始:	国井　響	13	D2	15	林　楓渓
終了:	小高　壮輝	6	0-2	15	大塚　真生
開始:	福井　彩仁	13	S1	15	高田　大志
終了:		15	2-1	11	
		16		14	
開始:	酒井　晴基	15	S2	12	清水　宏明
終了:		15	2-0	10	
開始:	相原　響		S3		紙田　隆幸
終了:					

備考

1回戦

試合番号-22	北野	3		0	泉大津
開始:	大井　啓輔	15	D1	5	川瀬　拓海
終了:	呼子　優人	15	2-0	13	大 谷　俊 輔
開始:	岡山　義尚	15	D2	6	江 口　祥 馬
終了:	髙岸　寛之	15	2-0	7	茂 苅　拓 真
開始:	橋本　理希	15	S1	5	玉　置　淳
終了:		15	2-0	5	
開始:	大井　啓輔		S2		川瀬　拓海
終了:					
開始:	髙岸　寛之		S3		大 谷　俊 輔
終了:					

備考

1回戦

試合番号-23	上宮太子	3		2	香里丘
開始:	井阪　祐輝	15	D1	8	小林　捷馬
終了:	岡部　光希	15	2-0	13	辻谷　真一
開始:	成行　正汰	11	D2	15	松本　雄太
終了:	笹倉　和馬	10	0-2	15	川村　友哉
開始:	今村　健太郎	10	S1	15	藤原　瑠恩
終了:		14	0-2	16	
開始:	井阪　祐輝	15	S2	7	辻谷　真一
終了:		15	2-0	4	
開始:	笹倉　和馬	15	S3	8	伊輪　優希
終了:		15	2-0	6	

備考

1回戦

試合番号-24	狭山	3		0	東大谷
開始:	森塚　唯天	15	D1	13	小西　耕心
終了:	奥田　将輝	15	2-0	9	西田　雄斗
開始:	出口　喬介	15	D2	5	天野　颯斗
終了:	佐々木　翔生	15	2-0	10	森田　準也
開始:	重里　郁翔	15	S1	13	青木　康介
終了:		15	2-0	12	
開始:	森塚　唯天		S2		西田　雄斗
終了:					
開始:	奥田　将輝		S3		小西　耕心
終了:					

備考

2018春の大会

男子学校対抗

1回戦

試合番号-25	桜塚	3		0	大手前
開始:	池田　香津樹	15	D1	10	林　颯太
終了:	伊藤　雄輝	15	2-0	9	宮嵜　陵央
開始:	服部　滉輝	15	D2	9	平井　拓実
終了:	村田　真輝	15	2-0	8	和泉　拓真
開始:	渡村　治哉	15	S1	5	藤原　壮志
終了:		15	2-0	7	
開始:	山田　千達		S2		宮嵜　陵央
終了:					
開始:	村田　真輝		S3		林　颯太
終了:					

備考

1回戦

試合番号-26	緑風冠	3		0	堺西
開始:	岩谷　亮	17	D1	15	西村　優輝
終了:	安野　達哉	15	2-0	9	中田　裕大
開始:	清末　起生	15	D2	9	野口　永遠
終了:	宮原　龍一	15	2-0	9	庄司　智明
開始:	田中　蓮也	15	S1	10	山崎　大耀
終了:		15	2-0	2	
開始:	清末　起生		S2		下田　理人
終了:					
開始:	宮原　龍一		S3		西里　海
終了:					

備考

1回戦

試合番号-27	箕面	3		2	北かわち皐が丘
開始:	池口　颯人	13	D1	15	田中　悠太
終了:	廣川　雄也	13	0-2	15	志村　和輝
開始:	北野　雄大	15	D2	4	植田　春人
終了:	山本　偉嗣	15	2-0	4	柴野　慎也
開始:	山羽　宏幸	15	S1	10	橋井　健太
終了:		15	2-0	5	
開始:	山本　偉嗣	13	S2	15	田中　悠太
終了:		15	1-2	11	
		14		16	
開始:	北野　雄大	15	S3	8	植田　春人
終了:		15	2-0	10	

備考

1回戦

試合番号-28	大冠	3		0	芦間
開始:	橋本　優希	15	D1	4	中島　光輝
終了:	鈴木　進治郎	15	2-0	11	吉田　和
開始:	藤原　豪大	15	D2	8	石田　廉
終了:	松原　大輝	15	2-0	13	佐藤　空也
開始:	古賀　祥太朗	15	S1	3	西岡　臣都
終了:		15	2-0	9	
開始:	橋本　優希		S2		中島　光輝
終了:					
開始:	鈴木　進治郎		S3		石田　廉
終了:					

備考

1回戦

試合番号-29	常翔啓光学園	3		0	西
開始:	伊藤　恭平	15	D1	3	堀田　新
終了:	川路　陽成	15	2-0	2	吉田　祐之介
開始:	谷浦　勇馬	15	D2	6	金井　宏成
終了:	服部　璃玖	15	2-0	11	寺尾　祥希
開始:	玄長　佑一	15	S1	5	大久保　翔平
終了:		15	2-0	0	
開始:	伊藤　恭平		S2		吉田　祐之介
終了:					
開始:	谷浦　勇馬		S3		堀田　新
終了:					

備考

1回戦

試合番号-30	都島工業	3		1	美原
開始:	田中　瑠生	16	D1	14	丹　耀人
終了:	二瓶　琉太朗	15	2-0	8	山木　宏晟
開始:	飯田　貴也	15	D2	7	岩﨑　璃来
終了:	茨木　順平	15	2-0	2	小谷　武史
開始:	宮崎　滉季	8	S1	15	中川　誠也
終了:		7	0-2	15	
開始:	田中　瑠生	15	S2	6	山木　宏晟
終了:		15	2-0	8	
開始:	二瓶　琉太朗		S3		丹　耀人
終了:					

備考

2018春の大会

男子学校対抗

1回戦

試合番号-31	教育センター附属	3		2	平野
開始:	川上　陸	15	D1	7	西原　脩太
終了:	榎　夕輝	15	2-0	9	藤森　完
開始:	太田　悠介	15	D2	11	田中　晴
終了:	山本　龍将	19	2-0	17	久原　功貴
開始:	橋谷　駿治	9	S1	15	濵田　祥羽
終了:		9	0-2	15	
開始:	中川　楓斗	8	S2	15	田中　晴
終了:		10	0-2	15	
開始:	山本　龍将	15	S3	6	藤森　完
終了:		15	2-0	6	

備考

1回戦

試合番号-32	高槻	3		1	東
開始:	長江　遼馬	18	D1	16	弁野　知康
終了:	藤井　太陽	15	2-0	9	峯　遼太郎
開始:	金谷　圭悟	8	D2	15	布井　一成
終了:	徳野　竜也	13	0-2	15	前川　洸士朗
開始:	大矢　楓斗	15	S1	9	田村　佑介
終了:		15	2-0	13	
開始:	長江　遼馬	15	S2	5	峯　遼太郎
終了:		12	2-1	15	
		15		11	
開始:	藤井　太陽		S3		布井　一成
終了:					

備考

2回戦

試合番号-33	東大阪大学柏原	3		0	工業高専
開始:	宇治　巧登	15	D1	3	前田　裕汰
終了:	佐野　大輔	15	2-0	3	宮前　翔
開始:	高橋　洸士	15	D2	1	奥田　一喜
終了:	山下　蒼羽	15	2-0	3	秀島　一輝
開始:	大出　竜輝	15	S1	4	加藤　恵太
終了:		15	2-0	4	
開始:	石澤　樹		S2		前田　裕汰
終了:					
開始:	寺田　浩太朗		S3		宮前　翔
終了:					

備考

2回戦

試合番号-34	春日丘	3		0	八尾翠翔
開始:	高本　晴輝	15	D1	3	小山田　優斗
終了:	小西　浩輝	15	2-0	9	関田　裕平
開始:	稲葉　敬太	15	D2	11	村上　晃平
終了:	祖家　大輝	15	2-0	10	荻原　悠飛
開始:	西村　厘慶	15	S1	8	飯島　大貴
終了:		15	2-0	7	
開始:	高本　晴輝		S2		村上　晃平
終了:					
開始:	小西　浩輝		S3		関田　裕平
終了:					

備考

2回戦

試合番号-35	四條畷	3		0	貝塚南
開始:	山本　遼太	15	D1	9	畑中　太陽
終了:	塩見　海人	15	2-0	8	角田　咲太朗
開始:	森田　直輝	15	D2	6	大谷　悠斗
終了:	松本　覇	15	2-0	4	山本　蓮昴皇
開始:	藤井　優斗	15	S1	4	森朝　隆太
終了:		15	2-0	10	
開始:	山本　遼太		S2		角田　咲太朗
終了:					
開始:	塩見　海人		S3		畑中　太陽
終了:					

備考

2回戦

試合番号-36	箕面自由学園	3		0	大塚
開始:	今村　倫也	15	D1	7	鈴木　魁生
終了:	森田　怜祐	15	2-0	2	戸田　拓真
開始:	松尾　優	15	D2	7	田川　勧持
終了:	北本　真啓	15	2-0	11	宮本　優太
開始:	梅本　昌幸	15	S1	4	森本　烈瑠
終了:		15	2-0	4	
開始:	今村　倫也		S2		田川　勧持
終了:					
開始:	森田　怜祐		S3		宮本　優太
終了:					

備考

男子学校対抗

2回戦

試合番号-37	大阪市立	3		0	清教学園
開始:	島原　拓人	15	D1	10	山田　稜大
終了:	秋山　知輝	15	2-0	6	坂東　利哉
開始:	上田　周作	15	D2	11	間瀬　俊平
終了:	北田　優太	15	2-0	8	湯本　太一
開始:	舟積　怜央	15	S1	11	島津　壮
終了:		15	2-0	7	
開始:	秋山　知輝		S2		山田　稜大
終了:					
開始:	島原　拓人		S3		坂東　利哉
終了:					

備考

2回戦

試合番号-38	大阪電通大	3		2	佐野
開始:	長谷　謙太朗	15	D1	6	藤田　敬介
終了:	山田　凌平	15	2-0	7	益田　圭人
開始:	上村　知也	9	D2	15	赤土　陸
終了:	清洲　佳太朗	12	0-2	15	田中　大蔵
開始:	岩崎　龍之介	17	S1	19	佐藤　大雅
終了:		16	1-2	14	
		13		15	
開始:	長谷　謙太朗	15	S2	3	藤田　敬介
終了:		15	2-0	1	
開始:	山田　凌平	15	S3	13	赤土　陸
終了:		15	2-0	9	

備考

2回戦

試合番号-39	清水谷	3		0	教育大附属池田
開始:	一明　佑哉	15	D1	11	三宅　徹舜
終了:	辻　優斗	15	2-0	11	田中　智也
開始:	三須　立己	15	D2	11	後藤　陽樹
終了:	田中　和司	12	2-1	15	金井　毅之
		15		12	
開始:	久保田　廉	15	S1	9	石戸　景
終了:		15	2-0	11	
開始:	一明　佑哉		S2		金井　毅之
終了:					
開始:	辻　優斗		S3		後藤　陽樹
終了:					

備考

2回戦

試合番号-40	日新	3		1	山本
開始:	飛弾　雄登	15	D1	11	庄司　啓佑
終了:	吉玉　貴志	15	2-0	8	西木　一晟
開始:	中野　慎	12	D2	15	早瀬　律希
終了:	菊田　祥希	11	0-2	15	松本　航征
開始:	中川　翔太	13	S1	15	川崎　雅斗
終了:		15	2-1	9	
		15		9	
開始:	飛弾　雄登	15	S2	12	早瀬　律希
終了:		15	2-0	12	
開始:	中野　慎		S3		松本　航征
終了:					

備考

2回戦

試合番号-41	関西福祉科学大学	3		0	枚方津田
開始:	辻本　巧	15	D1	1	青野　雄真
終了:	酒井　玲	15	2-0	7	太田　翔貴
開始:	田中　宏典	15	D2	10	山根　康誠
終了:	辻口　柚葉	17	2-0	15	岡野　祐太
開始:	井上　惇一朗	15	S1	7	北村　太一
終了:		15	2-0	12	
開始:	島田　真央		S2		山根　康誠
終了:					
開始:	辻口　柚葉		S3		岡野　祐太
終了:					

備考

2回戦

試合番号-42	大阪産業大学附属	3		0	関西大倉
開始:	河本　睦季	15	D1	9	山口　真輝
終了:	高橋　功樹	15	2-0	12	諏訪　晴信
開始:	大谷　周史	15	D2	7	杉村　和紀
終了:	山田　蓮汰郎	15	2-0	7	塩山　悠大
開始:	栗田　光晴	15	S1	6	山下　智也
終了:		11	2-1	15	
		15		6	
開始:	大谷　周史		S2		諏訪　晴信
終了:					
開始:	山田　蓮汰郎		S3		山口　真輝
終了:					

備考

男子学校対抗

2回戦

試合番号-43	山田	3		0	千里
開始:	大野　孝史	15	D1	3	前田　悠太
終了:	鈴木　秀太郎	15	2-0	9	山西　健介
開始:	松本　悠希	15	D2	13	木曽　秀人
終了:	奥村　柊人	15	2-0	10	山下　洸陽
開始:	須田　大志	15	S1	8	杉山　巴哉
終了:		15	2-0	7	
開始:	大野　孝史		S2		山西　健介
終了:					
開始:	鈴木　秀太郎		S3		前田　悠太
終了:					

備考

2回戦

試合番号-44	門真なみはや	3		1	布施
開始:	橋本　龍人	15	D1	11	佐野　健人
終了:	田中　裕翔	10	1-2	15	鈴木　一甫
		13		15	
開始:	石田　貴之	15	D2	11	山本　一斗
終了:	山下　聖人	15	2-0	10	大下　凛太郎
開始:	中村　隆佑	15	S1	8	坪井　寛太
終了:		15	2-0	10	
開始:	田中　裕翔	15	S2	10	佐野　健人
終了:		15	2-0	9	
開始:	石田　貴之		S3		鈴木　一甫
終了:					

備考

2回戦

試合番号-45	交野	3		0	芥川
開始:	音峰　直人	15	D1	13	梶田　勇輔
終了:	香川　遥貴	15	2-0	4	矢良上　凌太
開始:	郡　琉人	10	D2	15	山﨑　奎汰
終了:	黒岡　新太	15	2-1	5	中野　大地
		15		7	
開始:	浅野　海斗	15	S1	12	岩元　洸樹
終了:		18	2-1	20	
		15		13	
開始:	音峰　直人		S2		中野　大地
終了:					
開始:	郡　琉人		S3		山﨑　奎汰
終了:					

備考

2回戦

試合番号-46	牧野	3		0	汎愛
開始:	山埜　智弘	15	D1	8	勇　俊光
終了:	櫻井　俊祐	15	2-0	3	板東　久徳
開始:	阪口　裕哉	15	D2	6	飯田　尚弥
終了:	佐伯　悠宇	15	2-0	4	江本　勢
開始:	平紙　佑希	16	S1	14	髙見　智也
終了:		15	2-0	11	
開始:	山埜　智弘		S2		板東　久徳
終了:					
開始:	佐伯　悠宇		S3		江本　勢
終了:					

備考

2回戦

試合番号-47	追手門	3		0	鳳
開始:	播本　真央	15	D1	3	宇川　壮真
終了:	北岡　那義	15	2-0	3	山野　晃平
開始:	藤本　隼輔	15	D2	5	今井　俊直
終了:	佐藤　政徳	15	2-0	11	森岡　和真
開始:	信山　壱斉	15	S1	3	西村　一輝
終了:		15	2-0	8	
開始:	木村　大作		S2		宇川　壮真
終了:					
開始:	佐藤　政徳		S3		今井　俊直
終了:					

備考

2回戦

試合番号-48	枚方	3		1	生野
開始:	吉村　彪人	15	D1	8	松田　星耶
終了:	秦野　拓巳	15	2-0	10	下岡　快晟
開始:	鵜野　裕太	15	D2	10	松本　隆誓
終了:	坂野　颯一郎	15	2-0	8	萩野　孝太郎
開始:	細川　虎太郎	2	S1	15	松本　陸玖
終了:		5	0-2	15	
開始:	坂野　颯一郎	15	S2	11	松本　隆誓
終了:		15	2-0	8	
開始:	鵜野　裕太		S3		萩野　孝太郎
終了:					

備考

2回戦

試合番号-49	千里青雲	3		2	住吉
開始:	中城　健太郎	9	D1	15	金谷　渚
終了:	北谷　柊太	7	0-2	15	畠中　陸希
開始:	山川　翔	15	D2	11	増井　尚樹
終了:	川口　雅徳	15	2-0	9	向井　龍哉
開始:	三浦　修佳	15	S1	8	阪口　歩
終了:		9	1-2	15	
		13		15	
開始:	山川　翔	15	S2	8	金谷　渚
終了:		15	2-0	12	
開始:	川口　雅徳	17	S3	15	畠中　陸希
終了:		15	2-0	13	

備考

2回戦

試合番号-50	布施工科	3		1	東住吉
開始:	森口　巧朗	13	D1	15	畑中　将汰
終了:	原田　憲信	11	0-2	15	冨田　大輔
開始:	下馬場　那琉	15	D2	7	島田　真希
終了:	森　慎伍	15	2-0	9	松浦　達也
開始:	駒林　勇人	15	S1	4	垣内　大雅
終了:		15	2-0	8	
開始:	森口　巧朗	15	S2	13	冨田　大輔
終了:		15	2-0	8	
開始:	下馬場　那琉		S3		畑中　将汰
終了:					

備考

2回戦

試合番号-51	泉北	3		2	堺東
開始:	岡本　尚哉	13	D1	15	濱﨑　啓任
終了:	田中　大貴	11	0-2	15	矢野　健人
開始:	梶原　律	16	D2	14	田代　克輝
終了:	倉田　洵	15	2-0	10	吉村　侑真
開始:	清水　奎伍	15	S1	8	判田　幸介
終了:		15	2-0	8	
開始:	梶原　律	9	S2	15	矢野　健人
終了:		9	0-2	15	
開始:	岡本　尚哉	8	S3	15	濱﨑　啓任
終了:		15	2-1	10	
		18		16	

備考

2回戦

試合番号-52	北千里	3		2	懐風館
開始:	長谷川　泰誠	8	D1	15	安藤　稜哉
終了:	河村　抗瑠	18	0-2	20	泉　武志
開始:	堀川　歩	15	D2	10	田島　竜矢
終了:	藤居　響	15	2-0	10	石本　康晟
開始:	上野　俊祐	15	S1	2	惣坊　拓哉
終了:		15	2-0	4	
開始:	長谷川　泰誠	15	S2	8	石本　康晟
終了:		12	1-2	15	
		11		15	
開始:	河村　抗瑠	15	S3	9	安藤　稜哉
終了:		15	2-0	10	

備考

2回戦

試合番号-53	今宮工科	3		0	久米田
開始:	相原　響	4	D1	15	横河　博人
終了:	城　貴裕	15	2-1	11	本間　大裕
		15		12	
開始:	上田　龍成	16	D2	18	豊山　恭平
終了:	福井　彩仁	16	2-1	14	惣津　大輝
		15		11	
開始:	酒井　晴基	15	S1	10	高木　郁海
終了:		15	2-0	13	
開始:	福井　彩仁		S2		横河　博人
終了:					
開始:	相原　響		S3		本間　大裕
終了:					

備考

2回戦

試合番号-54	西寝屋川	3		2	北野
開始:	渡井口　秀仁	9	D1	15	大井　啓輔
終了:	柳　誠人	10	0-2	15	呼子　優人
開始:	高垣　椎也	15	D2	7	岡山　義尚
終了:	西尾　稜人	15	2-0	11	髙岸　寛之
開始:	太田　一希	14	S1	16	橋本　理希
終了:		11	0-2	15	
開始:	西尾　稜人	15	S2	8	大井　啓輔
終了:		15	2-0	5	
開始:	高垣　椎也	15	S3	12	髙岸　寛之
終了:		10	2-1	15	
		15		13	

備考

2回戦

試合番号-55	上宮太子	3		2	園芸
開始: 終了:	井阪　祐輝 岡部　光希	15 15	D1 2-0	8 4	當摩　允哉 泉谷　航平
開始: 終了:	成行　正汰 笹倉　和馬	8 8	D2 0-2	15 15	田中　力 羽星　歩夢
開始: 終了:	今村　健太郎	7 4	S1 0-2	15 15	中路　都雲
開始: 終了:	井阪　祐輝	15 12 16	S2 2-1	11 15 14	田中　力
開始: 終了:	笹倉　和馬	15 17	S3 2-0	11 15	羽星　歩夢

備考

2回戦

試合番号-56	上宮	3		0	狭山
開始: 終了:	尾崎　裕一朗 水野　陽斗	15 15	D1 2-0	7 4	出口　喬介 佐々木　翔生
開始: 終了:	奥田　悠人 季　燦熙	15 15	D2 2-0	12 11	森塚　唯天 奥田　将輝
開始: 終了:	阪田　雄大	15 15	S1 2-0	13 12	重里　郁翔
開始: 終了:	水野　陽斗		S2		森塚　唯天
開始: 終了:	尾崎　裕一朗		S3		奥田　将輝

備考

2回戦

試合番号-57	英真学園	3		2	桜塚
開始: 終了:	谷　龍則 脇野　涼太	15 15	D1 2-0	5 4	服部　滉輝 村田　真輝
開始: 終了:	初山　祐哉 松井　裕也	15 15	D2 2-0	9 11	伊藤　雄輝 池田　香津樹
開始: 終了:	比嘉　雄也	17 8 9	S1 1-2	15 15 15	渡村　治哉
開始: 終了:	土居　洋輝	6 12	S2 0-2	15 15	山田　千達
開始: 終了:	谷　龍則	15 17	S3 2-0	7 15	村田　真輝

備考

2回戦

試合番号-58	高槻北	3		0	緑風冠
開始: 終了:	新澤　威揮 森川　貴寛	15 15	D1 2-0	13 9	安野　達哉 岩谷　亮
開始: 終了:	髙畑　敬右 河野　凌大	15 15	D2 2-0	12 10	清末　起生 宮原　龍一
開始: 終了:	川上　颯泰	16 15	S1 2-0	14 12	田中　蓮也
開始: 終了:	新澤　威揮		S2		宮原　龍一
開始: 終了:	森川　貴寛		S3		清末　起生

備考

2回戦

試合番号-59	箕面	3		1	東大阪大学敬愛
開始: 終了:	北野　雄大 山本　偉嗣	15 15	D1 2-0	7 7	森本　大成 鶴坂　大稀
開始: 終了:	池口　颯人 廣川　雄也	15 15	D2 2-0	6 7	平尾　享也 中谷　友哉
開始: 終了:	小林　竜也	14 15 10	S1 1-2	16 10 15	田邊　裕希
開始: 終了:	山本　偉嗣	15 15	S2 2-0	4 2	天野　翔瑛
開始: 終了:	北野　雄大		S3		森本　大成

備考

2回戦

試合番号-60	大冠	3		0	吹田東
開始: 終了:	橋本　優希 鈴木　進治郎	15 12 15	D1 2-1	9 15 7	立花　遼 戸田　一馬
開始: 終了:	藤原　豪大 松原　大輝	15 15	D2 2-0	2 7	松下　直生 曽我部　龍筌
開始: 終了:	古賀　祥太朗	15 15	S1 2-0	11 10	門脇　健介
開始: 終了:	橋本　優希		S2		戸田　一馬
開始: 終了:	鈴木　進治郎		S3		井上　優一

備考

2018春の大会

男子学校対抗

2回戦

試合番号-61	常翔啓光学園	3		1	豊中
開始:	伊藤　恭平	15	D1	5	西端　剛史
終了:	川路　陽成	11 11	1-2	15 15	島津　祥太
開始:	玄長　佑一	15	D2	10	吉田　健
終了:	谷浦　勇馬	15	2-0	10	杉　太晴
開始:	上田　理功	16	S1	14	仁木　完
終了:		9 15	2-1	15 12	
開始:	伊藤　恭平	15	S2	11	西端　剛史
終了:		15	2-0	10	
開始:	谷浦　勇馬		S3		島津　祥太
終了:					

備考

2回戦

試合番号-62	三島	3		0	都島工業
開始:	前田　昂次朗	12	D1	15	田中　瑠生
終了:	谷口　彰秀	15 15	2-1	12 11	二瓶　琉太朗
開始:	西岡　悠生	15	D2	13	飯田　貴也
終了:	飯村　将己	15	2-0	9	岡田　正輝
開始:	宮崎　瑛太郎	15	S1	5	中原　顕
終了:		15	2-0	6	
開始:	田崎　寛人		S2		田中　瑠生
終了:					
開始:	西岡　悠生		S3		二瓶　琉太朗
終了:					

備考

2回戦

試合番号-63	教育センター附属	3		0	阿倍野
開始:	太田　悠介	15	D1	12	加藤　悠乃
終了:	中川　楓斗	15	2-0	11	西垣　賢人
開始:	川上　陸	10	D2	15	池之坊　恭平
終了:	榎　夕輝	18 15	2-1	16 12	伊藤　大地
開始:	山本　龍将	15	S1	6	中司　亮
終了:		15	2-0	4	
開始:	中川　楓斗		S2		加藤　悠乃
終了:					
開始:	太田　悠介		S3		伊藤　大地
終了:					

備考

2回戦

試合番号-64	大阪偕星学園	3		0	高槻
開始:	石川　司	15	D1	5	金谷　圭悟
終了:	松島　聖矢	15	2-0	4	徳野　竜也
開始:	伊藤　琳祐	15	D2	11	長江　遼馬
終了:	大山　悠	15	2-0	9	藤井　太陽
開始:	稲垣　諒汰	17	S1	15	大矢　楓斗
終了:		5 15	2-1	15 7	
開始:	大山　悠		S2		長江　遼馬
終了:					
開始:	松島　聖矢		S3		藤井　太陽
終了:					

備考

3回戦

試合番号-65	東大阪大学柏原	3		0	春日丘
開始:	山下　蒼羽	15	D1	4	高本　晴輝
終了:	寺田　浩太朗	15	2-0	4	小西　浩輝
開始:	大出　竜輝	15	D2	5	西村　厘慶
終了:	高橋　洸士	15	2-0	3	神岡　龍之介
開始:	石澤　樹	15	S1	2	工藤　凱己
終了:		15	2-0	2	
開始:	宇治　巧登		S2		高本　晴輝
終了:					
開始:	佐野　大輔		S3		小西　浩輝
終了:					

備考

3回戦

試合番号-66	四條畷	3		2	箕面自由学園
開始:	山本　遼太	15	D1	13	今村　倫也
終了:	塩見　海人	15	2-0	8	福田　善海
開始:	森田　直輝	15	D2	12	森田　怜祐
終了:	松本　覇	11 13	1-2	15 15	松尾　優
開始:	竹田　凌輝	9	S1	15	金井　智輝
終了:		15 6	1-2	10 15	
開始:	山本　遼太	15	S2	12	今村　倫也
終了:		12 15	2-1	15 13	
開始:	塩見　海人	15	S3	11	森田　怜祐
終了:		15	2-0	9	

備考

男子学校対抗

3回戦

試合番号-67	大阪市立	3		1	大阪電通大
開始:	島原　拓人	15	D1	8	上村　知也
終了:	秋山　知輝	15	2-0	3	清洲　佳太朗
開始:	數下　貫太郎	6	D2	15	長谷　謙太朗
終了:	李　辰雨	5	0-2	15	山田　凌平
開始:	舟積　怜央	15	S1	8	岩崎　龍之介
終了:		12	2-1	15	
		15		8	
開始:	島原　拓人	15	S2	9	長谷　謙太朗
終了:		15	2-0	8	
開始:	秋山　知輝		S3		山田　凌平
終了:					

備考

3回戦

試合番号-68	日新	3		2	清水谷
開始:	飛弾　雄登	7	D1	15	田中　和司
終了:	吉玉　貴志	15	2-1	10	三須　立己
		21		19	
開始:	中川　翔太	12	D2	15	一明　佑哉
終了:	菊田　祥希	15	0-2	17	辻　優斗
開始:	中野　慎	15	S1	6	久保田　廉
終了:		15	2-0	7	
開始:	飛弾　雄登	15	S2	10	一明　佑哉
終了:		12	2-1	15	
		15		13	
開始:	吉玉　貴志	10	S3	15	辻　優斗
終了:		12	0-2	15	

備考

3回戦

試合番号-69	関西福祉科学大学	3		0	大阪産業大学附属
開始:	島田　真央	15	D1	9	河本　睦季
終了:	村上　亮太	15	2-0	5	高橋　功樹
開始:	辻口　柚葉	15	D2	5	大谷　周史
終了:	田中　宏典	15	2-0	7	山田　蓮汰郎
開始:	酒井　玲	15	S1	2	栗田　光晴
終了:		15	2-0	8	
開始:	田中　宏典		S2		大谷　周史
終了:					
開始:	辻口　柚葉		S3		山田　蓮汰郎
終了:					

備考

3回戦

試合番号-70	山田	3		0	門真なみはや
開始:	松本　悠希	15	D1	17	石田　貴之
終了:	奥村　柊人	15	2-1	10	中村　隆佑
		15		11	
開始:	大野　孝史	15	D2	11	田中　裕翔
終了:	須田　大志	15	2-0	6	橋本　龍人
開始:	鈴木　秀太郎	15	S1	6	山下　聖人
終了:		15	2-0	11	
開始:	大野　孝史		S2		石田　貴之
終了:					
開始:	須田　大志		S3		田中　裕翔
終了:					

備考

3回戦

試合番号-71	牧野	3		2	交野
開始:	阪口　裕哉	9	D1	15	音峰　直人
終了:	佐伯　悠宇	10	0-2	15	香川　遥貴
開始:	山埜　智弘	15	D2	12	郡　琉人
終了:	櫻井　俊祐	15	2-0	11	黒岡　新太
開始:	平紙　佑希	13	S1	15	浅野　海斗
終了:		15	1-2	12	
		15		17	
開始:	山埜　智弘	15	S2	8	音峰　直人
終了:		17	3-0	15	
		15		11	
開始:	佐伯　悠宇	14	S3	16	郡　琉人
終了:		15	2-1	11	
		15		11	

備考

3回戦

試合番号-72	枚方	3		1	追手門
開始:	鵜野　裕太	15	D1	8	播本　真央
終了:	坂野　颯一郎	9	2-1	15	北岡　那義
		15		11	
開始:	吉村　彪人	15	D2	9	佐藤　政徳
終了:	秦野　拓巳	15	2-0	11	信山　壱斉
開始:	山内　翼	4	S1	15	木村　大作
終了:		4	0-2	15	
開始:	鵜野　裕太	15	S2	9	信山　壱斉
終了:		15	2-0	9	
開始:	坂野　颯一郎	15	S3	8	佐藤　政徳
終了:		8	打切	15	
		1		3	

備考

男子学校対抗

3回戦

試合番号-73	千里青雲	3		2	布施工科
開始:	川口　雅徳	15	D1	5	岩下　聖
終了:	山川　翔	15	2-0	9	小西　健
開始:	堂元　礼比古	6	D2	15	森口　巧朗
終了:	中城　健太郎	10	0-2	15	森　慎伍
開始:	三浦　修佳	13	S1	15	下馬場　那琉
終了:		17	1-2	15	
		4		15	
開始:	山川　翔	15	S2	9	森口　巧朗
終了:		15	2-0	5	
開始:	川口　雅徳	15	S3	8	森　慎伍
終了:		15	2-0	7	

備考

3回戦

試合番号-74	北千里	3		0	泉北
開始:	長谷川　泰誠	15	D1	6	岡本　尚哉
終了:	河村　抗瑠	15	2-0	9	田中　大貴
開始:	堀川　歩	15	D2	11	梶原　律
終了:	藤居　響	15	2-0	11	倉田　洵
開始:	上野　俊祐	15	S1	12	清水　奎伍
終了:		15	2-0	8	
開始:	長谷川　泰誠		S2		梶原　律
終了:					
開始:	河村　抗瑠		S3		岡本　尚哉
終了:					

備考

3回戦

試合番号-75	西寝屋川	3		1	今宮工科
開始:	西尾　稜人	15	D1	5	相原　響
終了:	高垣　椎也	15	2-0	11	城　貴裕
開始:	渡井口　秀仁	13	D2	15	福井　彩仁
終了:	柳　誠人	15	1-2	9	上田　龍成
		15		17	
開始:	太田　一希	15	S1	7	酒井　晴基
終了:		15	2-0	8	
開始:	西尾　稜人	15	S2	6	相原　響
終了:		15	2-0	4	
開始:	高垣　椎也		S3		城　貴裕
終了:					

備考

3回戦

試合番号-76	上宮	3		0	上宮太子
開始:	奥田　悠人	15	D1	8	井阪　祐輝
終了:	季　燦熙	15	2-0	11	岡部　光希
開始:	尾崎　裕一朗	15	D2	2	成行　正汰
終了:	水野　陽斗	15	2-0	9	笹倉　和馬
開始:	阪田　雄大	15	S1	2	中尾　一登
終了:		15	2-0	1	
開始:	水野　陽斗		S2		井阪　祐輝
終了:					
開始:	尾崎　裕一朗		S3		
終了:					

備考

3回戦

試合番号-77	英真学園	3		0	高槻北
開始:	谷　龍則	15	D1	12	髙畑　敬右
終了:	初山　祐哉	15	2-0	7	河野　凌大
開始:	脇野　涼太	17	D2	15	新澤　威揮
終了:	生野　大空	14	2-1	16	森川　貴寛
		15		8	
開始:	松井　裕也	15	S1	12	川上　颯泰
終了:		15	2-0	8	
開始:	谷　龍則		S2		新澤　威揮
終了:					
開始:	初山　祐哉		S3		森川　貴寛
終了:					

備考

3回戦

試合番号-78	箕面	3		0	大冠
開始:	山本　偉嗣	15	D1	10	橋本　優希
終了:	北野　雄大	15	2-0	7	鈴木　進治郎
開始:	池口　颯人	11	D2	15	松原　大輝
終了:	廣川　雄也	15	2-1	10	藤原　豪大
		15		12	
開始:	山羽　宏幸	15	S1	12	古賀　祥太朗
終了:		14	2-1	16	
		15		12	
開始:	山本　偉嗣		S2		橋本　優希
終了:					
開始:	北野　雄大		S3		鈴木　進治郎
終了:					

備考

男子学校対抗

3回戦

試合番号-79	常翔啓光学園	3		0	三島
開始:	伊藤　恭平	15	D1	11	宮崎　瑛太郎
終了:	川路　陽成	15	2-0	10	田崎　寛人
開始:	玄長　佑一	15	D2	7	西岡　悠生
終了:	谷浦　勇馬	15	2-0	4	飯村　将己
開始:	上田　理功	7	S1	15	前田　昂次朗
終了:		15	2-1	12	
		15		12	
開始:	伊藤　恭平	12	S2	15	宮崎　瑛太郎
終了:		7		8	
			打切		
開始:	谷浦　勇馬		S3		西岡　悠生
終了:					

備考

3回戦

試合番号-80	大阪偕星学園	3		0	教育センター附属
開始:	石川　司	15	D1	4	太田　悠介
終了:	松島　聖矢	15	2-0	4	中川　楓斗
開始:	上野　陸	15	D2	5	川上　陸
終了:	渡邉　健人	15	2-0	6	榎　夕輝
開始:	稲垣　諒汰	15	S1	6	山本　龍将
終了:		11	2-1	15	
		15		9	
開始:	大山　悠		S2		中川　楓斗
終了:					
開始:	上野　陸		S3		太田　悠介
終了:					

備考

4回戦

試合番号-81	東大阪大学柏原	3		0	四條畷
開始:	宇治　巧登	15	D1	2	竹田　凌輝
終了:	佐野　大輔	15	2-0	1	松本　覇
開始:	山下　蒼羽	15	D2	7	塩見　海人
終了:	寺田　浩太朗	15	2-0	4	山本　遼太
開始:	石澤　樹	15	S1	1	藤井　優斗
終了:		15	2-0	0	
開始:	高橋　洸士		S2		塩見　海人
終了:					
開始:	大出　竜輝		S3		山本　遼太
終了:					

備考

4回戦

試合番号-82	大阪市立	3		1	日新
開始:	島原　拓人	15	D1	7	中野　慎
終了:	秋山　知輝	15	2-0	5	菊田　祥希
開始:	上田　周作	5	D2	15	飛弾　雄登
終了:	北田　優太	15	1-2	12	吉玉　貴志
		10		15	
開始:	舟積　怜央	15	S1	13	中川　翔太
終了:		15	2-0	13	
開始:	島原　拓人	15	S2	9	飛弾　雄登
終了:		12		7	
			打切		
開始:	秋山　知輝	16	S3	14	中野　慎
終了:		15	2-0	6	

備考

4回戦

試合番号-83	関西福祉科学大学	3		0	山田
開始:	辻本　巧	15	D1	7	奥村　柊人
終了:	島田　真央	19	2-1	21	松本　悠希
		15		4	
開始:	辻口　柚葉	15	D2	11	大野　孝史
終了:	田中　宏典	15	2-0	6	鈴木　秀太郎
開始:	井上　惇一朗	15	S1	10	須田　大志
終了:		17	2-0	15	
開始:	辻口　柚葉		S2		鈴木　秀太郎
終了:					
開始:	酒井　玲		S3		大野　孝史
終了:					

備考

4回戦

試合番号-84	牧野	3		1	枚方
開始:	山埜　智弘	15	D1	11	坂野　颯一郎
終了:	櫻井　俊祐	15	2-0	8	卯川　匠
開始:	阪口　裕哉	11	D2	15	鵜野　裕太
終了:	佐伯　悠宇	16	2-1	14	吉村　彪人
		15		10	
開始:	平紙　佑希	9	S1	15	秦野　拓巳
終了:		11	0-2	15	
開始:	山埜　智弘	15	S2	9	鵜野　裕太
終了:		13	2-1	15	
		15		8	
開始:	佐伯　悠宇	9	S3	15	坂野　颯一郎
終了:		15		10	
		7	打切	7	

備考

2018春の大会

男子学校対抗

4回戦

試合番号-85	北千里	3		1	千里青雲
開始:	堀川　歩	15	D1	2	北谷　柊太
終了:	藤居　響	15	2-0	6	堂元　礼比古
開始:	長谷川　泰誠	15	D2	12	川口　雅徳
終了:	河村　抗瑠	15	2-0	12	山川　翔
開始:	上野　俊祐	15	S1	12	三浦　修佳
終了:		11	1-2	15	
		17		19	
開始:	長谷川　泰誠	16	S2	14	山川　翔
終了:		17	2-0	15	
開始:	河村　抗瑠		S3		川口　雅徳
終了:					

備考

4回戦

試合番号-86	上宮	3		2	西寝屋川
開始:	奥田　悠人	17	D1	19	高垣　椎也
終了:	季　燦熙	15	2-1	8	西尾　稜人
		15		13	
開始:	尾崎　裕一朗	15	D2	5	渡井口　秀仁
終了:	水野　陽斗	15	2-0	6	柳　誠人
開始:	阪田　雄大	15	S1	12	太田　一希
終了:		15	1-2	17	
		13		15	
開始:	水野　陽斗	9	S2	15	西尾　稜人
終了:		9	0-2	15	
開始:	尾崎　裕一朗	15	S3	9	高垣　椎也
終了:		15	2-0	11	

備考

4回戦

試合番号-87	英真学園	3		0	箕面
開始:	谷　龍則	15	D1	11	山本　偉嗣
終了:	初山　祐哉	15	2-0	7	北野　雄大
開始:	脇野　涼太	15	D2	4	池口　颯人
終了:	生野　大空	15	2-0	10	廣川　雄也
開始:	松井　裕也	15	S1	3	小林　竜也
終了:		15	2-0	7	
開始:	谷　龍則		S2		北野　雄大
終了:					
開始:	初山　祐哉		S3		山本　偉嗣
終了:					

備考

4回戦

試合番号-88	大阪偕星学園	3		0	常翔啓光学園
開始:	石川　司	15	D1	4	服部　璃玖
終了:	松島　聖矢	15	2-0	6	川路　陽成
開始:	上野　陸	15	D2	5	伊藤　恭平
終了:	渡邉　健人	15	2-0	11	玄長　佑一
開始:	伊藤　琳祐	15	S1	12	谷浦　勇馬
終了:		15	2-0	7	
開始:	石川　司		S2		伊藤　恭平
終了:					
開始:	稲垣　諒汰		S3		玄長　佑一
終了:					

備考

準々決勝

試合番号-89	東大阪大学柏原	3		0	大阪市立
開始:	宇治　巧登	21	D1	7	島原　拓人
終了:	佐野　大輔	21	2-0	7	秋山　知輝
開始:	山下　蒼羽	21	D2	1	北田　優太
終了:	寺田　浩太朗	21	2-0	4	上田　周作
開始:	大出　竜輝	21	S1	3	舟積　怜央
終了:		21	2-0	2	
開始:	石澤　樹		S2		島原　拓人
終了:					
開始:	高橋　洸士		S3		秋山　知輝
終了:					

備考

準々決勝

試合番号-90	関西福祉科学大学	3		1	牧野
開始:	辻本　巧	21	D1	13	山埜　智弘
終了:	酒井　玲	21	2-0	18	阪口　裕哉
開始:	辻口　柚葉	21	D2	8	櫻井　俊祐
終了:	田中　宏典	21	2-0	5	平紙　佑希
開始:	島田　真央	21	S1	12	佐伯　悠宇
終了:		22	1-2	24	
		19		21	
開始:	酒井　玲	21	S2	16	山埜　智弘
終了:		21	2-0	11	
開始:	辻口　柚葉		S3		阪口　裕哉
終了:					

備考

2018春の大会

男子学校対抗

準々決勝

試合番号-91	北千里	3		1	上宮
開始:	堀川　歩	12	D1	21	尾崎　裕一朗
終了:	藤居　響	13	0-2	21	水野　陽斗
開始:	長谷川　泰誠	21	D2	16	奥田　悠人
終了:	河村　抗瑠	21	2-0	10	季　燦熙
開始:	上野　俊祐	21	S1	17	阪田　雄大
終了:		22	2-0	20	
開始:	長谷川　泰誠	21	S2	14	水野　陽斗
終了:		21	2-0	16	
開始:	河村　抗瑠		S3		尾崎　裕一朗
終了:					

備考

準々決勝

試合番号-92	大阪偕星学園	3		0	英真学園
開始:	石川　司	21	D1	13	谷　龍則
終了:	松島　聖矢	21	2-0	14	初山　祐哉
開始:	上野　陸	21	D2	9	脇野　涼太
終了:	渡邉　健人	21	2-0	8	生野　大空
開始:	大山　悠	21	S1	10	松井　裕也
終了:		21	2-0	17	
開始:	石川　司		S2		谷　龍則
終了:					
開始:	松島　聖矢		S3		初山　祐哉
終了:					

備考

準決勝

試合番号-93	東大阪大学柏原	3		0	関西福祉科学大学
開始:	宇治　巧登	21	D1	9	辻口　柚葉
終了:	佐野　大輔	21	2-0	10	田中　宏典
開始:	山下　蒼羽	21	D2	8	辻本　巧
終了:	寺田　浩太朗	21	2-0	8	酒井　玲
開始:	石澤　樹	21	S1	8	井上　惇一朗
終了:		21	2-0	6	
開始:	高橋　洸士		S2		辻口　柚葉
終了:					
開始:	大出　竜輝		S3		田中　宏典
終了:					

備考

準決勝

試合番号-94	大阪偕星学園	3		0	北千里
開始:	石川　司	21	D1	5	河村　抗瑠
終了:	松島　聖矢	21	2-0	7	上野　俊祐
開始:	上野　陸	21	D2	6	堀川　歩
終了:	渡邉　健人	21	2-0	1	藤居　響
開始:	伊藤　琳祐	21	S1	16	長谷川　泰誠
終了:		21	2-0	16	
開始:	松島　聖矢		S2		河村　抗瑠
終了:					
開始:	石川　司		S3		上野　俊祐
終了:					

備考

決勝

試合番号-95	東大阪大学柏原	3		0	大阪偕星学園
開始:	宇治　巧登	21	D1	13	上野　陸
終了:	佐野　大輔	21	2-0	8	渡邉　健人
開始:	山下　蒼羽	21	D2	15	石川　司
終了:	寺田　浩太朗	21	2-0	15	松島　聖矢
開始:	高橋　洸士	21	S1	5	大山　悠
終了:		21	2-0	6	
開始:	大出　竜輝		S2		松島　聖矢
終了:					
開始:	石澤　樹		S3		石川　司
終了:					

備考

2018年度　春の大会

女子学校対抗の部（G）　その1

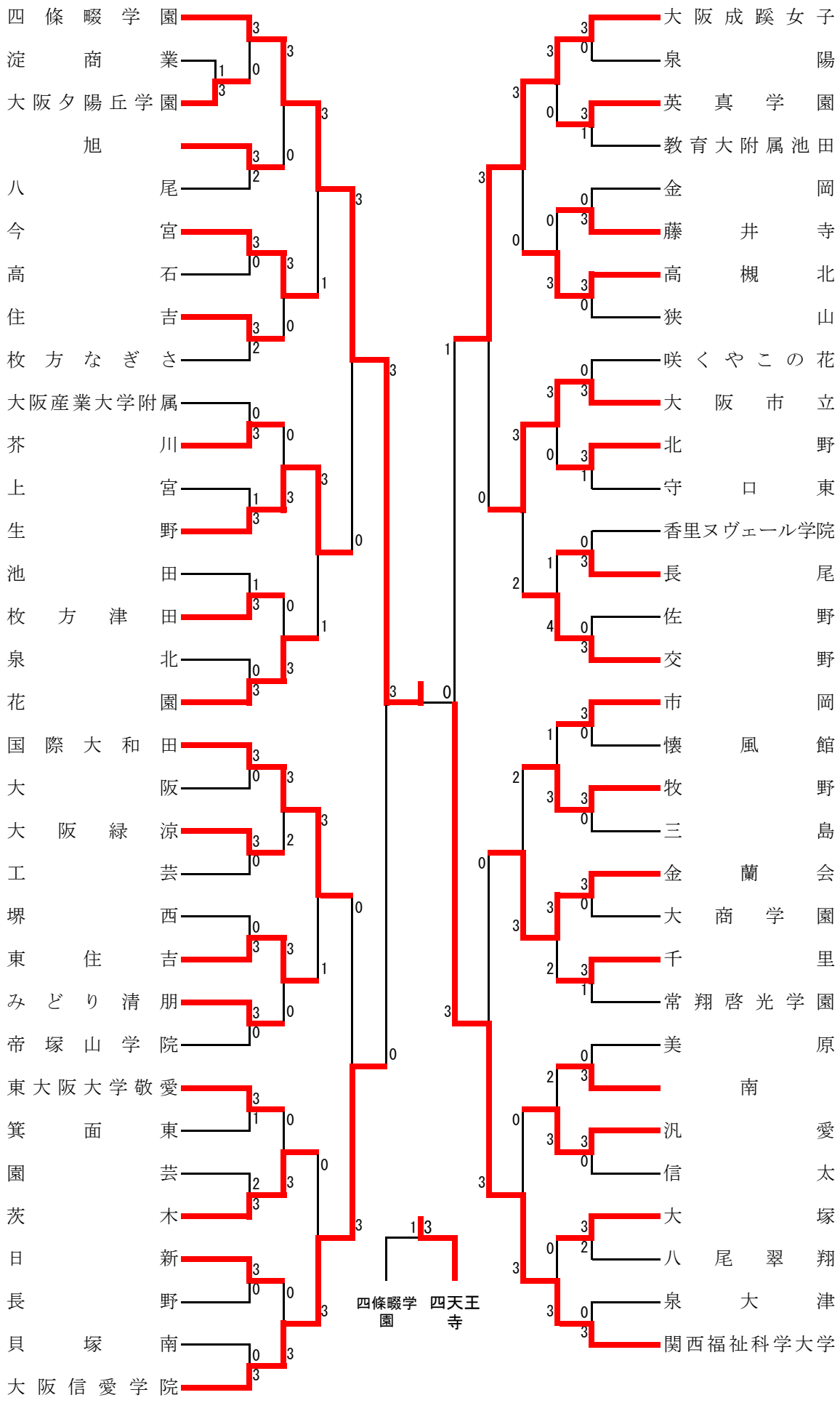

2018年度　春の大会

女子学校対抗の部（G）　その2

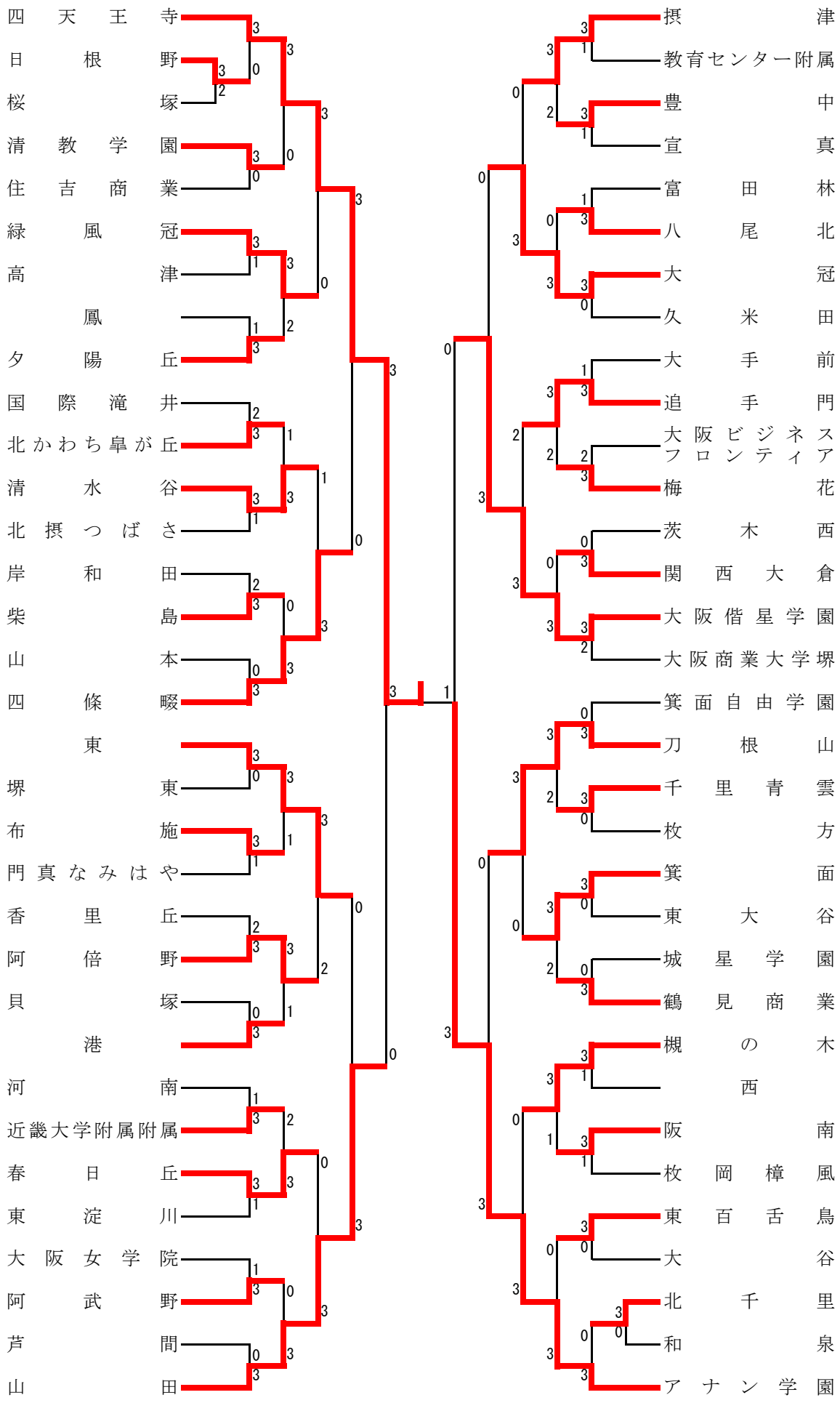

2018春の大会

女子学校対抗

1回戦

試合番号-1	大阪夕陽丘学園	3		1	淀商業
開始:	板東　桃花	15	D1	5	井上　雅
終了:	奥出　虹華	15	2-0	6	福田　彩楓
開始:	奥薗　みなみ	15	D2	6	江口　桜
終了:	大東　優歩	15	2-0	7	浅野　遥香
開始:	岸田　菜優子	6	S1	15	宿利　正莉佳
終了:		13	0-2	15	
開始:	板東　桃花	15	S2	7	谷﨑　由衣
終了:		15	2-0	6	
開始:	奥薗　みなみ		S3		井上　茜
終了:					

備考

1回戦

試合番号-2	日根野	3		2	桜塚
開始:	土井　来未	15	D1	5	伊藤　菜月
終了:	佐藤　歩奈	19 15	2-1	21 11	伊藤　真尋
開始:	川本　明日香	10	D2	15	栗岡　希帆
終了:	西本　優	9	0-2	15	中村　実果
開始:	猪原　瑠夏	7	S1	15	宮武　由依
終了:		9	0-2	15	
開始:	佐藤　歩奈	15	S2	2	美藤　涼香
終了:		15	2-0	5	
開始:	土井　来未	15	S3	7	伊藤　菜月
終了:		12 15	2-1	15 7	

備考

1回戦

試合番号-3	北千里	3		0	和泉
開始:	國行　香里	15	D1	5	岩崎　笑美子
終了:	高橋　美帆	15	2-0	8	平井　優女
開始:	万木　愛香	15	D2	4	本田　日菜乃
終了:	布目　千佳	15	2-0	8	立石　桜
開始:	神上園　詩音	17	S1	15	林　奈々美
終了:		15	2-0	5	
開始:	國行　香里		S2		岩崎　笑美子
終了:			-		
開始:	高橋　美帆		S3		平井　優女
終了:					

備考

2回戦

試合番号-4	四條畷学園	3		0	大阪夕陽丘学園
開始:	植村　理央	15	D1	1	奥出　虹華
終了:	藤井　史織	15	2-0	2	板東　桃花
開始:	久保　優夏	15	D2	4	奥薗　みなみ
終了:	向井　沙織	15	2-0	6	大東　優歩
開始:	齋藤　彩	15	S1	2	岸田　菜優子
終了:		15	2-0	0	
開始:	曽根　結子		S2		奥薗　みなみ
終了:			-		
開始:	植村　理央		S3		板東　桃花
終了:					

備考

2回戦

試合番号-5	旭	3		2	八尾
開始:	玉置　優花	15	D1	7	高峰　かほり
終了:	木村　燦里	17 15	2-1	19 5	寳　美鈴
開始:	大田　京和	14	D2	16	岡﨑　美咲
終了:	森本　爽文	14	0-2	16	岩本　羽唯
開始:	山﨑　姫華	15	S1	13	大沼　未怜
終了:		11 13	1-2	15 15	
開始:	玉置　優花	15	S2	11	齊藤　晴香
終了:		15	2-0	4	
開始:	大田　京和	12	S3	15	高峰　かほり
終了:		15 15	2-1	10 6	

備考

2回戦

試合番号-6	今宮	3		0	高石
開始:	東新　知香	15	D1	3	宮川　佳菜
終了:	猪膝　大空	15	2-0	1	板東　琴未
開始:	岸　朋香	15	D2	6	瀬川　和奈
終了:	松村　優輝	15	2-0	5	松本　夏実
開始:	門田　真奈	15	S1	8	藤内　菜月
終了:		15	2-0	7	
開始:	東新　知香		S2		朝川　柚希
終了:					
開始:	猪膝　大空		S3		板東　琴未
終了:					

備考

2018春の大会

女子学校対抗

2回戦

試合番号-7	住吉	3		2	枚方なぎさ
開始:	秋山　沙理亜	15	D1	3	長井　那生
終了:	山本　佳奈	15	2-0	6	藤本　有須
開始:	神阪　唯紗	15	D2	7	山田　明日香
終了:	宗川　諒佳	5	1-2	15	竹田　桃佳
		13		15	
開始:	園本　アンナ	6	S1	15	今木　千絵
終了:		14	0-2	16	
開始:	山本　佳奈	11	S2	15	長井　那生
終了:		16	2-1	14	
		15		11	
開始:	秋山　沙理亜	15	S3	12	竹田　桃佳
終了:		10	2-1	15	
		17		15	

備考

2回戦

試合番号-8	芥川	3		0	大阪産業大学附属
開始:	名越　友萌	12	D1	15	山本　利静
終了:	上岡　雅	15	2-1	11	佐野　笑美
		15		10	
開始:	角田　真優	10	D2	15	竹内　優佳
終了:	内藤　早希	15	2-1	12	寺田　友捺
		16		14	
開始:	小路　凛	15	S1	4	坂田　萌由
終了:		15	2-0	4	
開始:	名越　友萌		S2		佐野　笑美
終了:					
開始:	上岡　雅		S3		寺田　友捺
終了:					

備考

2回戦

試合番号-9	生野	3		1	上宮
開始:	伊藤　愛瑠	15	D1	13	小川　実希子
終了:	大西　瑞穂	15	2-0	10	金田　のどか
開始:	達富　萌	13	D2	15	久門　舞香
終了:	平澤　彩名	6	0-2	15	平木　香帆
開始:	荒木　実穂	15	S1	5	倉田　初音
終了:		16	2-0	14	
開始:	伊藤　愛瑠	15	S2	8	小川　実希子
終了:		15	2-0	3	
開始:	大西　瑞穂		S3		久門　舞香
終了:					

備考

2回戦

試合番号-10	枚方津田	3		1	池田
開始:	浅田　菜々美	15	D1	5	喜多　生美
終了:	野田　ちより	15	2-0	7	高島　菜摘
開始:	橋爪　美優	15	D2	8	大村　愛美
終了:	平野　華那	12	2-1	15	實生　幸紗
		15		12	
開始:	中西　萌	15	S1	17	太田　朱音
終了:		17	1-2	15	
		14		16	
開始:	野田　ちより	15	S2	11	喜多　生美
終了:		12	2-1	15	
		15		7	
開始:	橋爪　美優		S3		高島　菜摘
終了:					

備考

2回戦

試合番号-11	花園	3		0	泉北
開始:	原　渚紗	15	D1	0	小倉　愛美
終了:	高西　星菜	15	2-0	6	塩見　乃亜
開始:	本田　沙希	15	D2	9	玉置　鈴香
終了:	小笹　千雛	15	2-0	6	山家　みな
開始:	七野　葵	13	S1	15	櫻井　優亜
終了:		15	2-1	9	
		15		13	
開始:	本田　沙希		S2		上野　希央子
終了:					
開始:	高西　星菜		S3		玉置　鈴香
終了:					

備考

2回戦

試合番号-12	国際大和田	3		0	大阪
開始:	橋本　未空	15	D1	8	白井　亜実
終了:	田村　瑠菜	15	2-0	9	佐藤　美沙希
開始:	南　那奈	15	D2	9	北井　海玖
終了:	吉田　早穂	15	2-0	10	大西　なずな
開始:	田中　里奈	15	S1	8	古根川　優羽
終了:		15	2-0	7	
開始:	田村　瑠菜		S2		北井　海玖
終了:					
開始:	橋本　未空		S3		大西　なずな
終了:					

備考

2018春の大会

女子学校対抗

2回戦

試合番号-13	大阪緑涼	3		0	工芸
開始:	飯高　茜月	15	D1	5	赤坂　旺夏
終了:	矢田　れいら	15	2-0	5	杉浦　七弥
開始:	石澤　明希	15	D2	4	斉藤　祐希乃
終了:	守屋　ひなた	15	2-0	6	森谷　涼風
開始:	野口　日笑	15	S1	2	福田　ひろ香
終了:		15	2-0	3	
開始:	守屋　ひなた		S2		屋嘉部　佳香
終了:					
開始:	矢田　れいら		S3		森谷　涼風
終了:					

備考

2回戦

試合番号-14	東住吉	3		0	堺西
開始:	金瀬　瑠華	15	D1	7	東　実優
終了:	市場　若菜	15	2-0	7	河内　亜桜
開始:	林　杏香	15	D2	3	上野　真弥
終了:	越智　彩愛	15	2-0	7	近藤　真利藻
開始:	田中　瑞季	15	S1	10	竹川　知緒
終了:		15	2-0	6	
開始:	寺井　夏音		S2		坂林　暖季
終了:					
開始:	浦川　真未		S3		白石　優芽
終了:					

備考

2回戦

試合番号-15	みどり清朋	3		0	帝塚山学院
開始:	照屋　菜穂	15	D1	7	尾井　茜
終了:	米田　真奈	16	2-0	14	河西　彩圭
開始:	児玉　唯	15	D2	12	向山　華
終了:	菅原　桃香	15	2-0	9	長田　有以
開始:	杉山　千歩	15	S1	4	友田　紗希
終了:		15	2-0	6	
開始:	安冨　真衣		S2		向山　華
終了:					
開始:	児玉　唯		S3		長田　有以
終了:					

備考

2回戦

試合番号-16	東大阪大学敬愛	3		1	箕面東
開始:	行藤　涼香	15	D1	5	伴　ほのか
終了:	友田　莉緒	15	2-0	12	中谷　実里
開始:	杉田　有彩	15	D2	2	中谷　早里
終了:	中原　和実	15	2-0	8	西口　優衣
開始:	横山　望乃	10	S1	15	川野　幸
終了:		15	0-2	17	
開始:	行藤　涼香	15	S2	7	尾江　星海
終了:		15	2-0	7	
開始:	中原　和実		S3		中谷　実里
終了:					

備考

2回戦

試合番号-17	茨木	3		2	園芸
開始:	星谷　愛佳理	15	D1	7	木村　彩香
終了:	川口　紗和	15	2-0	12	山本　みさき
開始:	細川　珠実	8	D2	15	猿渡　春菜
終了:	川口　珠実	16	1-2	14	辻井　南海
		12		15	
開始:	木浦　雪乃	15	S1	10	田中　心萌
終了:		15	2-0	10	
開始:	川口　紗和	12	S2	15	辻井　南海
終了:		11	0-2	15	
開始:	星谷　愛佳理	11	S3	15	山本　みさき
終了:		15	2-1	7	
		15		4	

備考

2回戦

試合番号-18	日新	3		0	長野
開始:	新迫　咲稀	15	D1	4	江川　優音
終了:	中村　香菜	17	2-1	19	射手園　紗月
		15		3	
開始:	武笠　真依	15	D2	8	笹岡　由莉
終了:	武上　怜奈	15	2-0	9	中原　瑞穂
開始:	服部　天音	15	S1	10	北野　佑奈
終了:		15	2-0	7	
開始:	武笠　真依		S2		中原　瑞穂
終了:					
開始:	新迫　咲稀		S3		笹岡　由莉
終了:					

備考

女子学校対抗

2回戦

試合番号-19	大阪信愛学院	3		0	貝塚南
開始:	高橋　薫乃	15	D1	6	米谷　明日香
終了:	花谷　胡桃	15	2-0	4	山田　多美
開始:	大下　真依	15	D2	8	川端　彩乃
終了:	西岡　杏莉	15	2-0	7	籠谷　月菜
開始:	安松　琳音	15	S1	7	大谷　凛
終了:		15	2-0	5	
開始:	高橋　薫乃		S2		川端　彩乃
終了:					
開始:	花谷　胡桃		S3		籠谷　月菜
終了:					

備考

2回戦

試合番号-20	大阪成蹊女子	3		0	泉陽
開始:	落合　来弥	15	D1	4	泉川　亜由
終了:	立花　澪菜	15	2-0	8	宮﨑　希梨
開始:	上本　佳代	15	D2	7	森川　真衣
終了:	岸本　望	15	2-0	7	梅川　絢女
開始:	石田　麗梨	15	S1	12	辻　若菜
終了:		15	2-0	9	
開始:	落合　来弥		S2		上江洲　那奈
終了:					
開始:	立花　澪菜		S3		宮﨑　希梨
終了:					

備考

2回戦

試合番号-21	英真学園	3		1	教育大附属池田
開始:	石川　里咲	15	D1	2	中村　真衣
終了:	横田　千夏	15	2-0	4	堀川　純加
開始:	高野　茜	15	D2	11	得田　真未
終了:	臼杵　恵美子	15	2-0	11	森園　清花
開始:	川口　紗耶	8	S1	15	山中　瞳
終了:		15	1-2	6	
		12		15	
開始:	横田　千夏	15	S2	5	松井　綾里
終了:		15	2-0	9	
開始:	石川　里咲		S3		森園　清花
終了:					

備考

2回戦

試合番号-22	藤井寺	3		0	金岡
開始:	石中　詩音	15	D1	3	下町　日菜
終了:	髙松　真尋	15	2-0	10	南埜　桃加
開始:	太田　夏菜	15	D2	8	小倉　菜摘
終了:	大聖　彩華	15	2-0	9	酒井　彩花
開始:	吉見　咲菜	15	S1	6	村上　紗奈
終了:		15	2-0	5	
開始:	石中　詩音		S2		内藤　玲那
終了:					
開始:	大聖　彩華		S3		山下　蘭奈
終了:					

備考

2回戦

試合番号-23	高槻北	3		0	狭山
開始:	横山　こなみ	15	D1	13	山本　知里
終了:	太田　涼	8	2-1	15	高尾　理紗
		15		12	
開始:	菊山　佳織	15	D2	6	鷹取　姫花
終了:	小夷　ひなた	15	2-0	3	藤田　葵奈
開始:	大村　里菜	15	S1	8	白山　未晴
終了:		15	2-0	13	
開始:	立津　桜		S2		山本　知里
終了:					
開始:	村田　夏		S3		伊藤　多恵
終了:					

備考

2回戦

試合番号-24	大阪市立	3		0	咲くやこの花
開始:	八島　美奈	15	D1	4	林　帆夏
終了:	山下　彩乃	15	2-0	3	石東　礼
開始:	久木原　瑞季	15	D2	5	大神　莉音
終了:	伊藤　楓花	15	2-0	10	柿本　歩風
開始:	玉渕　楓香	15	S1	6	前ヶ迫　清華
終了:		15	2-0	13	
開始:	八島　美奈		S2		茶谷　寧々
終了:					
開始:	山下　彩乃		S3		林　帆夏
終了:					

備考

2018春の大会

女子学校対抗

2回戦

試合番号-25	北野	3		1	守口東
開始:	赤松　陽菜	8	D1	15	長山　凛子
終了:	河上　華子	12	0-2	15	岩本　月
開始:	和田　百々葉	16	D2	14	林　萌菜
終了:	熊谷　美優	15	2-0	7	中村　真悠
開始:	原田　愛菜	15	S1	12	濵中　あん
終了:		15	2-0	9	
開始:	赤松　陽菜	15	S2	5	岩本　月
終了:		15	2-0	6	
開始:	和田　百々葉		S3		長山　凛子
終了:					

備考

2回戦

試合番号-26	長尾	3		0	香里ヌヴェール学院
開始:	前田　ほのか	15	D1	9	鯉森　智里
終了:	窪田　有花	15	2-0	12	森澤　裕莉
開始:	伊藤　圭那	15	D2	7	齊藤　伶奈
終了:	永井　優那	15	2-0	4	高田　桃花
開始:	白川　瑞	15	S1	8	佐藤　槙子
終了:		15	2-0	11	
開始:	前田　ほのか		S2		高田　桃花
終了:					
開始:	永井　優那		S3		森澤　裕莉
終了:					

備考

2回戦

試合番号-27	交野	3		0	佐野
開始:	畑澤　美乃莉	15	D1	8	野間　想
終了:	上田　亜希子	16	2-0	14	清水　愛奈
開始:	前田　彩香	15	D2	8	依田　千亜
終了:	竹内　和凛	15	2-0	10	長岡　優奈
開始:	西川　真唯	15	S1	11	田中　実乃梨
終了:		15	2-0	4	
開始:	畑澤　美乃莉		S2		野間　想
終了:					
開始:	上田　亜希子		S3		清水　愛奈
終了:					

備考

2回戦

試合番号-28	市岡	3		0	懐風館
開始:	石井　公留美	15	D1	8	高田　穂瑠
終了:	田中　寧葵	15	2-0	11	岡本　三奈
開始:	森本　紀里佳	15	D2	10	辻橋　唯
終了:	野田　優美	17	2-0	15	豊田　まなみ
開始:	齋藤　由実	15	S1	1	藤原　彩那
終了:		15	2-0	1	
開始:	田中　寧葵		S2		藤中　典果
終了:					
開始:	野田　優美		S3		高田　穂瑠
終了:					

備考

2回戦

試合番号-29	牧野	3		0	三島
開始:	津曲　小麦	15	D1	7	長岡　花瀬
終了:	増原　和	15	2-0	7	谷　知里
開始:	前田　優希	15	D2	11	田中　美結菜
終了:	中津　実優	15	2-0	4	前田　涼香
開始:	小倉　千佳	16	S1	14	金本　歩海
終了:		15	2-0	10	
開始:	津曲　小麦		S2		松田　桃子
終了:					
開始:	増原　和		S3		長岡　花瀬
終了:					

備考

2回戦

試合番号-30	金蘭会	3		0	大商学園
開始:	木村　夏菜	15	D1	11	平野　ひなた
終了:	吉岡　意都	15	2-0	13	木場　朱音
開始:	亀谷　七海	16	D2	14	谷口　乃々
終了:	三上　有紗	17	2-0	15	金谷　葉月
開始:	金子　理南	15	S1	11	坂本　優奈
終了:		15	2-0	8	
開始:	木村　夏菜		S2		平野　ひなた
終了:					
開始:	吉岡　意都		S3		木場　朱音
終了:					

備考

2018春の大会

女子学校対抗

2回戦

試合番号-31	千里	3		1	常翔啓光学園
開始:	松井　涼音	16	D1	14	豊山　紗希
終了:	多田　萌花	6 15	2-1	15 11	石中　温香
開始:	堀口　莉玖	15	D2	12	網干　朱音
終了:	竹田　沙樹	15	2-0	12	川原　はづき
開始:	阿波　知美	11	S1	15	布村　七海
終了:		10	0-2	15	
開始:	松井　涼音	15	S2	4	豊山　紗希
終了:		4 15	2-1	15 7	
開始:	多田　萌花		S3		石中　温香
終了:					

備考

2回戦

試合番号-32	南	3		0	美原
開始:	山口　華穂	15	D1	6	大江　未桜
終了:	藤本　菜々	15	2-0	6	白山　結愛
開始:	深井　愛生	15	D2	4	小林　海遥
終了:	鍵岡　萌音	15	2-0	13	永田　琴音
開始:	里中　沙津季	15	S1	10	奥谷　茜
終了:		10 15	2-1	15 9	
開始:	山口　華穂		S2		中尾　優里
終了:					
開始:	山下　いおり		S3		大江　未桜
終了:					

備考

2回戦

試合番号-33	汎愛	3		0	信太
開始:	山本　須弥子	15	D1	2	出口　佳厘
終了:	服部　祐未	15	2-0	4	髙橋　あみ
開始:	吉川　桃奈	15	D2	12	足立　未来
終了:	小池　一舞	15	2-0	9	長野　ももね
開始:	村尾　和加那	15	S1	6	木下　佳奈
終了:		15	2-0	5	
開始:	服部　祐未		S2		長野　ももね
終了:					
開始:	吉川　桃奈		S3		足立　未来
終了:					

備考

2回戦

試合番号-34	大塚	3		2	八尾翠翔
開始:	森下　優花	10	D1	15	石川　芹
終了:	塚本　朱希	11	0-2	15	古澤　奈桜
開始:	寺岡　彩乃	14	D2	16	岩津　泉美
終了:	田中　千夏	11	0-2	15	森田　梨那
開始:	京極　萌花	9	S1	15	中村　いずみ
終了:		15 16	2-1	11 14	
開始:	寺岡　彩乃	16	S2	14	石川　芹
終了:		15	2-0	12	
開始:	中山　百合亜	15	S3	13	佐々木　春奈
終了:		15	2-0	8	

備考

2回戦

試合番号-35	関西福祉科学大学	3		0	泉大津
開始:	小田　弥命	15	D1	3	丸尾　幸音
終了:	西川　葉菜	15	2-0	1	岡　優稀乃
開始:	岩井　日南	15	D2	2	泊口　初
終了:	山田　可奈	15	2-0	2	山内　つき楓
開始:	藤本　葵衣	15	S1	4	菊 池　葵
終了:		15	2-0	5	
開始:	井本　紬		S2		山 中　香 乃
終了:					
開始:	小田　弥命		S3		荒牧　理沙
終了:					

備考

2回戦

試合番号-36	四天王寺	3		0	日根野
開始:	関矢　芽紅	15	D1	0	川本　明日香
終了:	徳岡　梨々香	15	2-0	3	西本　優
開始:	坂中　琴音	15	D2	3	土井　来未
終了:	兒玉　亜依	15	2-0	6	佐藤　歩奈
開始:	杉山　明日香	15	S1	2	猪原　瑠夏
終了:		15	2-0	3	
開始:	徳岡　梨々香		S2		川本　明日香
終了:					
開始:	池田　志乃		S3		土井　来未
終了:					

備考

女子学校対抗

2回戦

試合番号-37	清教学園	3		0	住吉商業
開始:	中澤　若葉	15	D1	11	岩佐　汐莉
終了:	久代　若菜	15	2-0	5	多田　涼夏
開始:	三角　有未	15	D2	2	石岡　さゆり
終了:	工藤　咲季	15	2-0	9	登　成美
開始:	村上　優月	15	S1	10	山本　咲良
終了:		15	2-0	8	
開始:	三角　有未		S2		多田　涼夏
終了:					
開始:	中澤　若葉		S3		石岡　さゆり
終了:					

備考

2回戦

試合番号-38	緑風冠	3		1	高津
開始:	石田　夕菜	15	D1	8	田畑　舞花
終了:	渡邊　光玲	15	2-0	10	塚村　仁美
開始:	原口　木乃葉	15	D2	5	濱口　莉奈
終了:	山﨑　優希	15	2-0	8	次田　爽
開始:	黒川　いつき	13	S1	5	阪口　歩
終了:		7	1-1	15	
開始:	渡邊　光玲	14	S2	16	塚村　仁美
終了:		15	1-2	8	
		10		15	
開始:	原口　木乃葉	15	S3	11	田畑　舞花
終了:		17	2-0	15	

備考

2回戦

試合番号-39	夕陽丘	3		1	鳳
開始:	内藤　伶奈	10	D1	15	太田　茉莉花
終了:	桑田　はるか	15	2-1	3	谷　桃華
		15		8	
開始:	中田　百音	15	D2	10	中西　風美香
終了:	髙田　桃子	15	2-0	9	坂巻　佳奈
開始:	中村　加純	15	S1	9	下村　優月
終了:		9	1-2	15	
		9		15	
開始:	内藤　伶奈	15	S2	7	太田　茉莉花
終了:		15	2-0	5	
開始:	山下　亜実香		S3		谷　桃華
終了:					

備考

2回戦

試合番号-40	北かわち皐が丘	3		2	国際滝井
開始:	松尾　楓	15	D1	10	藤井　瑠風
終了:	吉本　萌々花	15	2-0	10	坂口　ひかり
開始:	前田　瑠美	15	D2	10	岡部　しほ
終了:	福原　唯	15	2-0	9	力万　亜莉紗
開始:	向内　友香	16	S1	14	小野　ちなつ
終了:		14	1-2	16	
		11		15	
開始:	吉本　萌々花	8	S2	15	藤井　瑠風
終了:		14	0-2	16	
開始:	松尾　楓	15	S3	12	坂口　ひかり
終了:		15	2-0	6	

備考

2回戦

試合番号-41	清水谷	3		1	北摂つばさ
開始:	岸本　理央	15	D1	6	玉置　紫乃
終了:	中村　早希	15	2-0	1	池浦　日菜乃
開始:	天堀　真菜	6	D2	15	寺本　華
終了:	都井　明日香	3	0-2	15	齊藤　千夏
開始:	岸田　渚	15	S1	5	鈴木　遥子
終了:		8	2-1	15	
		15		8	
開始:	岸本　理央	11	S2	15	寺本　華
終了:		15	2-1	10	
		15		4	
開始:	中村　早希		S3		齊藤　千夏
終了:					

備考

2回戦

試合番号-42	柴島	3		2	岸和田
開始:	笹本　央天	17	D1	15	塩路　彩乃
終了:	本田　珠美	15	2-0	8	阪口　裕香
開始:	山崎　朱理	4	D2	15	吉田　麻里子
終了:	坂詰　眞生	14	0-2	16	下和佐　涼花
開始:	清水　海那	7	S1	15	木内　夏実
終了:		15	2-1	11	
		15		11	
開始:	丸山　瑠稀	6	S2	15	塩路　彩乃
終了:		7	0-2	15	
開始:	本田　珠美	15	S3	11	阪口　裕香
終了:		15	2-0	3	

備考

女子学校対抗

2回戦

試合番号-43	四條畷	3		0	山本
開始:	山中　万鈴	15	D1	11	中田　朱音
終了:	川又　美結	15	2-0	1	新地　咲綾
開始:	辻田　麗	15	D2	9	平松　玲夏
終了:	森田　友来子	15	2-0	10	高島　さくら
開始:	池田　萌	15	S1	8	川口　葵
終了:		15	2-0	6	
開始:	山中　万鈴		S2		平松　玲夏
終了:					
開始:	川又　美結		S3		高島　さくら
終了:					

備考

2回戦

試合番号-44	東	3		0	堺東
開始:	横佐古　菜々	15	D1	6	三橋　茉紘
終了:	村田　彩花	15	2-0	2	枡田　楓花
開始:	鎌谷　陽菜	15	D2	10	本城　美樹
終了:	豊川　美璃	15	2-0	8	佐藤　美桜
開始:	児島　咲樹	15	S1	5	堀越　涼花
終了:		15	2-0	6	
開始:	村田　彩花		S2		枡田　楓花
終了:			-		
開始:	横佐古　菜々		S3		三橋　茉紘
終了:					

備考

2回戦

試合番号-45	布施	3		1	門真なみはや
開始:	矢野　三佐子	15	D1	8	宮田　ゆうか
終了:	亀井　綾乃	15	2-0	7	長崎　朱莉
開始:	倉橋　陽花	8	D2	15	上村　美帆
終了:	岩見　悠	10	0-2	15	藤井　優奈
開始:	中西　紗希	7	S1	15	米谷　彩美
終了:		15	2-1	10	
		15		10	
開始:	矢野　三佐子	15	S2	9	宮田　ゆうか
終了:		15	2-0	9	
開始:	亀井　綾乃		S3		上村　美帆
終了:					

備考

2回戦

試合番号-46	阿倍野	3		2	香里丘
開始:	杉本　実優	17	D1	15	西谷　千莉奈
終了:	中濱　琴乃	15	2-0	8	山口　彩羽
開始:	東　知優	13	D2	15	須見　かりん
終了:	蔦谷　馨子	11	0-2	15	妹尾　りな
開始:	櫻井　佳綸	16	S1	14	井川　穂乃香
終了:		15	2-0	7	
開始:	杉本　実優	11	S2	15	藤本　ひかり
終了:		9	0-2	15	
開始:	澤田　海里	15	S3	13	濵　奈々恵
終了:		15	2-0	2	

備考

2回戦

試合番号-47	港	3		0	貝塚
開始:	杉森　羽夏	15	D1	12	左近　奈未
終了:	小堀端　愛蘭	15	2-0	9	澤田　弥矢
開始:	長野　絢香	15	D2	4	西村　結衣
終了:	松尾　優花	15	2-0	4	川崎　稚奈
開始:	浅野　麻耶	14	S1	16	宮本　陽菜
終了:		15	2-1	10	
		15		7	
開始:	松尾　優花		S2		左近　奈未
終了:					
開始:	小堀端　愛蘭		S3		黒川　萌々
終了:					

備考

2回戦

試合番号-48	近畿大学附属附属	3		1	河南
開始:	佐々木　澪	13	D1	15	磯野　伊吹
終了:	堤　優衣	14	0-2	16	名倉　実優
開始:	加藤　舞	15	D2	10	黒木　穂乃香
終了:	辻部　瑞穂	15	2-0	10	永長　美羽
開始:	平原　ひなた	15	S1	10	田村　栞
終了:		15	2-0	11	
開始:	辻部　瑞穂	15	S2	10	黒木　穂乃香
終了:		15	2-0	9	
開始:	加藤　舞		S3		永長　美羽
終了:					

備考

女子学校対抗

2回戦

試合番号-49	春日丘	3		1	東淀川
開始:	村本　萌花	15	D1	7	中辻　穂乃花
終了:	壷井　朝葵	17	2-0	15	野田　結花
開始:	中里　花菜	12	D2	15	菅原　こはる
終了:	加藤　美咲	15	2-1	11	古澤　瑞己
		17		15	
開始:	富永　彩花	7	S1	15	張尾　百華
終了:		15	1-2	11	
		9		15	
開始:	村本　萌花	15	S2	4	出崎　佳奈
終了:		15	2-0	12	
開始:	加藤　美咲		S3		今西　衣楓
終了:					

備考

2回戦

試合番号-50	阿武野	3		1	大阪女学院
開始:	高木　優季	15	D1	10	北原　佳奈
終了:	下浦　もも	17	2-0	15	橋詰　美乃里
開始:	小野川　遥香	7	D2	15	内田　和
終了:	佐藤　夏貴	4	0-2	15	田島　奈美
開始:	野村　実来	15	S1	8	樋口　希
終了:		9	2-1	15	
		17		15	
開始:	岡崎　あい	15	S2	5	内田　和
終了:		15	2-0	7	
開始:	上野　詩恵		S3		岩本　真由美
終了:					

備考

2回戦

試合番号-51	山田	3		0	芦間
開始:	川村　千夏	15	D1	2	川崎　真実
終了:	川本　芽吹	15	2-0	6	徳永　彩花
開始:	遠藤　和花	15	D2	8	古藤　未琴
終了:	山藤　リサ	15	2-0	6	濵頭　彩夏
開始:	荒井　紗玖良	15	S1	3	赤井　彩夏
終了:		15	2-0	4	
開始:	栗本　菜実		S2		徳永　彩花
終了:					
開始:	川村　千夏		S3		川崎　真実
終了:					

備考

2回戦

試合番号-52	摂津	3		1	教育センター附属
開始:	越智　咲月	15	D1	13	髙田　芽生
終了:	奥田　初夏	8	2-1	15	三原　沙梨
		15		12	
開始:	木村　遥花	15	D2	10	小松原　蘭
終了:	道岡　汀	15	2-0	7	長嶺　芽生
開始:	仲村　多恵	4	S1	15	芦田　多佳音
終了:		15	1-2	12	
		13		15	
開始:	奥田　初夏	15	S2	7	木曽　萌
終了:		15	2-0	3	
開始:	越智　咲月		S3		髙田　芽生
終了:					

備考

2回戦

試合番号-53	豊中	3		1	宣真
開始:	舩越　茉優	15	D1	7	越智　希
終了:	中村　文香	15	2-0	2	藤井　和
開始:	上原　莉那	6	D2	15	村上　茉優
終了:	植村　紗季	2	0-2	15	岡田　美優
開始:	渡邉　真菜美	15	S1	17	宇都宮　早穂
終了:		15	2-1	10	
		15		12	
開始:	舩越　茉優	15	S2	8	村上　茉優
終了:		15	2-0	13	
開始:	川口　夏芽		S3		岡田　美優
終了:					

備考

2回戦

試合番号-54	八尾北	3		1	富田林
開始:	宮岡　莉子	15	D1	13	前神　未来
終了:	三浦　優里音	15	2-0	2	鳥山　柚羽
開始:	秦　彩乃	15	D2	12	森本　扇由
終了:	塩谷　星月	15	2-0	7	十川　天音
開始:	田中　友理亜	3	S1	15	眞銅　好美
終了:		11	0-2	15	
開始:	宮岡　莉子	15	S2	8	田中　里奈
終了:		15	2-0	1	
開始:	塩谷　星月		S3		笠原　志保
終了:					

備考

2018春の大会

女子学校対抗

2回戦

試合番号-55	大冠	3		0	久米田
開始:	小川　桃果	15	D1	8	照屋　優衣
終了:	小谷　菜摘	15	2-0	8	中山　日和
開始:	畑中　琴弥	15	D2	9	平山　遥香
終了:	奥野　麻央里	15	2-0	13	北坂　芽依
開始:	願野　奈未稀	17	S1	15	名取　瑞希
終了:		15	2-0	9	
開始:	小川　桃果		S2		中山　日和
終了:					
開始:	小谷　菜摘		S3		武輪　のぞみ
終了:					

備考

2回戦

試合番号-56	追手門	3		1	大手前
開始:	鳩岡　ゆうな	15	D1	6	中橋　祐衣
終了:	井戸　佑葉	15	2-0	12	兼子　有里菜
開始:	平井　凜香	15	D2	11	齋藤　由佳
終了:	藤本　光咲	18	2-0	16	中谷　芽依
開始:	山口　奈央	18	S1	16	香川　心音
終了:		12	1-2	15	
		6		15	
開始:	鳩岡　ゆうな	15	S2	5	吉原　快
終了:		15	2-0	1	
開始:	井戸　佑葉		S3		中谷　芽依
終了:					

備考

2回戦

試合番号-57	梅花	3		2	大阪ビジネスフロンティア
開始:	吉本　早希	10	D1	15	交合　尋香
終了:	坂口　愛梨	6	0-2	15	三上　眞彩
開始:	岡田　優希	15	D2	12	一色　未結
終了:	鹿島　菜生	15	2-0	10	渡邊　和花
開始:	坂上　由莉	8	S1	15	谷田　純菜
終了:		6	0-2	15	
開始:	吉本　早希	15	S2	11	三上　眞彩
終了:		7	2-1	15	
		15		11	
開始:	坂口　愛梨	15	S3	9	藤川　夏未
終了:		15	2-0	4	

備考

2回戦

試合番号-58	関西大倉	3		0	茨木西
開始:	関藤　佑奈	15	D1	10	石居　里菜
終了:	上林　瑞希	15	2-0	6	出井　舞佳
開始:	稲次　由香莉	16	D2	14	辻　彩芽
終了:	大西　那奈	15	2-0	12	徳山　夏生
開始:	髙谷　綾香	15	S1	12	下辻　零乃
終了:		15	2-0	13	
開始:	上林　瑞希		S2		徳山　夏生
終了:					
開始:	関藤　佑奈		S3		石居　里菜
終了:					

備考

2回戦

試合番号-59	大阪偕星学園	3		2	大阪商業大学堺
開始:	梶川　桜	6	D1	15	片山　絵理
終了:	福﨑　渚咲	13	0-2	15	澤江　瑠美
開始:	辻　茉優	15	D2	12	白崎　葵
終了:	勝丸　純菜	15	2-0	11	畑山　彩瑛
開始:	大久保　花音	15	S1	10	渡邊　彩乃
終了:		15	2-0	11	
開始:	辻　茉優	11	S2	15	白崎　葵
終了:		12	0-2	15	
開始:	勝丸　純菜	11	S3	15	畑山　彩瑛
終了:		15	2-1	4	
		15		9	

備考

2回戦

試合番号-60	刀根山	3		0	箕面自由学園
開始:	田辺　藍梨	7	D1	15	中原　雪乃
終了:	前田　和音	15	2-1	13	南　綸花
		15		7	
開始:	犬飼　真美	15	D2	8	東山　優子
終了:	米田　衣吹	15	2-1	17	川合　未紗
		15		13	
開始:	新垣　亜美	15	S1	9	濱　風雅
終了:		16	2-0	14	
開始:	長谷川　夏希		S2		中原　雪乃
終了:					
開始:	犬飼　真美		S3		東山　優子
終了:					

備考

女子学校対抗

2回戦

試合番号-61	千里青雲	3		0	枚方
開始:	今井　亜優	15	D1	7	北口　葵
終了:	山田　莉央	15	2-0	7	金田　成美
開始:	齊藤　未来	15	D2	6	金児　莉沙
終了:	石井　ななせ	15	2-0	13	中川　実来
開始:	市村　有彩	15	S1	13	佃　美歩
終了:		15	2-0	13	
開始:	今井　亜優		S2		金児　莉沙
終了:					
開始:	石井　ななせ		S3		北口　葵
終了:					

備考

2回戦

試合番号-62	箕面	3		0	東大谷
開始:	池部　鈴菜	15	D1	5	前田　梨子
終了:	冨田　くるみ	15	2-0	4	三角　彩巴
開始:	足立　佳子	15	D2	2	布本　美羽
終了:	松尾　祐奈	15	2-0	4	瀧川　久瑠実
開始:	長谷川　詩穏	15	S1	8	福永　萌
終了:		15	2-0	5	
開始:	兵頭　可奈子		S2		前田　梨子
終了:					
開始:	冨田　くるみ		S3		布本　美羽
終了:					

備考

2回戦

試合番号-63	鶴見商業	3		0	城星学園
開始:	原田　紋奈	15	D1	17	土橋　瑞加
終了:	涌嶋　愛巳	15	2-1	6	吉川　美優
		15		8	
開始:	寺川　希星	16	D2	14	二井本　澪
終了:	沼田　さくら	15	2-0	12	平山　玲名
開始:	酒井　晶帆	15	S1	5	文　寿海
終了:		15	2-0	4	
開始:	原田　紋奈		S2		土橋　瑞加
終了:					
開始:	涌嶋　愛巳		S3		吉川　美優
終了:					

備考

2回戦

試合番号-64	槻の木	3		1	西
開始:	松原　和叶	15	D1	10	石川　優希
終了:	田中　かれん	10	2-1	15	安部　有理沙
		15		13	
開始:	午菴　くるみ	11	D2	15	山尾　真友香
終了:	辻﨑　鈴菜	16	2-1	14	高島　綾菜
		15		12	
開始:	甲斐　ほのか	15	S1	11	切通　弥理
終了:		9	1-2	15	
		8		15	
開始:	松原　和叶	16	S2	14	石川　優希
終了:		15	2-0	8	
開始:	田中　かれん		S3		安部　有理沙
終了:					

備考

2回戦

試合番号-65	阪南	3		1	枚岡樟風
開始:	熊谷　萌佳	15	D1	11	岡野　愛
終了:	野村　花菜	15	2-0	8	鳥羽　桃花
開始:	水谷　佳音	15	D2	8	土居　真彩希
終了:	柳井　美穂	15	2-0	12	岩見　優菜
開始:	大村　香桐乃	8	S1	15	藤田　春妃
終了:		8	0-2	15	
開始:	熊谷　萌佳	15	S2	17	岡野　愛
終了:		15	2-1	6	
		15		9	
開始:	楠本　奈央		S3		鳥羽　桃花
終了:					

備考

2回戦

試合番号-66	東百舌鳥	3		0	大谷
開始:	丸山　春菜	15	D1	5	江川　佳穂
終了:	青木　諒子	15	2-0	9	藤立　真理
開始:	藤原　舞子	15	D2	5	鹿子　瑞月
終了:	田中　美咲	15	2-0	3	沢井　咲希
開始:	橋野　莉奈	15	S1	6	石井　柊子
終了:		15	2-0	9	
開始:	岸本　誉		S2		福田　愛奈
終了:					
開始:	丸山　春菜		S3		森貞　芽唯
終了:					

備考

2018春の大会

女子学校対抗

2回戦

試合番号-67	アナン学園	3		0	北千里
開始:	菅生　千尋	15	D1	2	國行　香里
終了:	畑　有沙	15	2-0	1	高橋　美帆
開始:	小山　優	15	D2	1	万木　愛香
終了:	橋尾　佳那	15	2-0	4	布目　千佳
開始:	亀野　日葵	15	S1	4	西村　唯花
終了:		15	2-0	5	
開始:	万井　梨乃		S2		國行　香里
終了:					
開始:	中川　えみり		S3		高橋　美帆
終了:					

備考

3回戦

試合番号-68	四條畷学園	3		0	旭
開始:	曽根　結子	15	D1	3	大田　京和
終了:	蓮本　沙奈	15	2-0	3	森本　爽文
開始:	久保　優夏	15	D2	3	玉置　優花
終了:	向井　沙織	15	2-0	5	木村　燦里
開始:	植村　理央	15	S1	2	蔵園　絢花
終了:		15	2-0	1	
開始:	齋藤　彩		S2		金﨑　結子
終了:					
開始:	藤井　史織		S3		山﨑　姫華
終了:					

備考

3回戦

試合番号-69	今宮	3		0	住吉
開始:	東新　知香	15	D1	4	神阪　唯紗
終了:	猪膝　大空	15	2-0	8	宗川　諒佳
開始:	門田　真奈	10	D2	15	秋山　沙理亜
終了:	菅野　梨湖	15	2-1	12	山本　佳奈
		17		15	
開始:	岸　朋香	15	S1	10	園本　アンナ
終了:		15	2-0	8	
開始:	東新　知香		S2		山本　佳奈
終了:					
開始:	猪膝　大空		S3		秋山　沙理亜
終了:					

備考

3回戦

試合番号-70	生野	3		0	芥川
開始:	伊藤　愛瑠	15	D1	11	角田　真優
終了:	大西　瑞穂	15	2-0	9	内藤　早希
開始:	達富　萌	12	D2	15	名越　友萌
終了:	藤田　紗帆	15	2-1	11	上岡　雅
		15		6	
開始:	荒木　実穂	16	S1	14	小路　凛
終了:		11	2-1	15	
		15		10	
開始:	大西　瑞穂		S2		名越　友萌
終了:					
開始:	伊藤　愛瑠		S3		上岡　雅
終了:					

備考

3回戦

試合番号-71	花園	3		0	枚方津田
開始:	本田　沙希	10	D1	15	浅田　菜々美
終了:	小笹　千雛	15	2-1	6	野田　ちより
		15		7	
開始:	原　渚紗	15	D2	7	長尾　結季
終了:	高西　星菜	15	2-0	9	中西　萌
開始:	七野　葵	15	S1	8	橋爪　美優
終了:		15	2-0	13	
開始:	本田　沙希		S2		野田　ちより
終了:					
開始:	高西　星菜		S3		浅田　菜々美
終了:					

備考

3回戦

試合番号-72	国際大和田	3		2	大阪緑涼
開始:	橋本　未空	15	D1	8	飯高　茜月
終了:	田村　瑠菜	13	2-1	15	矢田　れいら
		15		10	
開始:	南　那奈	8	D2	15	石澤　明希
終了:	吉田　早穂	15	1-2	12	守屋　ひなた
		7		15	
開始:	田中　里奈	15	S1	12	野口　日笑
終了:		15	2-0	12	
開始:	田村　瑠菜	2	S2	15	守屋　ひなた
終了:		7	0-2	15	
開始:	橋本　未空	16	S3	14	矢田　れいら
終了:		15	2-0	8	

備考

女子学校対抗

3回戦

試合番号-73	東住吉	3		0	みどり清朋
開始:	金瀬　瑠華	15	D1	7	杉山　千歩
終了:	市場　若菜	15	2-0	2	安冨　真衣
開始:	林　杏香	15	D2	12	照屋　菜穂
終了:	越智　彩愛	15	2-0	6	米田　真奈
開始:	寺井　夏音	15	S1	12	児玉　唯
終了:		15	2-0	8	
開始:	浦川　真未		S2		菅原　桃香
終了:					
開始:	田中　瑞季		S3		杉山　千歩
終了:					

備考

3回戦

試合番号-74	茨木	3		0	東大阪大学敬愛
開始:	星谷　愛佳理	15	D1	8	行藤　涼香
終了:	川口　紗和	15	2-0	9	友田　莉緒
開始:	細川　珠実	15	D2	5	杉田　有彩
終了:	川口　珠実	15	2-0	9	中原　和実
開始:	木浦　雪乃	15	S1	2	横山　望乃
終了:		15	2-0	2	
開始:	川口　紗和		S2		行藤　涼香
終了:					
開始:	星谷　愛佳理		S3		中原　和実
終了:					

備考

3回戦

試合番号-75	大阪信愛学院	3		0	日新
開始:	高橋　薫乃	15	D1	6	武笠　真依
終了:	花谷　胡桃	10	2-1	15	武上　怜奈
		15		7	
開始:	大下　真依	15	D2	13	新迫　咲稀
終了:	西岡　杏莉	15	2-0	8	中村　香菜
開始:	安松　琳音	15	S1	7	服部　天音
終了:		15	2-0	2	
開始:	高橋　薫乃		S2		武笠　真依
終了:					
開始:	花谷　胡桃		S3		新迫　咲稀
終了:					

備考

3回戦

試合番号-76	大阪成蹊女子	3		0	英真学園
開始:	落合　来弥	15	D1	8	臼杵　恵美子
終了:	石田　麗梨	15	2-0	7	岩崎　百音
開始:	上本　佳代	15	D2	9	石川　里咲
終了:	岸本　望	15	2-0	9	横田　千夏
開始:	立花　澪菜	15	S1	9	高野　茜
終了:		15	2-0	4	
開始:	落合　来弥		S2		石川　里咲
終了:					
開始:	岸本　望		S3		横田　千夏
終了:					

備考

3回戦

試合番号-77	高槻北	3		0	藤井寺
開始:	大村　里菜	15	D1	13	石中　詩音
終了:	立津　桜	11	2-1	15	髙松　真尋
		15		11	
開始:	横山　こなみ	15	D2	12	太田　夏菜
終了:	太田　涼	15	2-0	4	大聖　彩華
開始:	村田　夏	15	S1	13	吉見　咲菜
終了:		15	2-0	8	
開始:	小夷　ひなた		S2		石中　詩音
終了:					
開始:	菊山　佳織		S3		大聖　彩華
終了:					

備考

3回戦

試合番号-78	大阪市立	3		0	北野
開始:	八島　美奈	15	D1	5	原田　愛菜
終了:	山下　彩乃	15	2-0	7	上野　綾香
開始:	久木原　瑞季	15	D2	7	赤松　陽菜
終了:	伊藤　楓花	15	2-0	12	河上　華子
開始:	強力　萌乃	15	S1	9	和田　百々葉
終了:		15	2-0	9	
開始:	八島　美奈		S2		赤松　陽菜
終了:					
開始:	山下　彩乃		S3		河上　華子
終了:					

備考

2018春の大会

女子学校対抗

3回戦

試合番号-79	交野	4		1	長尾
開始:	畑澤　美乃莉	15	D1	9	伊藤　圭那
終了:	上田　亜希子	15	2-0	8	永井　優那
開始:	武田　紗季	15	D2	10	前田　ほのか
終了:	山崎　美桜	15	2-0	5	窪田　有花
開始:	西川　真唯	9	S1	15	白川　瑞
終了:		20	0-2	21	
開始:	畑澤　美乃莉	15	S2	13	前田　ほのか
終了:		15	2-0	7	
開始:	上田　亜希子	15	S3	5	永井　優那
終了:		15	2-0	13	

備考

3回戦

試合番号-80	牧野	3		1	市岡
開始:	津曲　小麦	15	D1	7	森本　紀里佳
終了:	増原　和	15	2-0	3	野田　優美
開始:	前田　優希	13	D2	15	齋藤　由実
終了:	中津　実優	15	1-2	10	袋谷　静香
		9		15	
開始:	小倉　千佳	15	S1	10	田中　寧葵
終了:		18	2-0	16	
開始:	津曲　小麦	15	S2	8	森本　紀里佳
終了:		15	2-0	10	
開始:	増原　和		S3		野田　優美
終了:					

備考

3回戦

試合番号-81	金蘭会	3		2	千里
開始:	亀谷　七海	7	D1	15	松井　凉音
終了:	三上　有紗	5	0-2	15	多田　萌花
開始:	木村　夏菜	15	D2	8	堀口　莉玖
終了:	吉岡　意都	15	2-0	9	竹田　沙樹
開始:	金子　理南	19	S1	17	西良　彩織
終了:		15	2-0	13	
開始:	木村　夏菜	6	S2	15	松井　凉音
終了:		7	0-2	15	
開始:	吉岡　意都	15	S3	12	多田　萌花
終了:		15	2-0	7	

備考

3回戦

試合番号-82	汎愛	3		2	南
開始:	金子　歩佳	3	D1	15	山口　華穂
終了:	藤岡　優華	6	0-2	15	藤本　菜々
開始:	服部　祐未	15	D2	11	里中　沙津季
終了:	山本　須弥子	15	2-0	7	武田　莉歌
開始:	村尾　和加那	15	S1	8	山下　いおり
終了:		15	2-0	13	
開始:	吉川　桃奈	8	S2	15	山口　華穂
終了:		11	0-2	15	
開始:	小池　一舞	7	S3	15	藤本　菜々
終了:		15	2-1	9	
		15		9	

備考

3回戦

試合番号-83	関西福祉科学大学	3		0	大塚
開始:	岩井　日南	15	D1	8	森下　優花
終了:	山田　可奈	15	2-0	1	塚本　朱希
開始:	小田　弥命	15	D2	0	中山　百合亜
終了:	中島　未優	15	2-0	3	青木　菜桜
開始:	井本　紬	15	S1	3	田中　千夏
終了:		15	2-0	3	
開始:	藤本　葵衣		S2		京極　萌花
終了:					
開始:	小田　弥命		S3		寺岡　彩乃
終了:					

備考

3回戦

試合番号-84	四天王寺	3		0	清教学園
開始:	坂中　琴音	15	D1	4	村上　優月
終了:	兒玉　亜依	15	2-0	2	工藤　咲季
開始:	関矢　芽紅	15	D2	3	中澤　若葉
終了:	徳岡　梨々香	15	2-0	2	久代　若菜
開始:	池田　志乃	15	S1	6	三角　有未
終了:		15	2-0	0	
開始:	杉山　明日香		S2		中澤　若葉
終了:					
開始:	徳岡　梨々香		S3		久代　若菜
終了:					

備考

2018春の大会

女子学校対抗

3回戦

試合番号-85	緑風冠	3		2	夕陽丘
開始:	石田　夕菜	12	D1	15	内藤　伶奈
終了:	渡邊　光玲	15 4	1-2	12 15	桑田　はるか
開始:	山﨑　優希	15	D2	13	山下　亜実香
終了:	原口　木乃葉	16	2-0	14	松木　遥
開始:	黒川　いつき	15	S1	9	中村　加純
終了:		6 16	2-1	15 14	
開始:	渡邊　光玲	13	S2	15	内藤　伶奈
終了:		13	0-2	15	
開始:	原口　木乃葉	10	S3	15	山下　亜実香
終了:		15 15	2-1	7 7	

備考

3回戦

試合番号-86	清水谷	3		1	北かわち皐が丘
開始:	岸本　理央	10	D1	15	松尾　楓
終了:	中村　早希	15 8	1-2	7 15	吉本　萌々花
開始:	岸田　渚	15	D2	9	前田　瑠美
終了:	山元　薫	15	2-0	8	福原　唯
開始:	都井　明日香	15	S1	6	向内　友香
終了:		15	2-0	6	
開始:	岸本　理央	18	S2	16	吉本　萌々花
終了:		15	2-0	13	
開始:	中村　早希		S3		松尾　楓
終了:					

備考

3回戦

試合番号-87	四條畷	3		0	柴島
開始:	森田　友来子	15	D1	3	笹本　央天
終了:	山中　万鈴	13 15	2-1	15 12	本田　珠美
開始:	池田　萌	16	D2	14	丸山　瑠稀
終了:	辻田　麗	15	2-0	3	森岡　木葉
開始:	川又　美結	15	S1	6	山崎　朱理
終了:		15	2-0	5	
開始:	山中　万鈴		S2		笹本　央天
終了:					
開始:	森田　友来子		S3		本田　珠美
終了:					

備考

3回戦

試合番号-88	東	3		1	布施
開始:	横佐古　菜々	15	D1	6	亀井　綾乃
終了:	村田　彩花	15	2-0	7	矢野　三佐子
開始:	豆田　優	4	D2	15	倉橋　陽花
終了:	吉田　帆乃佳	15 13	1-2	12 15	岩見　悠
開始:	児島　咲樹	15	S1	13	中西　紗希
終了:		12 15	2-1	15 7	
開始:	村田　彩花	17	S2	15	矢野　三佐子
終了:		15	2-0	8	
開始:	横佐古　菜々		S3		亀井　綾乃
終了:					

備考

3回戦

試合番号-89	阿倍野	3		1	港
開始:	杉本　実優	15	D1	12	長野　絢香
終了:	中濱　琴乃	15	2-0	10	松尾　優花
開始:	中野　晴菜	11	D2	15	杉森　羽夏
終了:	澤田　海里	15 15	2-1	11 12	小堀端　愛蘭
開始:	櫻井　佳綸	12	S1	15	阿部　千咲
終了:		15 8	1-2	10 15	
開始:	杉本　実優	15	S2	10	浅野　麻耶
終了:		15	2-0	9	
開始:	澤田　海里		S3		松尾　優花
終了:					

備考

3回戦

試合番号-90	春日丘	3		2	近畿大学附属附属
開始:	中里　花菜	12	D1	15	加藤　舞
終了:	加藤　美咲	15 11	1-2	11 15	辻部　瑞穂
開始:	村本　萌花	15	D2	9	佐々木　澪
終了:	壷井　朝葵	15	2-0	10	堤　優衣
開始:	日下部　優奈	15	S1	8	平原　ひなた
終了:		16	2-0	14	
開始:	加藤　美咲	9	S2	15	辻部　瑞穂
終了:		7	0-2	15	
開始:	村本　萌花	11	S3	15	加藤　舞
終了:		15 15	2-1	11 3	

備考

女子学校対抗

3回戦

試合番号-91	山田	3		0	阿武野
開始:	栗本　菜実	15	D1	5	高木　優季
終了:	間島　瑠花	15	2-0	5	下浦　もも
開始:	川村　千夏	15	D2	3	小野川　遥香
終了:	川本　芽吹	15	2-0	6	佐藤　夏貴
開始:	山藤　リサ	15	S1	8	上野　詩恵
終了:		15	2-0	8	
開始:	栗本　菜実		S2		岡崎　あい
終了:					
開始:	川村　千夏		S3		野村　実来
終了:					

備考

3回戦

試合番号-92	摂津	3		2	豊中
開始:	木村　遥花	15	D1	9	舩越　茉優
終了:	道岡　汀	15	2-0	12	中村　文香
開始:	奥田　初夏	15	D2	10	上原　莉那
終了:	塩田　美空	15	2-0	9	植村　紗季
開始:	越智　咲月	10	S1	15	渡邉　真菜美
終了:		17	1-2	15	
		13		15	
開始:	木村　遥花	15	S2	17	舩越　茉優
終了:		11	0-2	15	
開始:	奥田　初夏	15	S3	7	川口　夏芽
終了:		15	2-0	7	

備考

3回戦

試合番号-93	大冠	3		0	八尾北
開始:	小川　桃果	15	D1	3	宮岡　莉子
終了:	小谷　菜摘	15	3-0	3	三浦　優里音
開始:	畑中　琴弥	15	D2	4	秦　彩乃
終了:	奥野　麻央里	15	2-0	10	塩谷　星月
開始:	願野　奈未稀	15	S1	5	田中　友理亜
終了:		15	2-0	3	
開始:	藤原　真奈美		S2		塩谷　星月
終了:					
開始:	小川　桃果		S3		宮岡　莉子
終了:					

備考

3回戦

試合番号-94	追手門	3		2	梅花
開始:	鳩岡　ゆうな	15	D1	11	尾崎　優樹
終了:	井戸　佑葉	15	2-0	6	坂上　由莉
開始:	平井　凜香	13	D2	15	吉本　早希
終了:	藤本　光咲	15	1-2	8	坂口　愛梨
		14		16	
開始:	山口　奈央	12	S1	15	鹿島　菜生
終了:		11	0-2	15	
開始:	鳩岡　ゆうな	15	S2	2	岡田　優希
終了:		15	2-0	4	
開始:	井戸　佑葉	15	S3	10	吉本　早希
終了:		15	2-0	8	

備考

3回戦

試合番号-95	大阪偕星学園	3		0	関西大倉
開始:	辻　茉優	15	D1	4	関藤　佑奈
終了:	勝丸　純菜	15	2-0	5	髙谷　綾香
開始:	梶川　桜	15	D2	3	稲次　由香莉
終了:	福﨑　渚咲	15	2-0	8	大西　那奈
開始:	大久保　花音	12	S1	15	上林　瑞希
終了:		15	2-1	12	
		15		9	
開始:	辻　茉優		S2		関藤　佑奈
終了:			-		
開始:	勝丸　純菜		S3		髙谷　綾香
終了:					

備考

3回戦

試合番号-96	刀根山	3		2	千里青雲
開始:	田辺　藍梨	15	D1	7	今井　亜優
終了:	前田　和音	12	1-2	15	山田　莉央
		14		16	
開始:	犬飼　真美	15	D2	9	齊藤　未来
終了:	米田　衣吹	15	2-0	10	石井　ななせ
開始:	新垣　亜美	15	S1	12	市村　有彩
終了:		15	2-0	9	
開始:	長谷川　夏希	17	S2	15	今井　亜優
終了:		10	1-2	15	
		11		15	
開始:	犬飼　真美	13	S3	15	石井　ななせ
終了:		15	2-1	6	
		15		6	

備考

2018春の大会

女子学校対抗

3回戦

試合番号-97	箕面	3		2	鶴見商業
開始:	長谷川　詩穏	10	D1	15	原田　紋奈
終了:	高尾　千紗姫	12	0-2	15	涌嶋　愛巳
開始:	池部　鈴菜	15	D2	3	寺川　希星
終了:	冨田　くるみ	15	2-0	5	沼田　さくら
開始:	兵頭　可奈子	15	S1	13	酒井　晶帆
終了:		8	1-2	15	
		5		15	
開始:	冨田　くるみ	15	S2	12	原田　紋奈
終了:		15	2-0	8	
開始:	高尾　千紗姫	15	S3	9	涌嶋　愛巳
終了:		15	2-0	7	

備考

3回戦

試合番号-98	槻の木	3		1	阪南
開始:	田中　かれん	10	D1	15	熊谷　萌佳
終了:	松原　和叶	12	0-2	15	野村　花菜
開始:	午菴　くるみ	15	D2	9	水谷　佳音
終了:	辻﨑　鈴菜	5	2-1	15	柳井　美穂
		15		7	
開始:	甲斐　ほのか	15	S1	7	楠本　奈央
終了:		15	2-0	2	
開始:	松原　和叶	15	S2	10	野村　花菜
終了:		15	2-0	4	
開始:	田中　かれん		S3		大村　香桐乃
終了:					

備考

3回戦

試合番号-99	アナン学園	3		0	東百舌鳥
開始:	菅生　千尋	15	D1	0	田中　美咲
終了:	畑　有沙	15	2-0	2	青木　諒子
開始:	小山　優	15	D2	1	丸山　春菜
終了:	橋尾　佳那	15	2-0	3	橋野　莉奈
開始:	万井　梨乃	15	S1	4	岸本　誉
終了:		15	2-0	0	
開始:	中川　えみり		S2		丸山　春菜
終了:			-		
開始:	亀野　日葵		S3		橋野　莉奈
終了:					

備考

4回戦

試合番号-100	四條畷学園	3		1	今宮
開始:	久保　優夏	17	D1	16	東新　知香
終了:	向井　沙織	13	1-2	15	猪膝　大空
		12		15	
開始:	曽根　結子	15	D2	6	菅野　梨湖
終了:	蓮本　沙奈	15	2-0	3	門田　真奈
開始:	藤井　史織	15	S1	6	岸　朋香
終了:		15	2-0	5	
開始:	齋藤　彩	15	S2	5	東新　知香
終了:		15	2-0	8	
開始:	植村　理央		S3		猪膝　大空
終了:					

備考

4回戦

試合番号-101	生野	3		1	花園
開始:	伊藤　愛瑠	19	D1	17	本田　沙希
終了:	大西　瑞穂	17	2-0	15	小笹　千雛
開始:	達富　萌	10	D2	15	原　渚紗
終了:	藤田　紗帆	13	0-2	15	高西　星菜
開始:	荒木　実穂	15	S1	11	七野　葵
終了:		15	2-0	10	
開始:	伊藤　愛瑠	15	S2	6	本田　沙希
終了:		15	2-0	8	
開始:	大西　瑞穂		S3		原　渚紗
終了:					

備考

4回戦

試合番号-102	国際大和田	3		1	東住吉
開始:	橋本　未空	15	D1	7	金瀬　瑠華
終了:	田村　瑠菜	15	2-0	13	市場　若菜
開始:	吉田　早穂	15	D2	13	林　杏香
終了:	南　那奈	17	2-0	15	越智　彩愛
開始:	田中　里奈	11	S1	15	田中　瑞季
終了:		8	0-2	15	
開始:	田村　瑠菜	13	S2	15	寺井　夏音
終了:		15		12	
			打切		
開始:	橋本　未空	15	S3	4	浦川　真未
終了:		15		5	

備考

4回戦

試合番号-103	大阪信愛学院	3		0	茨木
開始:	高橋　薫乃	15	D1	7	星谷　愛佳理
終了:	花谷　胡桃	15	2-0	11	川口　紗和
開始:	西岡　杏莉	15	D2	17	細川　珠実
終了:	大下　真依	15 15	2-1	7 11	川口　珠実
開始:	安松　琳音	11	S1	15	木浦　雪乃
終了:		15 15	2-1	7 10	
開始:	高橋　薫乃		S2		星谷　愛佳理
終了:					
開始:	花谷　胡桃		S3		川口　紗和
終了:					

備考

4回戦

試合番号-104	大阪成蹊女子	3		0	高槻北
開始:	落合　来弥	15	D1	6	大村　里菜
終了:	立花　澪菜	15	2-0	9	立津　桜
開始:	上本　佳代	15	D2	8	横山　こなみ
終了:	岸本　望	15	2-0	6	太田　涼
開始:	井上　有彩	15	S1	11	村田　夏
終了:		11 15	2-1	15 10	
開始:	落合　来弥	15	S2	9	大村　里菜
終了:			打切		
開始:	立花　澪菜		S3		菊山　佳織
終了:					

備考

4回戦

試合番号-105	大阪市立	3		2	交野
開始:	久木原　瑞季	7	D1	15	畑澤　美乃莉
終了:	伊藤　楓花	12	0-2	15	上田　亜希子
開始:	八島　美奈	15	D2	12	山崎　美桜
終了:	山下　彩乃	15	2-0	12	武田　紗季
開始:	玉渕　楓香	15	S1	11	西川　真唯
終了:		12 15	2-1	15 13	
開始:	八島　美奈	10	S2	15	畑澤　美乃莉
終了:		12	0-2	15	
開始:	山下　彩乃	15	S3	13	上田　亜希子
終了:		15	2-0	10	

備考

4回戦

試合番号-106	金蘭会	3		2	牧野
開始:	竹内　智美	1	D1	15	津曲　小麦
終了:	石橋　香澄海	11	0-2	15	増原　和
開始:	木村　夏菜	15	D2	7	前田　優希
終了:	吉岡　意都	15	2-0	10	中津　実優
開始:	金子　理南	15	S1	13	小倉　千佳
終了:		15	2-0	11	
開始:	木村　夏菜	15	S2	17	津曲　小麦
終了:		7	0-2	15	
開始:	吉岡　意都	15	S3	10	増原　和
終了:		15	2-0	7	

備考

4回戦

試合番号-107	関西福祉科学大学	3		0	汎愛
開始:	小田　弥命	15	D1	5	山本　須弥子
終了:	西川　葉菜	15	2-0	8	服部　祐未
開始:	岩井　日南	15	D2	2	吉川　桃奈
終了:	井本　紬	15	2-0	5	小池　一舞
開始:	藤本　葵衣	15	S1	6	村尾　和加那
終了:		15	2-0	7	
開始:	山田　可奈		S2		服部　祐未
終了:					
開始:	小田　弥命		S3		吉川　桃奈
終了:					

備考

4回戦

試合番号-108	四天王寺	3		0	緑風冠
開始:	関矢　芽紅	15	D1	5	石田　夕菜
終了:	端岡　里紗	15	2-0	2	渡邊　光玲
開始:	坂中　琴音	15	D2	2	山﨑　優希
終了:	兒玉　亜依	15	2-0	0	黒川　いつき
開始:	徳岡　梨々香	15	S1	5	原口　木乃葉
終了:		15	2-0	2	
開始:	杉山　明日香		S2		渡邊　光玲
終了:					
開始:	池田　志乃		S3		山﨑　優希
終了:					

備考

2018春の大会

女子学校対抗

4回戦

試合番号-109	四條畷	3		1	清水谷
開始:	森田　友来子	15	D1	2	岸田　渚
終了:	山中　万鈴	15	2-0	4	山元　薫
開始:	小池　舞	17	D2	15	天堀　真菜
終了:	藤枝　愛佳	15	2-0	12	都井　明日香
開始:	池田　萌	9	S1	15	岸本　理央
終了:		14	0-2	16	
開始:	山中　万鈴	15	S2	3	中村　早希
終了:		15	2-0	8	
開始:	川又　美結		S3		岸田　渚
終了:					

備考

4回戦

試合番号-110	東	3		2	阿倍野
開始:	横佐古　菜々	15	D1	10	杉本　実優
終了:	村田　彩花	15	2-0	12	中濱　琴乃
開始:	豆田　優	9	D2	15	中野　晴菜
終了:	吉田　帆乃佳	11	0-2	15	澤田　海里
開始:	児島　咲樹	7	S1	15	櫻井　佳綸
終了:		15	2-1	10	
		15		8	
開始:	村田　彩花	10	S2	15	杉本　実優
終了:		12	0-2	15	
開始:	横佐古　菜々	15	S3	8	澤田　海里
終了:		15	2-0	8	

備考

4回戦

試合番号-111	山田	3		0	春日丘
開始:	川村　千夏	15	D1	9	中里　花菜
終了:	川本　芽吹	15	2-0	3	加藤　美咲
開始:	栗本　菜実	15	D2	9	村本　萌花
終了:	間島　瑠花	15	2-0	8	壷井　朝葵
開始:	山藤　リサ	15	S1	7	日下部　優奈
終了:		15	2-0	6	
開始:	川村　千夏		S2		村本　萌花
終了:					
開始:	栗本　菜実		S3		加藤　美咲
終了:					

備考

4回戦

試合番号-112	大冠	3		0	摂津
開始:	小川　桃果	17	D1	15	木村　遥花
終了:	小谷　菜摘	15	2-0	12	道岡　汀
開始:	願野　奈未稀	15	D2	10	奥田　初夏
終了:	畑中　琴弥	11	2-1	15	塩田　美空
		15		12	
開始:	藤原　真奈美	15	S1	9	仲村　多恵
終了:		11	2-1	15	
		15		11	
開始:	小谷　菜摘		S2		道岡　汀
終了:					
開始:	小川　桃果		S3		奥田　初夏
終了:					

備考

4回戦

試合番号-113	大阪偕星学園	3		2	追手門
開始:	辻　茉優	14	D1	16	平井　凜香
終了:	勝丸　純菜	8	0-2	15	藤本　光咲
開始:	梶川　桜	11	D2	15	鳩岡　ゆうな
終了:	福﨑　渚咲	15	1-2	13	井戸　佑葉
		10		15	
開始:	大久保　花音	15	S1	3	山口　奈央
終了:		15	2-0	5	
開始:	辻　茉優	3	S2	15	鳩岡　ゆうな
終了:		17	2-1	15	
		15		13	
開始:	勝丸　純菜	15	S3	7	井戸　佑葉
終了:		15	2-0	10	

備考

4回戦

試合番号-114	刀根山	3		0	箕面
開始:	犬飼　真美	15	D1	6	池部　鈴菜
終了:	米田　衣吹	15	2-0	6	冨田　くるみ
開始:	田辺　藍梨	15	D2	11	足立　佳子
終了:	前田　和音	12	2-1	15	松尾　祐奈
		15		7	
開始:	新垣　亜美	15	S1	9	高尾　千紗姫
終了:		15	2-0	2	
開始:	犬飼　真美		S2		冨田　くるみ
終了:					
開始:	長谷川　夏希		S3		長谷川　詩穏
終了:					

備考

2018春の大会

女子学校対抗

4回戦

試合番号-115	アナン学園	3		0	槻の木
開始:	菅生　千尋	15	D1	6	田中　かれん
終了:	畑　有沙	15	2-0	2	甲斐　ほのか
開始:	小山　優	15	D2	3	午菴　くるみ
終了:	橋尾　佳那	15	2-0	1	辻﨑　鈴菜
開始:	中川　えみり	15	S1	5	松原　和叶
終了:		15	2-0	5	
開始:	亀野　日葵		S2		田中　かれん
終了:					
開始:	万井　梨乃		S3		甲斐　ほのか
終了:					

備考

5回戦

試合番号-116	四條畷学園	3		0	生野
開始:	植村　理央	15	D1	3	藤田　紗帆
終了:	藤井　史織	15	2-0	2	平澤　彩名
開始:	曽根　結子	15	D2	2	荒木　実穂
終了:	蓮本　沙奈	15	2-0	1	達富　萌
開始:	齋藤　彩	15	S1	7	伊藤　愛瑠
終了:		15	2-0	10	
開始:	植村　理央		S2		大西　瑞穂
終了:					
開始:	曽根　結子		S3		達富　萌
終了:					

備考

5回戦

試合番号-117	大阪信愛学院	3		0	国際大和田
開始:	高橋　薫乃	9	D1	15	橋本　未空
終了:	花谷　胡桃	15	2-1	8	田村　瑠菜
		15		11	
開始:	大下　真依	20	D2	18	南　那奈
終了:	西岡　杏莉	15	2-0	10	田中　里奈
開始:	安松　琳音	15	S1	1	吉田　早穂
終了:		15	2-0	6	
開始:	高橋　薫乃		S2		橋本　未空
終了:					
開始:	花谷　胡桃		S3		田中　里奈
終了:					

備考

5回戦

試合番号-118	大阪成蹊女子	3		0	大阪市立
開始:	落合　来弥	15	D1	7	八島　美奈
終了:	立花　澪菜	15	2-0	8	山下　彩乃
開始:	上本　佳代	16	D2	14	久木原　瑞季
終了:	岸本　望	15	2-0	3	伊藤　楓花
開始:	村田　結理	11	S1	15	玉渕　楓香
終了:		15	2-1	9	
		15		8	
開始:	落合　来弥		S2		八島　美奈
終了:					
開始:	立花　澪菜		S3		山下　彩乃
終了:					

備考

5回戦

試合番号-119	関西福祉科学大学	3		0	金蘭会
開始:	小田　弥命	15	D1	4	木村　夏菜
終了:	中島　未優	15	2-0	10	吉岡　意都
開始:	岩井　日南	15	D2	5	竹内　智美
終了:	山田　可奈	15	2-0	7	石橋　香澄海
開始:	井本　紬	15	S1	5	金子　理南
終了:		15	2-0	10	
開始:	藤本　葵衣		S2		木村　夏菜
終了:					
開始:	小田　弥命		S3		吉岡　意都
終了:					

備考

5回戦

試合番号-120	四天王寺	3		0	四條畷
開始:	関矢　芽紅	15	D1	4	山中　万鈴
終了:	徳岡　梨々香	15	2-0	4	川又　美結
開始:	坂中　琴音	15	D2	4	辻田　麗
終了:	兒玉　亜依	15	2-0	3	森田　友来子
開始:	杉山　明日香	15	S1	8	池田　萌
終了:		15	2-0	5	
開始:	徳岡　梨々香		S2		山中　万鈴
終了:					
開始:	池田　志乃		S3		川又　美結
終了:					

備考

2018春の大会

女子学校対抗

5回戦

試合番号-121	山田	3		0	東
開始:	栗本　菜実	15	D1	9	横佐古　菜々
終了:	間島　瑠花	15	2-0	9	村田　彩花
開始:	川村　千夏	15	D2	5	児島　咲樹
終了:	川本　芽吹	15	2-0	3	豆田　優
開始:	遠藤　和花	15	S1	7	吉田　帆乃佳
終了:		15	2-0	2	
開始:	栗本　菜実		S2		横佐古　菜々
終了:					
開始:	川村　千夏		S3		村田　彩花
終了:					

備考

5回戦

試合番号-122	大阪偕星学園	3		0	大冠
開始:	辻　茉優	15	D1	11	小川　桃果
終了:	勝丸　純菜	15	2-0	11	小谷　菜摘
開始:	梶川　桜	15	D2	9	畑中　琴弥
終了:	福﨑　渚咲	15	2-0	7	藤原　真奈美
開始:	大久保　花音	15	S1	8	願野　奈未稀
終了:		15	2-0	6	
開始:	辻　茉優		S2		小川　桃果
終了:					
開始:	勝丸　純菜		S3		小谷　菜摘
終了:					

備考

5回戦

試合番号-123	アナン学園	3		0	刀根山
開始:	菅生　千尋	15	D1	7	田辺　藍梨
終了:	畑　有沙	15	2-0	7	前田　和音
開始:	小山　優	15	D2	4	犬飼　真美
終了:	橋尾　佳那	15	2-0	1	米田　衣吹
開始:	亀野　日葵	15	S1	2	長谷川　夏希
終了:		15	2-0	2	
開始:	万井　梨乃		S2		新垣　亜美
終了:					
開始:	中川　えみり		S3		犬飼　真美
終了:					

備考

準々決勝

試合番号-124	四條畷学園	3		0	大阪信愛学院
開始:	植村　理央	21	D1	3	花谷　胡桃
終了:	藤井　史織	21	2-0	2	高橋　薫乃
開始:	曽根　結子	21	D2	15	松尾　豊々子
終了:	蓮本　沙奈	21	2-0	8	浦上　ひかる
開始:	齋藤　彩	21	S1	5	安松　琳音
終了:		21	2-0	6	
開始:	植村　理央		S2		高橋　薫乃
終了:					
開始:	曽根　結子		S3		花谷　胡桃
終了:					

備考

準々決勝

試合番号-125	関西福祉科学大学	3		1	大阪成蹊女子
開始:	小田　弥命	21	D1	4	上本　佳代
終了:	中島　未優	21	2-0	4	岸本　望
開始:	岩井　日南	20	D2	22	落合　来弥
終了:	山田　可奈	14	0-2	21	立花　澪菜
開始:	井本　紬	21	S1	10	井上　有彩
終了:		21	2-0	4	
開始:	岩井　日南	13	S2	21	落合　来弥
終了:		22	打切	20	
開始:	小田　弥命	21	S3	11	立花　澪菜
終了:		21	2-0	8	

備考

準々決勝

試合番号-126	四天王寺	3		0	山田
開始:	関矢　芽紅	21	D1	9	栗本　菜実
終了:	徳岡　梨々香	21	2-0	15	間島　瑠花
開始:	坂中　琴音	21	D2	8	川村　千夏
終了:	兒玉　亜依	21	2-0	14	川本　芽吹
開始:	杉山　明日香	21	S1	11	遠藤　和花
終了:		21	2-0	15	
開始:	池田　志乃		S2		栗本　菜実
終了:					
開始:	徳岡　梨々香		S3		川村　千夏
終了:					

備考

2018春の大会

女子学校対抗

準々決勝

試合番号-127	アナン学園	3		0	大阪偕星学園
開始:	菅生　千尋	21	D1	8	辻　茉優
終了:	畑　有沙	21	2-0	6	勝丸　純菜
開始:	小山　優	21	D2	6	梶川　桜
終了:	橋尾　佳那	21	2-0	3	福﨑　渚咲
開始:	亀野　日葵	21	S1	13	大久保　花音
終了:		21	2-0	3	
開始:	万井　梨乃		S2		辻　茉優
終了:					
開始:	中川　えみり		S3		勝丸　純菜
終了:					

備考

準決勝

試合番号-128	四條畷学園	3		0	関西福祉科学大学
開始:	曽根　結子	21	D1	17	小田　弥命
終了:	蓮本　沙奈	21	2-0	17	中島　未優
開始:	植村　理央	21	D2	7	岩井　日南
終了:	藤井　史織	21	2-0	3	山田　可奈
開始:	齋藤　彩	21	S1	16	井本　紬
終了:		21	2-0	15	
開始:	植村　理央		S2		小田　弥命
終了:					
開始:	藤井　史織		S3		中島　未優
終了:					

備考

準決勝

試合番号-129	四天王寺	3		1	アナン学園
開始:	関矢　芽紅	21	D1	6	菅生　千尋
終了:	徳岡　梨々香	21	2-0	16	畑　有沙
開始:	坂中　琴音	18	D2	21	小山　優
終了:	兒玉　亜依	13	0-2	21	橋尾　佳那
開始:	杉山　明日香	21	S1	16	万井　梨乃
終了:		21	2-0	14	
開始:	池田　志乃	21	S2	14	中川　えみり
終了:		21	2-0	19	
開始:	徳岡　梨々香		S3		菅生　千尋
終了:					

備考

決勝

試合番号-130	四天王寺	3		1	四條畷学園
開始:	関矢　芽紅	21	D1	10	曽根　結子
終了:	徳岡　梨々香	21	2-0	15	蓮本　沙奈
開始:	坂中　琴音	7	D2	21	植村　理央
終了:	兒玉　亜依	16	0-2	21	藤井　史織
開始:	池田　志乃	21	S1	11	齋藤　彩
終了:		21	2-0	15	
開始:	杉山　明日香	21	S2	18	藤井　史織
終了:		21	2-0	16	
開始:	徳岡　梨々香	19	S3	21	植村　理央
終了:			打切		

備考

2018年度　春の大会　　男子単Ⅰ部(BSⅠ)

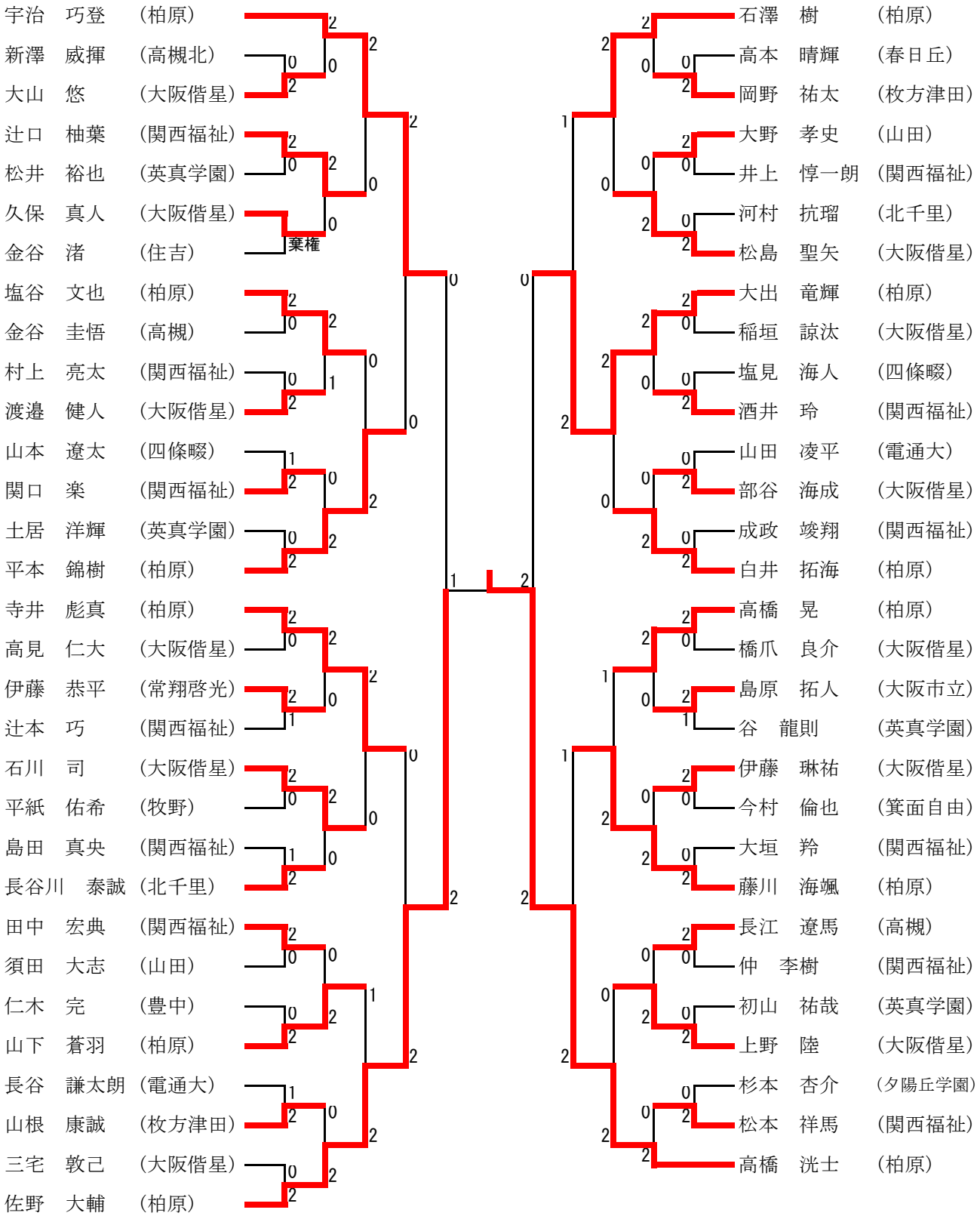

第2代表決定戦

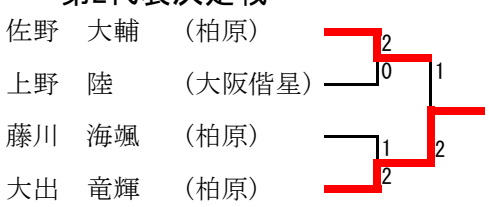

1回戦 1	木川　啓司 (園芸)	2	16 － 14 15 － 8 －	0	在間　高志 (吹田)
2回戦 3	阪本　健太 (大阪偕星)	2	15 － 6 15 － 11 －	0	木川　啓司 (園芸)
2回戦 5	橋田　勇人 (大阪市立)	2	15 － 6 15 － 11 －	0	馬場　俊哉 (吹田)
2回戦 7	橋本　勝 (関西福祉)	2	15 － 8 15 － 5 －	0	松久保　雄也 (堺西)
2回戦 9	角森　寛太 (日新)	W	－ － －	棄権	木村　太貴 (布施工科)
2回戦 11	田中　紀大 (関西福祉)	2	15 － 1 15 － 1 －	0	西垣　裕真 (布施工科)
2回戦 13	井上　大督 (大阪市立)	2	15 － 5 15 － 2 －	0	別府　直斗 (平野)
2回戦 15	田口　亮太 (関西福祉)	2	15 － 8 15 － 9 －	0	西口　勇貴 (吹田)
2回戦 17	藤村　勇介 (電通大)	2	10 － 15 15 － 10 15 － 7	1	山田　悟史 (芥川)
3回戦 19	阪本　健太 (大阪偕星)	2	15 － 8 15 － 10 －	0	杉野　光 (大産大附)
3回戦 21	橋本　勝 (関西福祉)	2	15 － 9 15 － 9 －	0	酒井　亨 (平野)
3回戦 23	田中　紀大 (関西福祉)	2	15 － 5 15 － 8 －	0	花岡　裕太 (英真学園)
3回戦 25	田口　亮太 (関西福祉)	2	12 － 15 15 － 11 15 － 8	1	瀧野　晃司 (刀根山)
準々決勝 27	橋田　勇人 (大阪市立)	2	12 － 21 21 － 18 21 － 17	1	阪本　健太 (大阪偕星)
準々決勝 29	田中　紀大 (関西福祉)	2	21 － 18 21 － 9 －	0	辻　拓海 (吹田)
準決勝 31	西岡　大輝 (吹田)	2	21 － 9 21 － 14 －	0	橋田　勇人 (大阪市立)
決勝 33	田中　紀大 (関西福祉)	2	21 － 11 18 － 21 21 － 15	1	西岡　大輝 (吹田)

1回戦 2	小出　将也 (八尾北)	2	16 － 14 15 － 10 －	0	門林　雄人 (東百舌鳥)
2回戦 4	杉野　光 (大産大附)	2	15 － 11 15 － 10 －	0	前田　剛輝 (柏原東)
2回戦 6	溝渕　太希 (上宮)	W	－ － －	棄権	西口　浩平 (関西福祉)
2回戦 8	酒井　亨 (平野)	2	15 － 4 15 － 4 －	0	森下　颯馬 (東百舌鳥)
2回戦 10	西岡　大輝 (吹田)	2	15 － 1 15 － 5 －	0	芦原　直人 (大産大附)
2回戦 12	花岡　裕太 (英真学園)	W	－ － －	棄権	武田　寛明 (大産大附)
2回戦 14	辻　拓海 (吹田)	2	15 － 2 15 － 6 －	0	川宿田　遼 (西野田工)
2回戦 16	瀧野　晃司 (刀根山)	2	15 － 7 15 － 12 －	0	奥野　純 (園芸)
2回戦 18	山本　裕介 (柏原)	2	15 － 2 15 － 6 －	0	小出　将也 (八尾北)
3回戦 20	橋田　勇人 (大阪市立)	2	15 － 5 15 － 7 －	0	溝渕　太希 (上宮)
3回戦 22	西岡　大輝 (吹田)	2	15 － 13 15 － 6 －	0	角森　寛太 (日新)
3回戦 24	辻　拓海 (吹田)	2	15 － 8 15 － 9 －	0	井上　大督 (大阪市立)
3回戦 26	山本　裕介 (柏原)	2	17 － 15 15 － 4 －	0	藤村　勇介 (電通大)
準々決勝 28	西岡　大輝 (吹田)	2	19 － 21 21 － 13 21 － 19	1	橋本　勝 (関西福祉)
準々決勝 30	山本　裕介 (柏原)	2	21 － 9 21 － 10 －	0	田口　亮太 (関西福祉)
準決勝 32	田中　紀大 (関西福祉)	2	21 － 12 21 － 16 －	0	山本　裕介 (柏原)
			－ － －		
			－ － －		
			－ － －		
			－ － －		

※現在の所、途中棄権の記録には対応できていません。

(第72回　大阪春季バドミントン競技会 兼 インターハイ予選)

2018年度　春の大会

女子単Ⅰ部(GSⅠ)

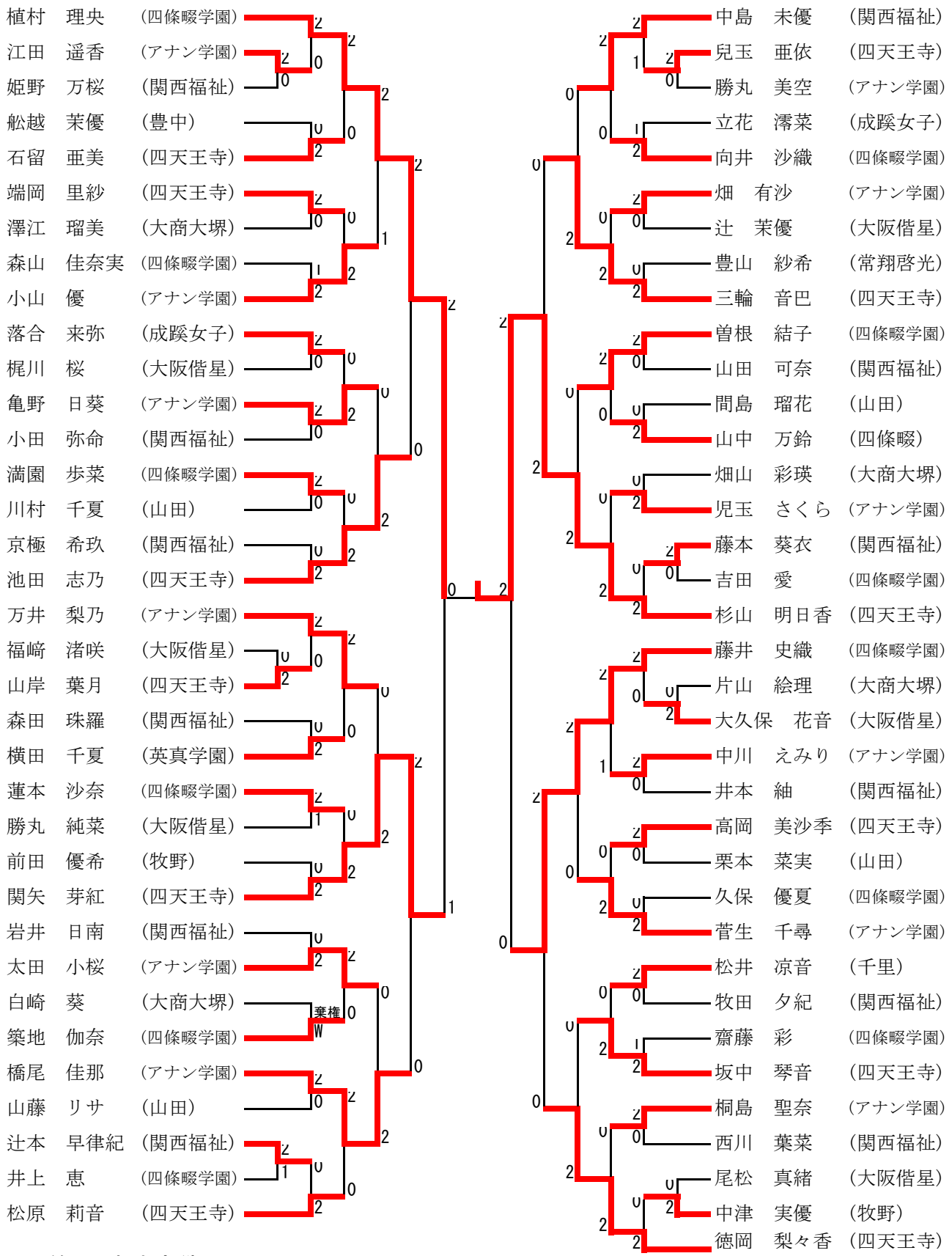

第2代表決定戦

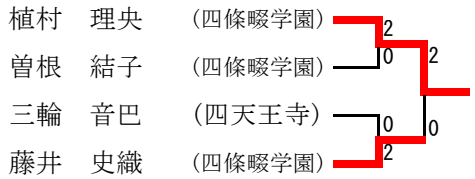

1回戦 1	江田　遥香 (アナン学園)	2	21 － 6 21 － 5 －	0	姫野　万桜 (関西福祉)
1回戦 2	山岸　葉月 (四天王寺)	2	21 － 2 21 － 3 －	0	福﨑　渚咲 (大阪偕星)
1回戦 3	辻本　早律紀 (関西福祉)	2	12 － 21 21 － 16 22 － 20	1	井上　恵 (四條畷学園)
1回戦 4	兒玉　亜依 (四天王寺)	2	21 － 17 21 － 11 －	0	勝丸　美空 (アナン学園)
1回戦 5	藤本　葵衣 (関西福祉)	2	21 － 14 21 － 13 －	0	吉田　愛 (四條畷学園)
1回戦 6	大久保　花音 (大阪偕星)	2	21 － 13 21 － 11 －	0	片山　絵理 (大商大堺)
1回戦 7	中津　実優 (牧野)	2	21 － 16 21 － 8 －	0	尾松　真緒 (大阪偕星)
2回戦 8	植村　理央 (四條畷学園)	2	21 － 5 21 － 6 －	0	江田　遥香 (アナン学園)
2回戦 9	石留　亜美 (四天王寺)	2	21 － 11 21 － 4 －	0	舩越　茉優 (豊中)
2回戦 10	端岡　里紗 (四天王寺)	2	21 － 5 21 － 14 －	0	澤江　瑠美 (大商大堺)
2回戦 11	小山　優 (アナン学園)	2	11 － 21 21 － 12 21 － 11	1	森山　佳奈実 (四條畷学園)
2回戦 12	落合　来弥 (成蹊女子)	2	21 － 6 21 － 10 －	0	梶川　桜 (大阪偕星)
2回戦 13	亀野　日葵 (アナン学園)	2	21 － 8 21 － 8 －	0	小田　弥命 (関西福祉)
2回戦 14	満園　歩菜 (四條畷学園)	2	21 － 13 21 － 17 －	0	川村　千夏 (山田)
2回戦 15	池田　志乃 (四天王寺)	2	21 － 5 21 － 2 －	0	京極　希玖 (関西福祉)
2回戦 16	万井　梨乃 (アナン学園)	2	21 － 11 21 － 10 －	0	山岸　葉月 (四天王寺)
2回戦 17	横田　千夏 (英真学園)	2	26 － 24 21 － 15 －	0	森田　珠羅 (関西福祉)
2回戦 18	蓮本　沙奈 (四條畷学園)	2	21 － 15 15 － 21 21 － 18	1	勝丸　純菜 (大阪偕星)
2回戦 19	関矢　芽紅 (四天王寺)	2	21 － 2 21 － 4 －	0	前田　優希 (牧野)
2回戦 20	太田　小桜 (アナン学園)	2	24 － 22 25 － 23 －	0	岩井　日南 (関西福祉)
2回戦 21	築地　伽奈 (四條畷学園)	W	－ － －	棄権	白崎　葵 (大商大堺)
2回戦 22	橋尾　佳那 (アナン学園)	2	21 － 7 21 － 4 －	0	山藤　リサ (山田)
2回戦 23	松原　莉音 (四天王寺)	2	21 － 11 21 － 6 －	0	辻本　早律紀 (関西福祉)
2回戦 24	中島　未優 (関西福祉)	2	19 － 21 21 － 14 21 － 18	1	兒玉　亜依 (四天王寺)
2回戦 25	向井　沙織 (四條畷学園)	2	21 － 11 15 － 21 21 － 18	1	立花　澪菜 (成蹊女子)
2回戦 26	畑　有沙 (アナン学園)	2	21 － 10 21 － 14 －	0	辻　茉優 (大阪偕星)
2回戦 27	三輪　音巴 (四天王寺)	2	21 － 4 21 － 5 －	0	豊山　紗希 (常翔啓光)
2回戦 28	曽根　結子 (四條畷学園)	2	21 － 10 21 － 6 －	0	山田　可奈 (関西福祉)
2回戦 29	山中　万鈴 (四條畷)	2	21 － 11 21 － 10 －	0	間島　瑠花 (山田)
2回戦 30	児玉　さくら (アナン学園)	2	21 － 9 21 － 11 －	0	畑山　彩瑛 (大商大堺)
2回戦 31	杉山　明日香 (四天王寺)	2	21 － 5 21 － 5 －	0	藤本　葵衣 (関西福祉)
2回戦 32	藤井　史織 (四條畷学園)	2	21 － 8 21 － 11 －	0	大久保　花音 (大阪偕星)
2回戦 33	中川　えみり (アナン学園)	2	21 － 7 21 － 9 －	0	井本　紬 (関西福祉)
2回戦 34	高岡　美沙季 (四天王寺)	2	21 － 16 21 － 12 －	0	栗本　菜実 (山田)
2回戦 35	菅生　千尋 (アナン学園)	2	21 － 13 21 － 9 －	0	久保　優夏 (四條畷学園)
2回戦 36	松井　凉音 (千里)	2	21 － 8 21 － 12 －	0	牧田　夕紀 (関西福祉)
2回戦 37	坂中　琴音 (四天王寺)	2	23 － 21 21 － 23 21 － 8	1	齋藤　彩 (四條畷学園)
2回戦 38	桐島　聖奈 (アナン学園)	2	21 － 10 21 － 10 －	0	西川　葉菜 (関西福祉)
2回戦 39	徳岡　梨々香 (四天王寺)	2	21 － 0 21 － 5 －	0	中津　実優 (牧野)
3回戦 40	植村　理央 (四條畷学園)	2	21 － 8 21 － 10 －	0	石留　亜美 (四天王寺)

※現在の所、途中棄権の記録には対応できていません。

（第72回　大阪春季バドミントン競技会 兼 インターハイ予選）

3回戦 41	小山　優 (アナン学園)	2	21 － 19 21 － 17 －	0	端岡　里紗 (四天王寺)
3回戦 42	亀野　日葵 (アナン学園)	2	21 － 10 21 － 12 －	0	落合　来弥 (成蹊女子)
3回戦 43	池田　志乃 (四天王寺)	2	21 － 17 21 － 15 －	0	満園　歩菜 (四條畷学園)
3回戦 44	万井　梨乃 (アナン学園)	2	21 － 10 21 － 4 －	0	横田　千夏 (英真学園)
3回戦 45	関矢　芽紅 (四天王寺)	2	21 － 15 21 － 5 －	0	蓮本　沙奈 (四條畷学園)
3回戦 46	太田　小桜 (アナン学園)	2	21 － 7 21 － 11 －	0	築地　伽奈 (四條畷学園)
3回戦 47	橋尾　佳那 (アナン学園)	2	21 － 19 21 － 17 －	0	松原　莉音 (四天王寺)
3回戦 48	中島　未優 (関西福祉)	2	21 － 14 21 － 9 －	0	向井　沙織 (四條畷学園)
3回戦 49	三輪　音巴 (四天王寺)	2	21 － 13 23 － 21 －	0	畑　有沙 (アナン学園)
3回戦 50	曽根　結子 (四條畷学園)	2	21 － 19 21 － 4 －	0	山中　万鈴 (四條畷)
3回戦 51	杉山　明日香 (四天王寺)	2	21 － 16 21 － 17 －	0	児玉　さくら (アナン学園)
3回戦 52	藤井　史織 (四條畷学園)	2	21 － 18 18 － 21 22 － 20	1	中川　えみり (アナン学園)
3回戦 53	菅生　千尋 (アナン学園)	2	21 － 12 21 － 17 －	0	高岡　美沙季 (四天王寺)
3回戦 54	坂中　琴音 (四天王寺)	2	21 － 13 21 － 13 －	0	松井　凉音 (千里)
3回戦 55	徳岡　梨々香 (四天王寺)	2	22 － 20 21 － 13 －	0	桐島　聖奈 (アナン学園)
4回戦 56	植村　理央 (四條畷学園)	2	20 － 22 21 － 10 21 － 8	1	小山　優 (アナン学園)
4回戦 57	池田　志乃 (四天王寺)	2	21 － 15 21 － 19 －	0	亀野　日葵 (アナン学園)
4回戦 58	関矢　芽紅 (四天王寺)	2	21 － 12 21 － 16 －	0	万井　梨乃 (アナン学園)
4回戦 59	橋尾　佳那 (アナン学園)	2	21 － 16 21 － 9 －	0	太田　小桜 (アナン学園)
4回戦 60	三輪　音巴 (四天王寺)	2	21 － 18 21 － 15 －	0	中島　未優 (関西福祉)
4回戦 61	杉山　明日香 (四天王寺)	2	23 － 21 21 － 11 －	0	曽根　結子 (四條畷学園)
4回戦 62	藤井　史織 (四條畷学園)	2	21 － 16 21 － 17 －	0	菅生　千尋 (アナン学園)
4回戦 63	徳岡　梨々香 (四天王寺)	2	21 － 15 21 － 16 －	0	坂中　琴音 (四天王寺)
準々決勝 64	植村　理央 (四條畷学園)	2	21 － 15 21 － 9 －	0	池田　志乃 (四天王寺)
準々決勝 65	関矢　芽紅 (四天王寺)	2	21 － 13 21 － 8 －	0	橋尾　佳那 (アナン学園)
準々決勝 66	杉山　明日香 (四天王寺)	2	21 － 11 21 － 16 －	0	三輪　音巴 (四天王寺)
準々決勝 67	藤井　史織 (四條畷学園)	2	21 － 18 21 － 16 －	0	徳岡　梨々香 (四天王寺)
準決勝 68	植村　理央 (四條畷学園)	2	13 － 21 21 － 19 21 － 17	1	関矢　芽紅 (四天王寺)
準決勝 69	杉山　明日香 (四天王寺)	2	21 － 15 21 － 14 －	0	藤井　史織 (四條畷学園)
決勝 70	杉山　明日香 (四天王寺)	2	21 － 17 21 － 14 －	0	植村　理央 (四條畷学園)

第2代表決定戦

準決勝 1	植村　理央 (四條畷学園)	2	21 － 16 21 － 13 －	0	曽根　結子 (四條畷学園)
準決勝 2	藤井　史織 (四條畷学園)	2	21 － 10 22 － 20 －	0	三輪　音巴 (四天王寺)
決勝 3	植村　理央 (四條畷学園)	2	21 － 13 21 － 12 －	0	藤井　史織 (四條畷学園)
			－ － －		

※現在の所、途中棄権の記録には対応できていません。

2018年度　春の大会

男子複Ⅰ部(BDⅠ)

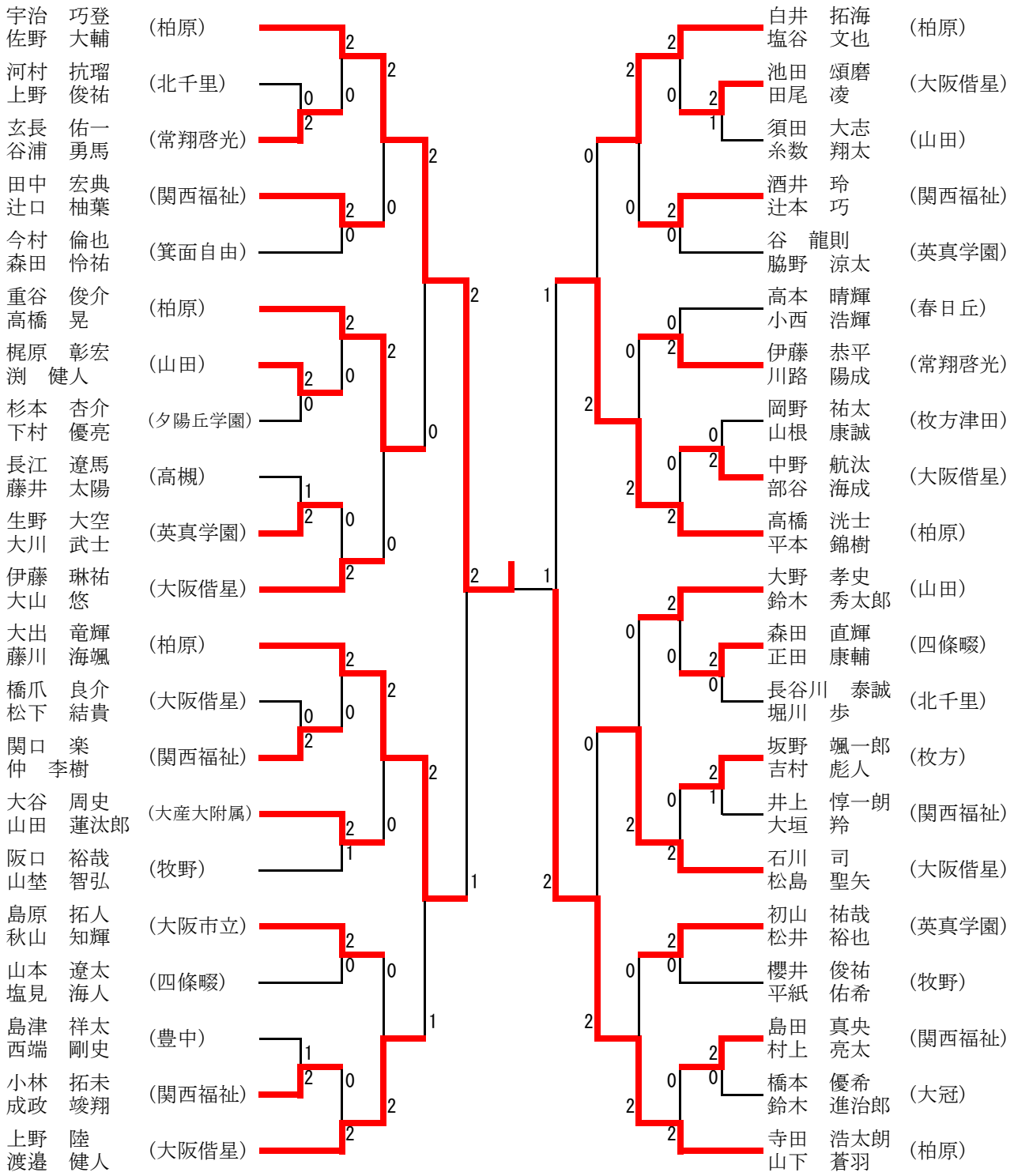

第2代表決定誠

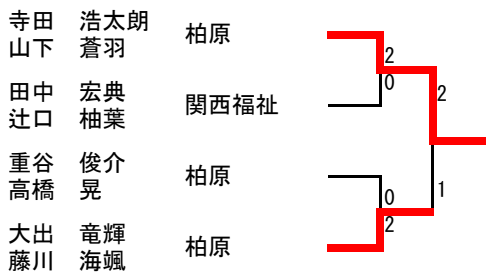

1回戦 1	玄長　佑一 谷浦　勇馬 (常翔啓光)	2	21 － 14 22 － 20 －	0	河村　抗瑠 上野　俊祐 (北千里)
1回戦 2	梶原　彰宏 渕　健人 (山田)	2	23 － 21 21 － 18 －	0	杉本　杏介 下村　優亮 (夕陽丘学園)
1回戦 3	生野　大空 大川　武士 (英真学園)	2	21 － 19 13 － 21 21 － 15	1	長江　遼馬 藤井　太陽 (高槻)
1回戦 4	関口　楽 仲　李樹 (関西福祉)	2	21 － 17 21 － 14 －	0	橋爪　良介 松下　結貴 (大阪偕星)
1回戦 5	小林　拓未 成政　竣翔 (関西福祉)	2	21 － 15 19 － 21 21 － 19	1	島津　祥太 西端　剛史 (豊中)
1回戦 6	池田　頌磨 田尾　凌 (大阪偕星)	2	21 － 18 21 － 23 21 － 15	1	須田　大志 糸数　翔太 (山田)
1回戦 7	中野　航汰 部谷　海成 (大阪偕星)	2	21 － 10 21 － 10 －	0	岡野　祐太 山根　康誠 (枚方津田)
1回戦 8	森田　直輝 正田　康輔 (四條畷)	2	21 － 19 21 － 18 －	0	長谷川　泰誠 堀川　歩 (北千里)
1回戦 9	坂野　颯一郎 吉村　彪人 (枚方)	2	8 － 21 21 － 15 23 － 21	1	井上　惇一朗 大垣　羚 (関西福祉)
1回戦 10	島田　真央 村上　亮太 (関西福祉)	2	21 － 4 21 － 6 －	0	橋本　優希 鈴木　進治郎 (大冠)
2回戦 11	宇治　巧登 佐野　大輔 (柏原)	2	21 － 8 21 － 7 －	0	玄長　佑一 谷浦　勇馬 (常翔啓光)
2回戦 12	田中　宏典 辻口　柚葉 (関西福祉)	2	21 － 10 21 － 14 －	0	今村　倫也 森田　怜祐 (箕面自由)
2回戦 13	重谷　俊介 高橋　晃 (柏原)	2	21 － 2 21 － 5 －	0	梶原　彰宏 渕　健人 (山田)
2回戦 14	伊藤　琳祐 大山　悠 (大阪偕星)	2	21 － 5 21 － 15 －	0	生野　大空 大川　武士 (英真学園)
2回戦 15	大出　竜輝 藤川　海颯 (柏原)	2	21 － 7 21 － 9 －	0	関口　楽 仲　李樹 (関西福祉)
2回戦 16	大谷　周史 山田　蓮汰郎 (大産大附属)	2	14 － 21 21 － 13 21 － 16	1	阪口　裕哉 山埜　智弘 (牧野)
2回戦 17	島原　拓人 秋山　知輝 (大阪市立)	2	21 － 17 21 － 14 －	0	山本　遼太 塩見　海人 (四條畷)
2回戦 18	上野　陸 渡邉　健人 (大阪偕星)	2	21 － 6 21 － 5 －	0	小林　拓未 成政　竣翔 (関西福祉)
2回戦 19	白井　拓海 塩谷　文也 (柏原)	2	21 － 11 21 － 3 －	0	池田　頌磨 田尾　凌 (大阪偕星)
2回戦 20	酒井　玲 辻本　巧 (関西福祉)	2	21 － 11 21 － 17 －	0	谷　龍則 脇野　涼太 (英真学園)
2回戦 21	伊藤　恭平 川路　陽成 (常翔啓光)	2	21 － 19 21 － 9 －	0	高本　晴輝 小西　浩輝 (春日丘)
2回戦 22	高橋　洸士 平本　錦樹 (柏原)	2	21 － 13 21 － 6 －	0	中野　航汰 部谷　海成 (大阪偕星)
2回戦 23	大野　孝史 鈴木　秀太郎 (山田)	2	21 － 6 21 － 6 －	0	森田　直輝 正田　康輔 (四條畷)
2回戦 24	石川　司 松島　聖矢 (大阪偕星)	2	21 － 11 21 － 9 －	0	坂野　颯一郎 吉村　彪人 (枚方)
2回戦 25	初山　祐哉 松井　裕也 (英真学園)	2	21 － 12 21 － 12 －	0	櫻井　俊祐 平紙　佑希 (牧野)
2回戦 26	寺田　浩太朗 山下　蒼羽 (柏原)	2	21 － 4 21 － 5 －	0	島田　真央 村上　亮太 (関西福祉)
3回戦 27	宇治　巧登 佐野　大輔 (柏原)	2	21 － 15 21 － 8 －	0	田中　宏典 辻口　柚葉 (関西福祉)
3回戦 28	重谷　俊介 高橋　晃 (柏原)	2	21 － 10 21 － 9 －	0	伊藤　琳祐 大山　悠 (大阪偕星)
3回戦 29	大出　竜輝 藤川　海颯 (柏原)	2	21 － 11 21 － 15 －	0	大谷　周史 山田　蓮汰郎 (大産大附属)
3回戦 30	上野　陸 渡邉　健人 (大阪偕星)	2	21 － 5 21 － 7 －	0	島原　拓人 秋山　知輝 (大阪市立)
3回戦 31	白井　拓海 塩谷　文也 (柏原)	2	21 － 9 21 － 15 －	0	酒井　玲 辻本　巧 (関西福祉)
3回戦 32	高橋　洸士 平本　錦樹 (柏原)	2	21 － 8 21 － 6 －	0	伊藤　恭平 川路　陽成 (常翔啓光)
3回戦 33	石川　司 松島　聖矢 (大阪偕星)	2	21 － 17 21 － 19 －	0	大野　孝史 鈴木　秀太郎 (山田)
3回戦 34	寺田　浩太朗 山下　蒼羽 (柏原)	2	21 － 4 21 － 12 －	0	初山　祐哉 松井　裕也 (英真学園)
準々決勝 35	宇治　巧登 佐野　大輔 (柏原)	2	21 － 18 21 － 15 －	0	重谷　俊介 高橋　晃 (柏原)
準々決勝 36	大出　竜輝 藤川　海颯 (柏原)	2	20 － 22 21 － 19 21 － 19	1	上野　陸 渡邉　健人 (大阪偕星)
準々決勝 37	高橋　洸士 平本　錦樹 (柏原)	2	21 － 14 24 － 22 －	0	白井　拓海 塩谷　文也 (柏原)
準々決勝 38	寺田　浩太朗 山下　蒼羽 (柏原)	2	21 － 13 21 － 12 －	0	石川　司 松島　聖矢 (大阪偕星)
準決勝 39	宇治　巧登 佐野　大輔 (柏原)	2	21 － 12 16 － 21 21 － 14	1	大出　竜輝 藤川　海颯 (柏原)
準決勝 40	寺田　浩太朗 山下　蒼羽 (柏原)	2	21 － 15 18 － 21 21 － 17	1	高橋　洸士 平本　錦樹 (柏原)

※現在の所、途中棄権の記録には対応できていません。

(第72回　大阪春季バドミントン競技会 兼 インターハイ予選)

決勝 41	宇治　巧登 佐野　大輔 (柏原)	2	21 - 17 15 - 21 21 - 11	1	寺田　浩太朗 山下　蒼羽 (柏原)				- - -		
第2代表決定戦									- - -		
準決勝 1	寺田　浩太朗 山下　蒼羽 柏原	2	21 - 17 21 - 13 -	0	田中　宏典 辻口　柚葉 関西福祉	準決勝 2	大出　竜輝 藤川　海颯 柏原	2	21 - 17 21 - 16 -	0	重谷　俊介 高橋　晃 柏原
決勝 3	寺田　浩太朗 山下　蒼羽 柏原	2	8 - 21 21 - 19 23 - 21	1	大出　竜輝 藤川　海颯 柏原				- - -		
									- - -		

※現在の所、途中棄権の記録には対応できていません。

（第72回　大阪春季バドミントン競技会 兼 インターハイ予選）

2018年度　春の大会

女子複Ⅰ部(GDⅠ)

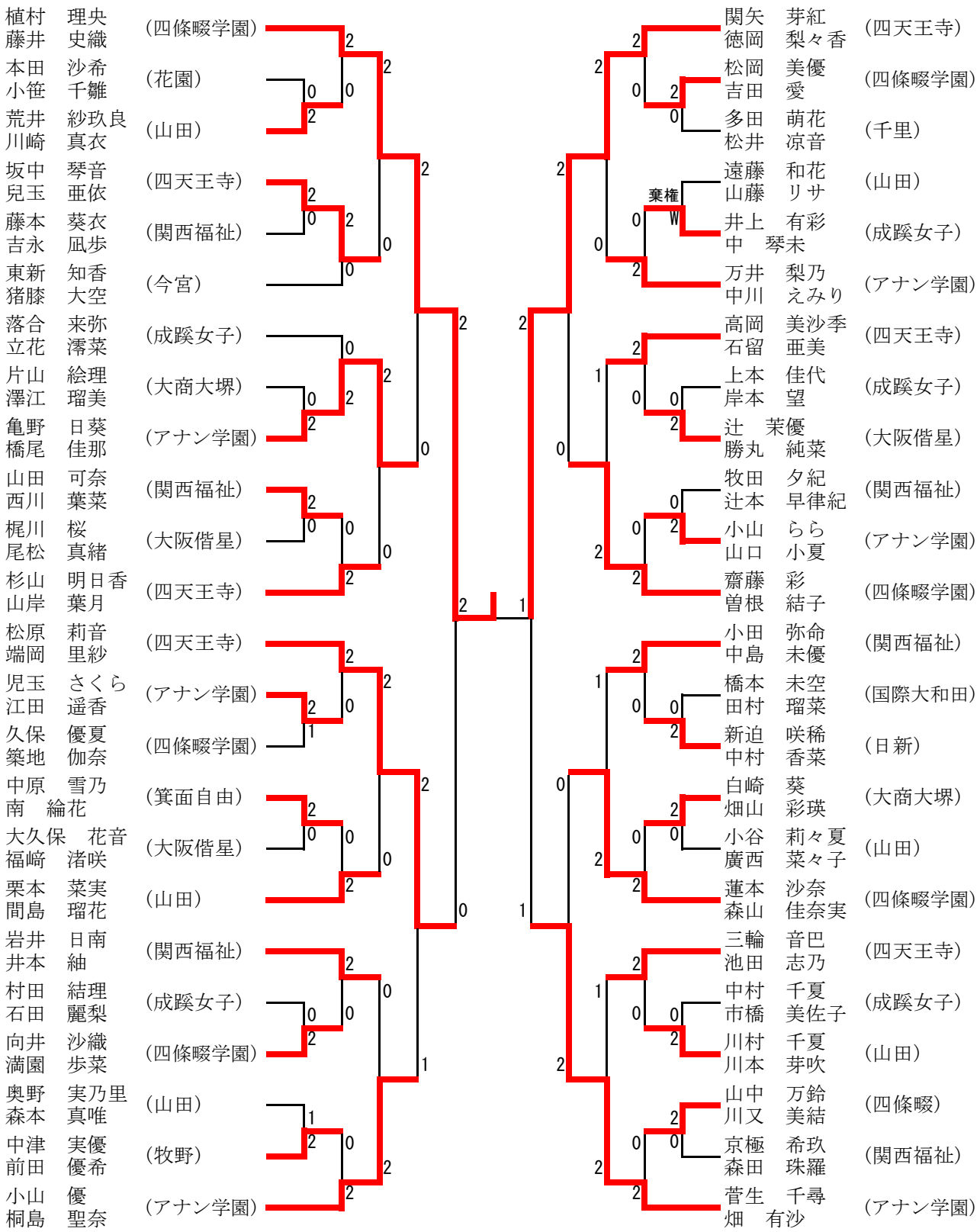

第2代表決定戦

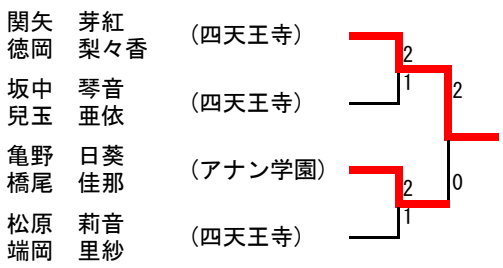

1回戦 1	荒井　紗玖良 川崎　真衣 （山田）	2	21 － 12 21 － 15 －	0	本田　沙希 小笹　千雛 （花園）
1回戦 2	坂中　琴音 兒玉　亜依 （四天王寺）	2	21 － 7 21 － 11 －	0	藤本　葵衣 吉永　凪歩 （関西福祉）
1回戦 3	亀野　日葵 橋尾　佳那 （アナン学園）	2	21 － 2 21 － 2 －	0	片山　絵理 澤江　瑠美 （大商大堺）
1回戦 4	山田　可奈 西川　葉菜 （関西福祉）	2	21 － 11 21 － 7 －	0	梶川　桜 尾松　真緒 （大阪偕星）
1回戦 5	児玉　さくら 江田　遥香 （アナン学園）	2	21 － 13 11 － 21 21 － 14	1	久保　優夏 築地　伽奈 （四條畷学園）
1回戦 6	中原　雪乃 南　綸花 （箕面自由）	2	21 － 14 21 － 14 －	0	大久保　花音 福﨑　渚咲 （大阪偕星）
1回戦 7	向井　沙織 満園　歩菜 （四條畷学園）	2	21 － 6 21 － 5 －	0	村田　結理 石田　麗梨 （成蹊女子）
1回戦 8	中津　実優 前田　優希 （牧野）	2	23 － 21 7 － 21 21 － 16	1	奥野　実乃里 森本　真唯 （山田）
1回戦 9	松岡　美優 吉田　愛 （四條畷学園）	2	21 － 16 21 － 14 －	0	多田　萌花 松井　涼音 （千里）
1回戦 10	井上　有彩 中　琴未 （成蹊女子）	W	－ － －	棄権	遠藤　和花 山藤　リサ （山田）
1回戦 11	辻　茉優 勝丸　純菜 （大阪偕星）	2	21 － 13 21 － 6 －	0	上本　佳代 岸本　望 （成蹊女子）
1回戦 12	小山　らら 山口　小夏 （アナン学園）	2	21 － 12 21 － 11 －	0	牧田　夕紀 辻本　早律紀 （関西福祉）
1回戦 13	新迫　咲稀 中村　香菜 （日新）	2	21 － 11 21 － 15 －	0	橋本　未空 田村　瑠菜 （国際大和田）
1回戦 14	白崎　葵 畑山　彩瑛 （大商大堺）	2	21 － 8 21 － 15 －	0	小谷　莉々夏 廣西　菜々子 （山田）
1回戦 15	川村　千夏 川本　芽吹 （山田）	2	21 － 10 21 － 5 －	0	中村　千夏 市橋　美佐子 （成蹊女子）
1回戦 16	山中　万鈴 川又　美結 （四條畷）	2	21 － 15 22 － 20 －	0	京極　希玖 森田　珠羅 （関西福祉）
2回戦 17	植村　理央 藤井　史織 （四條畷学園）	2	21 － 6 21 － 5 －	0	荒井　紗玖良 川崎　真衣 （山田）
2回戦 18	坂中　琴音 兒玉　亜依 （四天王寺）	2	21 － 10 21 － 5 －	0	東新　知香 猪膝　大空 （今宮）
2回戦 19	亀野　日葵 橋尾　佳那 （アナン学園）	2	21 － 9 21 － 10 －	0	落合　来弥 立花　澪菜 （成蹊女子）
2回戦 20	杉山　明日香 山岸　葉月 （四天王寺）	2	21 － 8 21 － 19 －	0	山田　可奈 西川　葉菜 （関西福祉）
2回戦 21	松原　莉音 端岡　里紗 （四天王寺）	2	21 － 11 21 － 14 －	0	児玉　さくら 江田　遥香 （アナン学園）
2回戦 22	栗本　菜実 間島　瑠花 （山田）	2	21 － 19 21 － 13 －	0	中原　雪乃 南　綸花 （箕面自由）
2回戦 23	岩井　日南 井本　紬 （関西福祉）	2	21 － 13 21 － 12 －	0	向井　沙織 満園　歩菜 （四條畷学園）
2回戦 24	小山　優 桐島　聖奈 （アナン学園）	2	21 － 9 21 － 6 －	0	中津　実優 前田　優希 （牧野）
2回戦 25	関矢　芽紅 徳岡　梨々香 （四天王寺）	2	21 － 6 21 － 4 －	0	松岡　美優 吉田　愛 （四條畷学園）
2回戦 26	万井　梨乃 中川　えみり （アナン学園）	2	21 － 15 21 － 3 －	0	井上　有彩 中　琴未 （成蹊女子）
2回戦 27	高岡　美沙季 石留　亜美 （四天王寺）	2	21 － 17 21 － 9 －	0	辻　茉優 勝丸　純菜 （大阪偕星）
2回戦 28	齋藤　彩 曽根　結子 （四條畷学園）	2	21 － 14 21 － 10 －	0	小山　らら 山口　小夏 （アナン学園）
2回戦 29	小田　弥命 中島　未優 （関西福祉）	2	21 － 11 21 － 11 －	0	新迫　咲稀 中村　香菜 （日新）
2回戦 30	蓮本　沙奈 森山　佳奈実 （四條畷学園）	2	21 － 16 21 － 17 －	0	白崎　葵 畑山　彩瑛 （大商大堺）
2回戦 31	三輪　音巴 池田　志乃 （四天王寺）	2	21 － 12 23 － 21 －	0	川村　千夏 川本　芽吹 （山田）
2回戦 32	菅生　千尋 畑　有沙 （アナン学園）	2	21 － 8 21 － 13 －	0	山中　万鈴 川又　美結 （四條畷）
3回戦 33	植村　理央 藤井　史織 （四條畷学園）	2	21 － 12 25 － 23 －	0	坂中　琴音 兒玉　亜依 （四天王寺）
3回戦 34	亀野　日葵 橋尾　佳那 （アナン学園）	2	21 － 14 21 － 6 －	0	杉山　明日香 山岸　葉月 （四天王寺）
3回戦 35	松原　莉音 端岡　里紗 （四天王寺）	2	21 － 10 21 － 15 －	0	栗本　菜実 間島　瑠花 （山田）
3回戦 36	小山　優 桐島　聖奈 （アナン学園）	2	21 － 15 21 － 12 －	0	岩井　日南 井本　紬 （関西福祉）
3回戦 37	関矢　芽紅 徳岡　梨々香 （四天王寺）	2	21 － 10 21 － 6 －	0	万井　梨乃 中川　えみり （アナン学園）
3回戦 38	齋藤　彩 曽根　結子 （四條畷学園）	2	21 － 11 17 － 21 21 － 17	1	高岡　美沙季 石留　亜美 （四天王寺）
3回戦 39	蓮本　沙奈 森山　佳奈実 （四條畷学園）	2	12 － 21 21 － 14 21 － 17	1	小田　弥命 中島　未優 （関西福祉）
3回戦 40	菅生　千尋 畑　有沙 （アナン学園）	2	21 － 17 19 － 21 21 － 7	1	三輪　音巴 池田　志乃 （四天王寺）

※現在の所、途中棄権の記録には対応できていません。

（第72回　大阪春季バドミントン競技会 兼 インターハイ予選）

準々決勝 41	植村　理央 藤井　史織 （四條畷学園）	2	21 － 8 21 － 16 －	0	亀野　日葵 橋尾　佳那 （アナン学園）
準々決勝 42	松原　莉音 端岡　里紗 （四天王寺）	2	11 － 21 21 － 17 23 － 21	1	小山　優 桐島　聖奈 （アナン学園）
準々決勝 43	関矢　芽紅 徳岡　梨々香 （四天王寺）	2	21 － 18 21 － 12 －	0	齋藤　彩 曽根　結子 （四條畷学園）
準々決勝 44	菅生　千尋 畑　有沙 （アナン学園）	2	21 － 15 21 － 11 －	0	蓮本　沙奈 森山　佳奈実 （四條畷学園）
準決勝 45	植村　理央 藤井　史織 （四條畷学園）	2	21 － 15 21 － 17 －	0	松原　莉音 端岡　里紗 （四天王寺）
準決勝 46	関矢　芽紅 徳岡　梨々香 （四天王寺）	2	15 － 21 21 － 16 21 － 18	1	菅生　千尋 畑　有沙 （アナン学園）
決勝 47	植村　理央 藤井　史織 （四條畷学園）	2	21 － 19 17 － 21 21 － 9	1	関矢　芽紅 徳岡　梨々香 （四天王寺）
			－ － －		
第2代表決定戦					
			－ － －		
準決勝 1	関矢　芽紅 徳岡　梨々香 （四天王寺）	2	18 － 21 21 － 11 21 － 17	1	坂中　琴音 兒玉　亜依 （四天王寺）
準決勝 2	亀野　日葵 橋尾　佳那 （アナン学園）	2	17 － 21 21 － 13 21 － 19	1	松原　莉音 端岡　里紗 （四天王寺）
決勝 3	関矢　芽紅 徳岡　梨々香 （四天王寺）	2	21 － 15 21 － 14 －	0	亀野　日葵 橋尾　佳那 （アナン学園）
			－ － －		
			－ － －		

※現在の所、途中棄権の記録には対応できていません。

（第72回　大阪春季バドミントン競技会 兼 インターハイ予選）

2018年度　春の大会

男子単Ⅱ部(BSⅡ)　その1

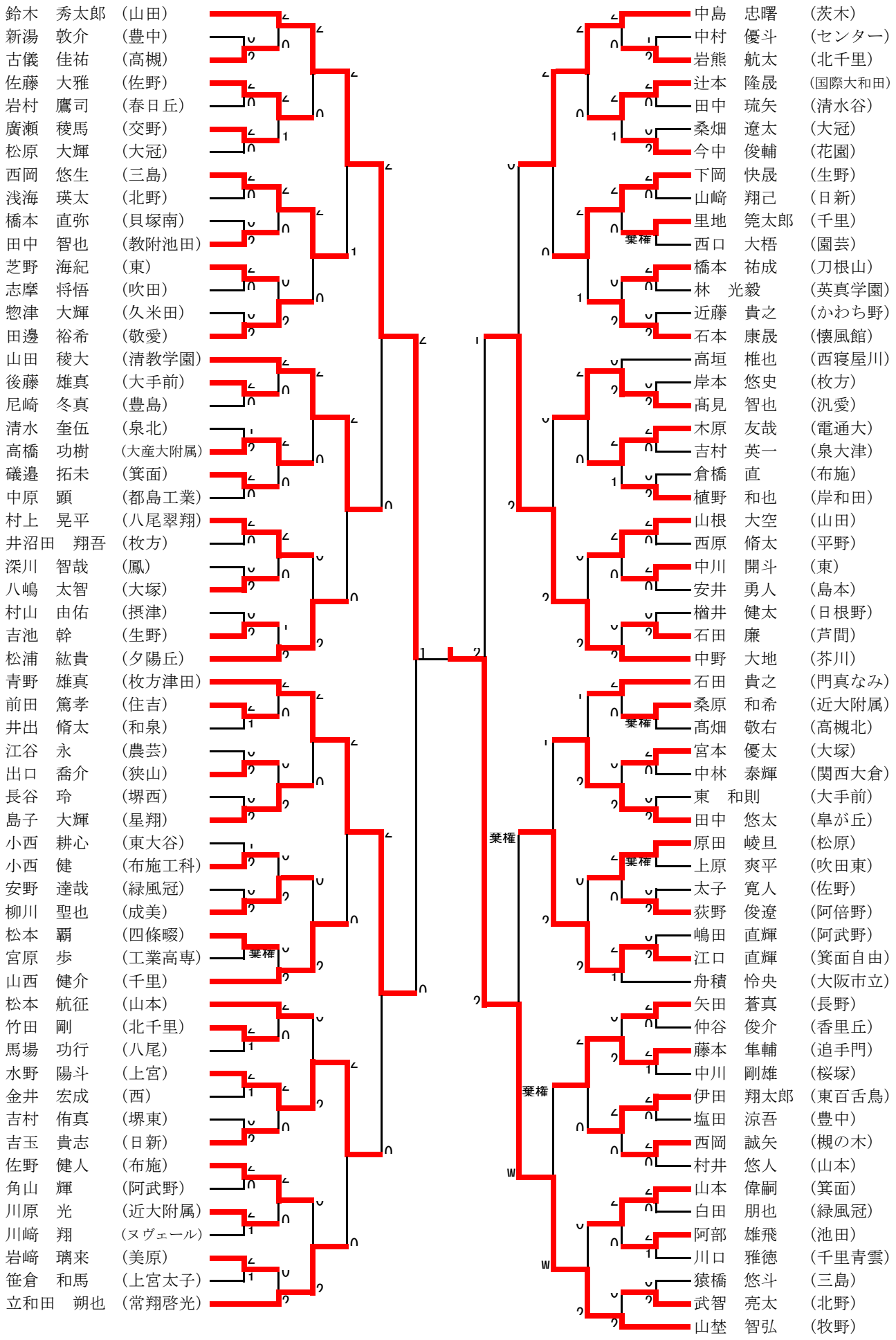

2018年度　春の大会

男子単Ⅱ部(BSⅡ)　その2

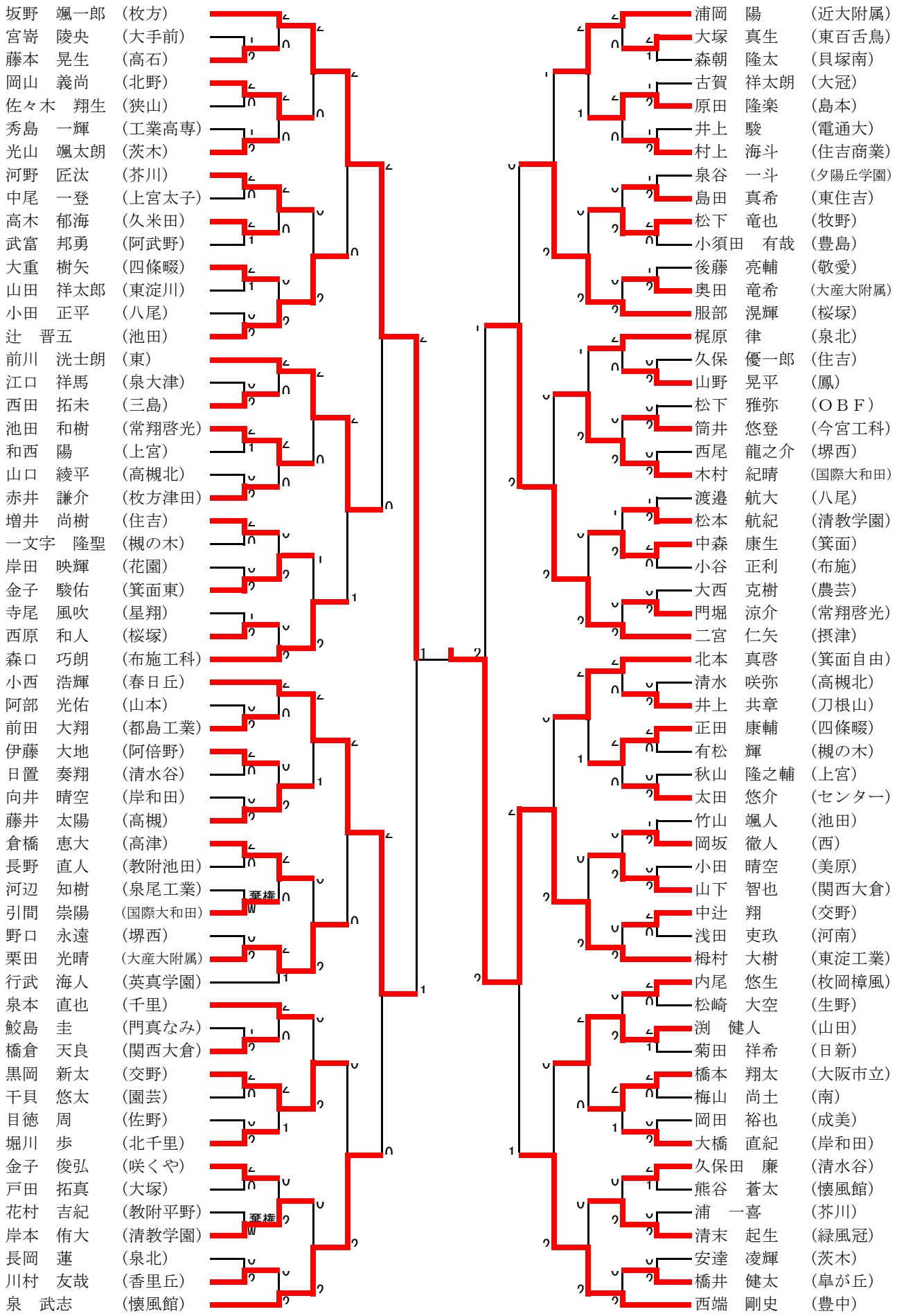

2018年度　春の大会

男子単Ⅱ部(BSⅡ)　その3

郡　琉人　(交野)
志村　和輝　(皐が丘)
高田　尚之　(泉北)
鶴坂　大稀　(敬愛)
堀岡　真　(池田)
和田　龍希　(国際大和田)
卯川　匠　(枚方)
前田　悠太　(千里)
山下　颯太　(箕面)
木村　恵人　(工業高専)
齋藤　嘉紀　(八尾翠翔)
茂苅　拓真　(泉大津)
毛利　楓磨　(門真なみ)
正司　達也　(緑風冠)
西野　弘朗　(豊中)
齊藤　樹　(富田林)
糸数　翔太　(山田)
杉　諒星　(高槻北)
堤　伊吹　(ヌヴェール)
湯本　太一　(清教学園)
野田　翔太　(堺西)
飯村　将己　(三島)
太田　一希　(西寝屋川)
山本　一斗　(布施)
原田　憲信　(布施工科)
大上　尊之　(阿武野)
中谷　真仁　(花園)
田代　克輝　(堺東)
上田　理功　(常翔啓光)
脇野　涼太　(英真学園)
山田　久人　(淀商業)
山本　泰成　(上宮)
石井　竣基　(茨木)
上村　知也　(電通大)
鈴木　颯馬　(教附池田)
玖村　拓実　(高石)
辻　優斗　(清水谷)
吉野　聡太郎　(成美)
渡邉　裕仁　(箕面東)
梅本　昌幸　(箕面自由)
岡部　北斗　(高槻)
山中　拓真　(生野)
澤田　一輝　(八尾)
月本　智也　(かわち野)
服部　勇紀　(東)
東垣　温　(刀根山)
垣内　大雅　(東住吉)
太田　千遥　(西)
今福　智也　(都島工業)
西垣　賢人　(阿倍野)
澄田　伊吹　(大冠)
垣内　憲吾　(住吉)
川勝　郁哉　(北千里)
原田　晴　(豊島)
尾﨑　和磨　(枚方津田)
小笠原　貴大　(関西大倉)
山田　蓮汰郎　(大産大附属)

岸本　拓海　(槻の木)
堀田　新　(西)
中川　楓斗　(センター)
二神　俊介　(千里)
李　辰雨　(大阪市立)
中村　拓実　(星翔)
西村　広大　(池田)
飛弾　雄登　(日新)
桜本　幹太　(芥川)
東屋　直輝　(牧野)
西里　海　(堺西)
田中　大蔵　(佐野)
石戸　景　(教附池田)
寺山　仁期　(旭)
橋本　優希　(大冠)
吉田　和　(芦間)
城　貴裕　(今宮工科)
藤原　壮志　(大手前)
猪股　龍　(咲くや)
畑生　武寛　(高槻)
中川　誠也　(美原)
梶　尚生　(清水谷)
砂坂　颯真　(摂津)
山本　隼也　(清教学園)
河合　慧太　(和泉)
塩山　悠大　(関西大倉)
松本　隆誓　(生野)
呼子　優人　(北野)
早瀬　律希　(山本)
野嵜　歩　(茨木)
北西　一輝　(懐風館)
森田　直輝　(四條畷)
根本　健矢　(東)
岡村　拓海　(吹田東)
茨木　順平　(都島工業)
久岡　優太　(河南)
鹿子木　真哉　(東百舌鳥)
伊輪　優希　(香里丘)
竹本　真　(枚方)
衣巻　翔真　(枚岡樟風)
中村　幸輝　(三島)
角田　咲太朗　(貝塚南)
豊島　雄大　(農芸)
南　勇輝　(高津)
森本　烈瑠　(大塚)
梅林　快　(大産大附属)
寺本　智樹　(夕陽丘学園)
木村　大作　(追手門)
正田　颯音　(鳳)
中山　李玖　(泉尾工業)
本池　秀太　(近大附属)
辻川　航成　(電通大)
奈宮　大征　(箕面自由)
伊藤　雄輝　(桜塚)
宮国　祐輔　(岸和田)
田中　辰季　(春日丘)
田中　力　(園芸)

2018年度　春の大会

男子単Ⅱ部(BSⅡ)　その4

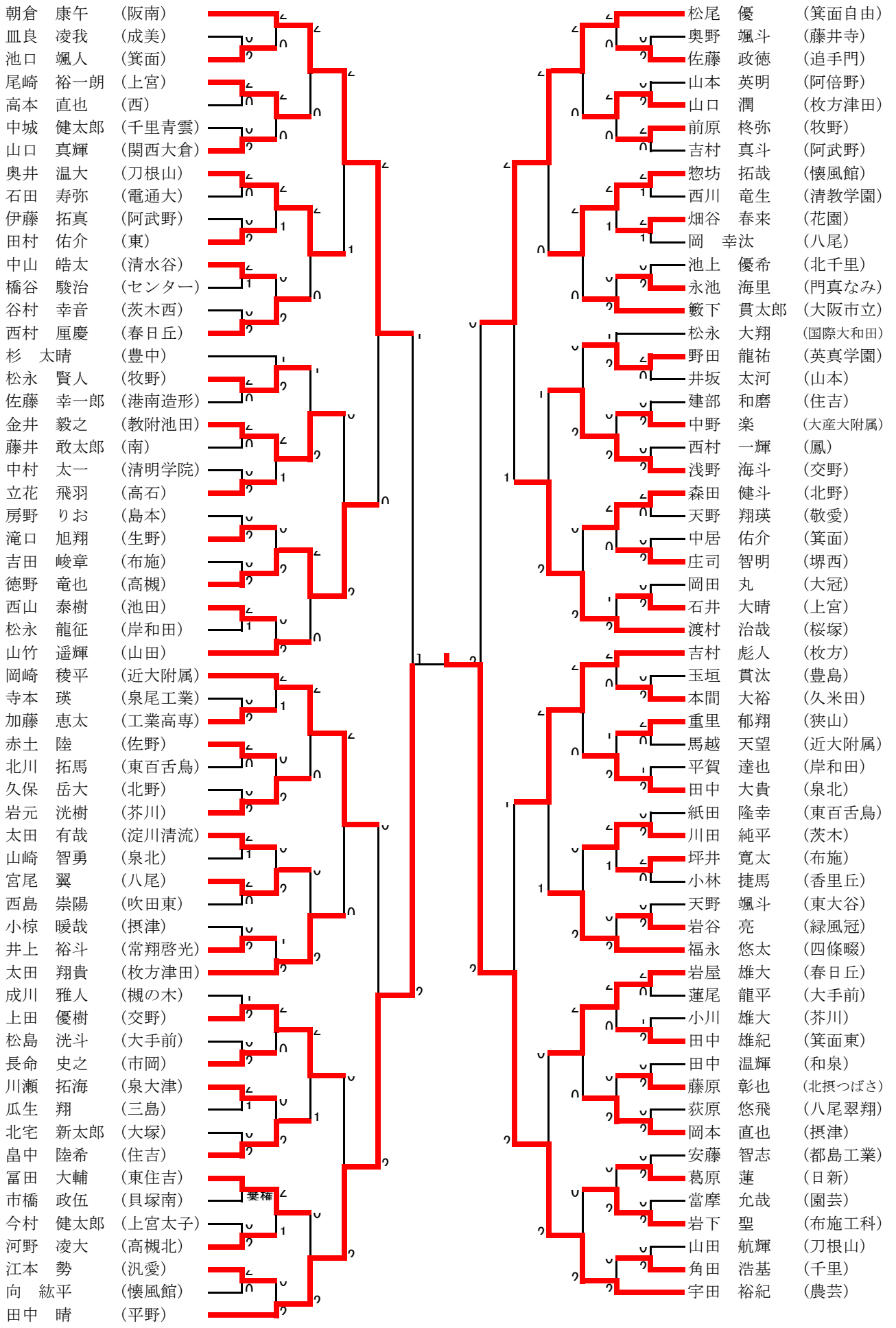

2018年度　春の大会

男子単Ⅱ部(BSⅡ)　その5

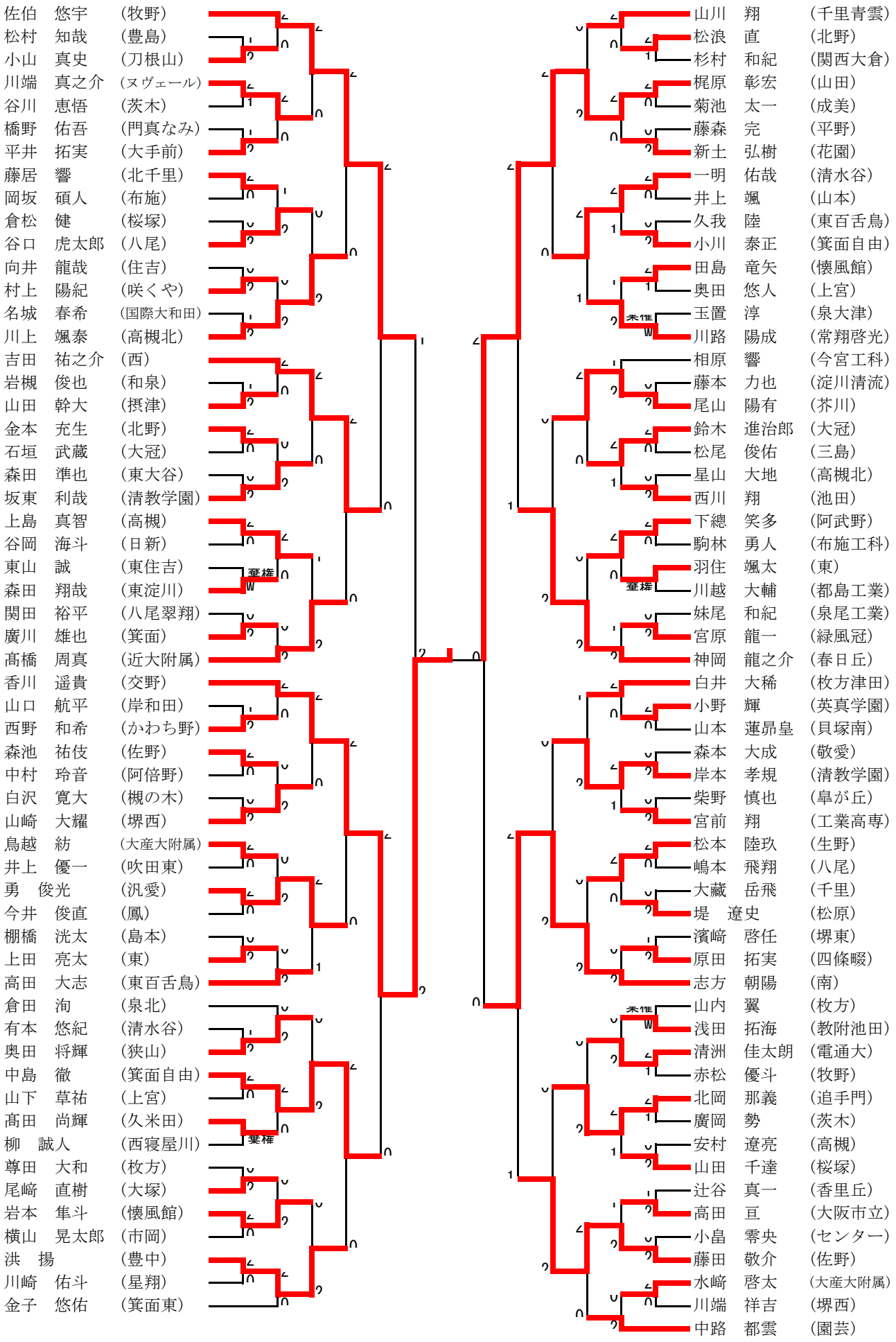

2018年度　春の大会

男子単Ⅱ部(BSⅡ)　その6

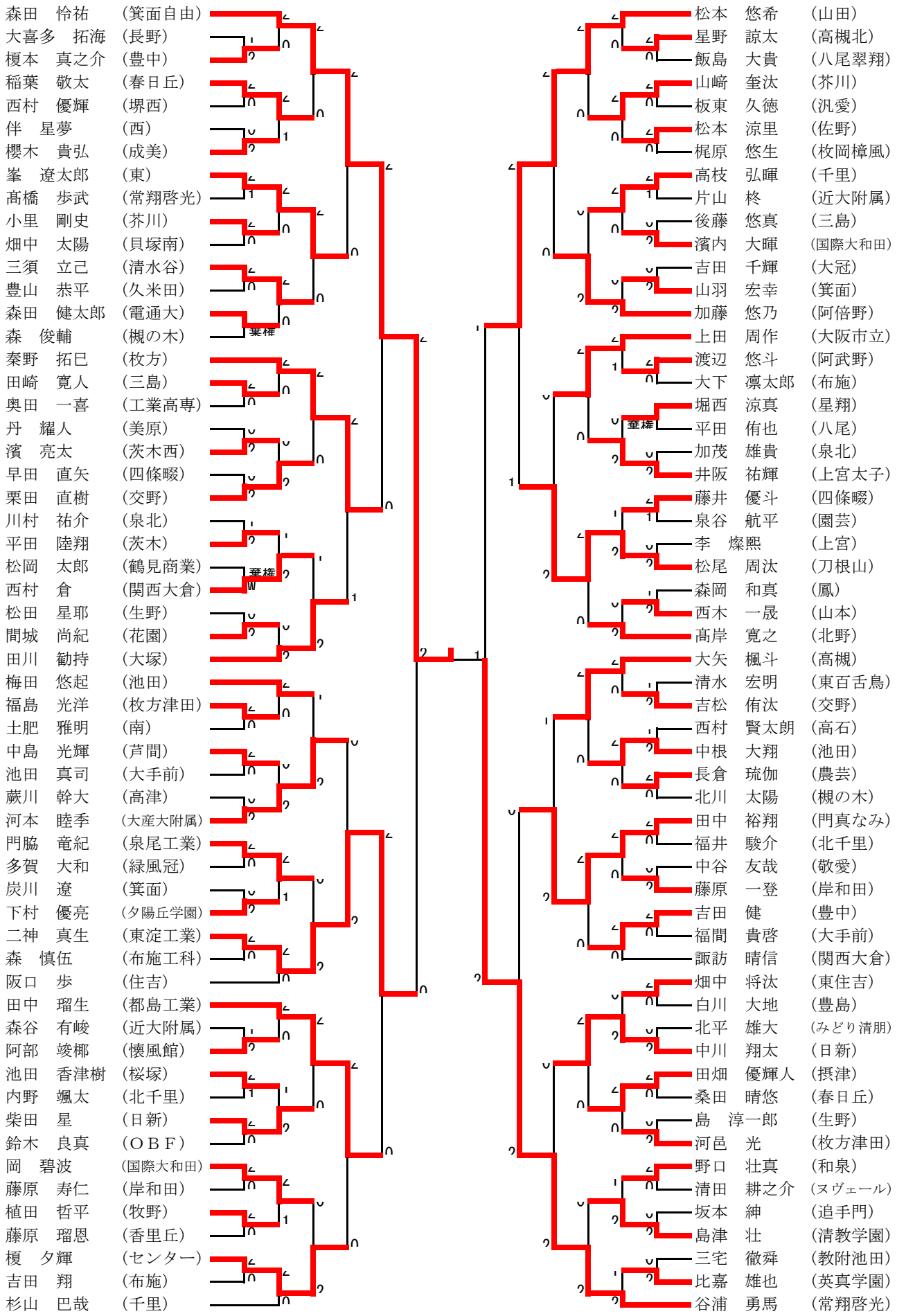

2018年度　春の大会

男子単Ⅱ部(BSⅡ)　その7

森西　将希　(八尾)
吉田　圭汰　(国際大和田)
栃尾　駿弥　(泉北)
小谷　武史　(美原)
池上　大功　(敬愛)
内山　魁人　(岸和田)
松浦　眞都　(三島)
竹中　雄太　(高津)
平岡　聖也　(市岡)
川西　悠斗　(懐風館)
伊藤　泰義　(山田)
菅原　望大　(千里)
矢田　悠貴　(大産大附属)
石川　たいが　(農芸)
戸田　一馬　(吹田東)
田中　蓮也　(緑風冠)
奥　将梧　(淀川清流)
松山　大記　(布施)
下馬場　那琉　(布施工科)
川口　竜世　(阿武野)
北口　宗吾　(大塚)
飯田　尚弥　(汎愛)
恩田　礼門　(日根野)
楠井　幹也　(刀根山)
山下　誠斗　(高槻北)
下田　理人　(堺西)
工藤　凱己　(春日丘)
石橋　優希　(池田)
石川　慶一郎　(箕面自由)
石上　太一　(近大附属)
合田　岳史　(佐野)
平野　拓巳　(南)
松本　祐人　(茨木)
上中　聖貴　(和泉)
植田　春人　(皐が丘)
南　翔葵　(交野)
中家　悠希　(枚方)
谷口　陸斗　(花園)
長谷川　凌太　(摂津)
川﨑　雅斗　(山本)
藤井　和弥　(淀商業)
笹井　研太　(清教学園)
後藤　陽樹　(教附池田)
島　慶斗　(星翔)
清家　拓人　(大冠)
山野　翔　(上宮)
大江　侑輝　(住吉)
中村　海瑠　(長野)
山脇　周也　(常翔啓光)
矢野　健人　(堺東)
大井　啓輔　(北野)
宮﨑　滉季　(都島工業)
千田　涼平　(電通大)
櫻井　俊祐　(牧野)
林　楓渓　(東百舌鳥)
長友　佳心　(英真学園)
村田　真輝　(桜塚)

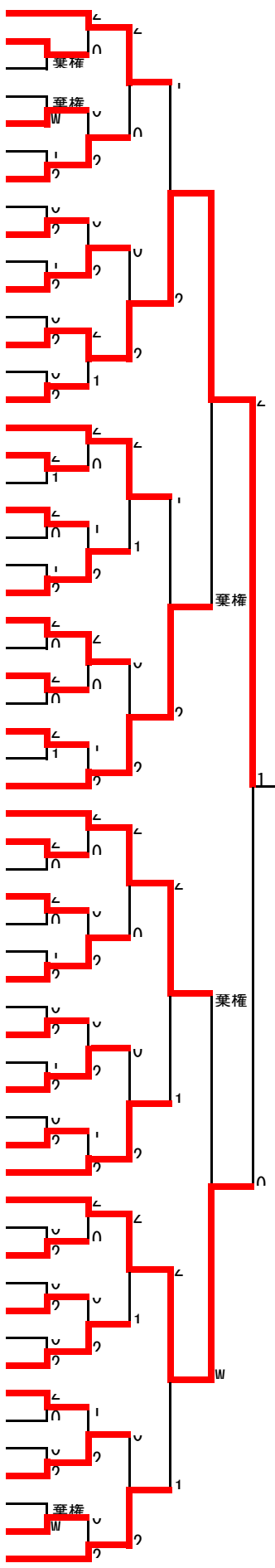

北村　太一　(枚方津田)
堀切　智弘　(泉尾工業)
早野　颯真　(刀根山)
和泉　拓真　(大手前)
中田　嵩大　(桜塚)
西尾　稜人　(西寝屋川)
寺尾　祥希　(西)
大椛　玲市　(住吉)
小林　改　(三島)
小林　竜也　(箕面)
梶田　勇輔　(芥川)
藤本　祐大郎　(北千里)
西田　雄斗　(東大谷)
大谷　俊輔　(泉大津)
住友　力都　(ＯＢＦ)
前田　慎太朗　(成美)
時田　海斗　(近大附属)
安藤　稜哉　(懐風館)
松永　惇基　(清水谷)
小山田　優斗　(八尾翠翔)
横河　博人　(久米田)
弁野　知康　(東)
福水　温紀　(関西大倉)
川久保　朔太郎　(生野)
竹田　凌輝　(四條畷)
角野　瑠加　(阪南)
大谷　悠斗　(貝塚南)
島津　祥太　(豊中)
森家　庸太　(河南)
井上　海星　(日新)
宮本　滉太　(緑風冠)
岩崎　龍之介　(電通大)
坂　大輔　(高槻)
山根　拓真　(大塚)
長谷川　和杏　(島本)
濵田　祥羽　(平野)
中川　陽哉　(教附池田)
津田　亮輔　(春日丘)
小川　裕也　(布施)
山本　空　(上宮)
北田　優太　(大阪市立)
玄長　佑一　(常翔啓光)
池之坊　恭平　(阿倍野)
小川　侑我　(門真なみ)
櫻井　克賢　(池田)
丸野　翔汰　(摂津)
竹原　怜皇　(高石)
中村　和登　(交野)
豊島　完祐　(豊島)
川上　陸　(センター)
山下　洸陽　(千里)
汐月　秀英　(堺西)
田中　俊丞　(清教学園)
笠原　淳史　(槻の木)
石井　優爾　(園芸)
中村　温人　(阿武野)
鵜野　裕太　(枚方)

2018年度　春の大会

男子単Ⅱ部(BSⅡ)　その8

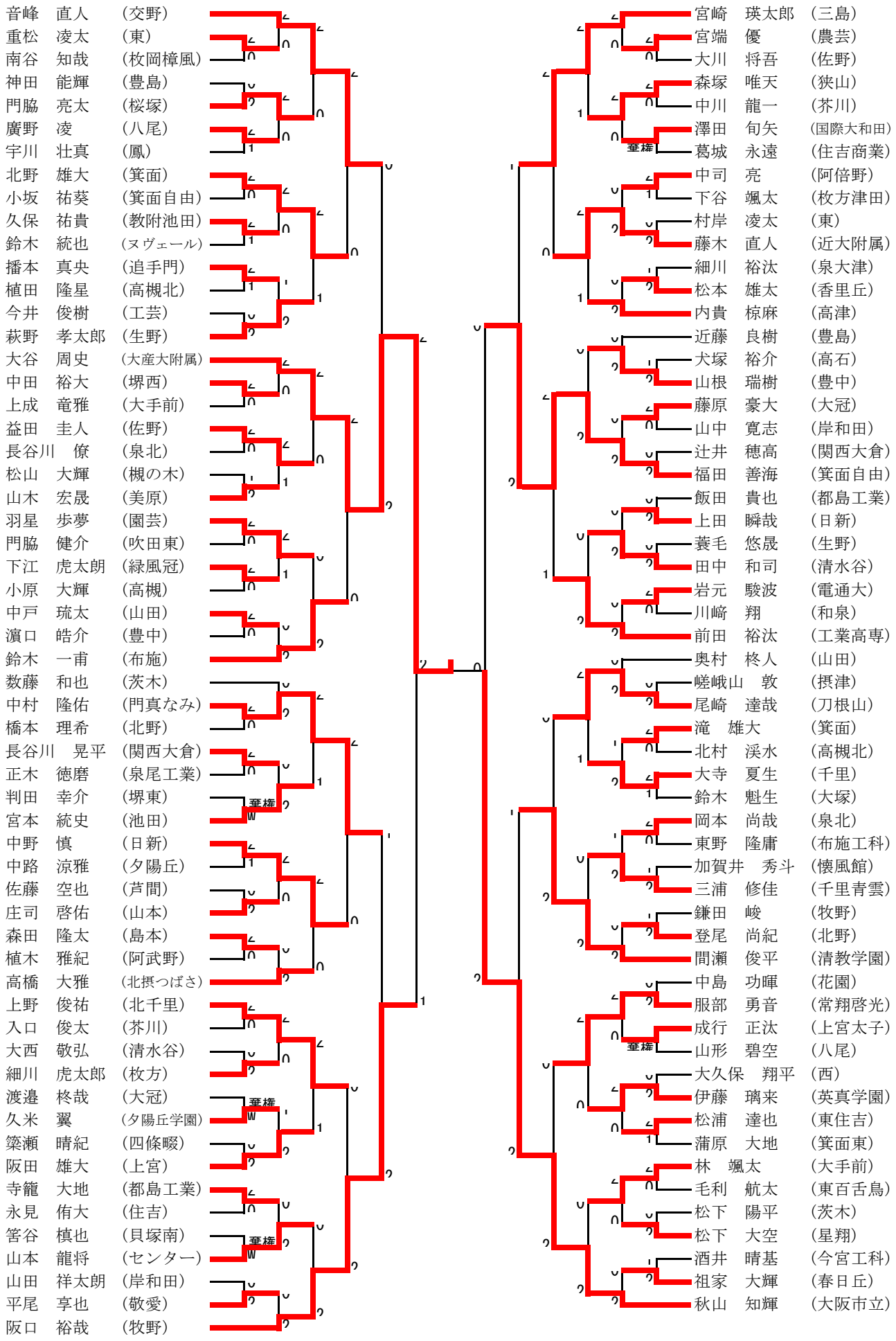

2018年度　春の大会

男子単Ⅱ部（BSⅡ）　上位トーナメント

その1	鈴木　秀太郎	（山田）
	山埜　智弘	（牧野）
その2	坂野　颯一郎	（枚方）
	栂村　大樹	（東淀工業）
その3	山田　蓮汰郎	（大産大附属）
	飛弾　雄登	（日新）
その4	田中　晴	（平野）
	宇田　裕紀	（農芸）
その5	香川　遥貴	（交野）
	梶原　彰宏	（山田）
その6	森田　怜祐	（箕面自由）
	谷浦　勇馬	（常翔啓光）
その7	矢田　悠貴	（大産大附属）
	西尾　稜人	（西寝屋川）
その8	大谷　周史	（大産大附属）
	秋山　知輝	（大阪市立）

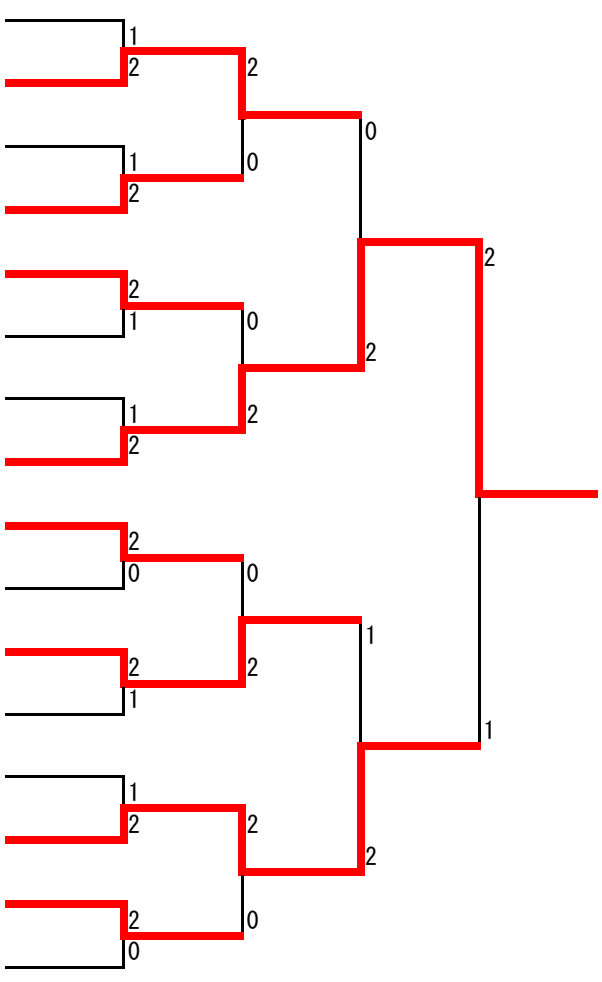

1回戦 1	古儀　佳祐 （高槻）	2	15 － 10 18 － 16 －	0	新湯　敦介 （豊中）
1回戦 2	佐藤　大雅 （佐野）	2	15 － 7 15 － 5 －	0	岩村　鷹司 （春日丘）
1回戦 3	廣瀬　稜馬 （交野）	2	15 － 6 15 － 10 －	0	松原　大輝 （大冠）
1回戦 4	西岡　悠生 （三島）	2	15 － 4 15 － 5 －	0	浅海　瑛太 （北野）
1回戦 5	田中　智也 （教附池田）	2	15 － 6 15 － 8 －	0	橋本　直弥 （貝塚南）
1回戦 6	芝野　海紀 （東）	2	15 － 11 15 － 6 －	0	志摩　将悟 （吹田）
1回戦 7	田邊　裕希 （敬愛）	2	15 － 5 15 － 0 －	0	惣津　大輝 （久米田）
1回戦 8	後藤　雄真 （大手前）	2	15 － 7 15 － 13 －	0	尼崎　冬真 （豊島）
1回戦 9	高橋　功樹 （大産大附属）	2	15 － 6 19 － 21 15 － 13	1	清水　奎伍 （泉北）
1回戦 10	礒邉　拓未 （箕面）	2	15 － 5 15 － 13 －	0	中原　顕 （都島工業）
1回戦 11	村上　晃平 （八尾翠翔）	2	15 － 10 15 － 12 －	0	井沼田　翔吾 （枚方）
1回戦 12	八嶋　太智 （大塚）	2	15 － 7 15 － 5 －	0	深川　智哉 （鳳）
1回戦 13	吉池　幹 （生野）	2	15 － 13 15 － 5 －	0	村山　由佑 （摂津）
1回戦 14	前田　篤孝 （住吉）	2	15 － 11 13 － 15 15 － 6	1	井出　脩太 （和泉）
1回戦 15	出口　喬介 （狭山）	2	15 － 11 15 － 12 －	0	江谷　永 （農芸）
1回戦 16	島子　大輝 （星翔）	2	15 － 11 15 － 3 －	0	長谷　玲 （堺西）
1回戦 17	小西　健 （布施工科）	2	7 － 15 15 － 10 15 － 6	1	小西　耕心 （東大谷）
1回戦 18	柳川　聖也 （成美）	2	15 － 8 15 － 11 －	0	安野　達哉 （緑風冠）
1回戦 19	松本　覇 （四條畷）	W	－ － －	棄権	宮原　歩 （工業高専）
1回戦 20	竹田　剛 （北千里）	2	15 － 4 11 － 15 18 － 16	1	馬場　功行 （八尾）
1回戦 21	水野　陽斗 （上宮）	2	19 － 17 11 － 15 15 － 11	1	金井　宏成 （西）
1回戦 22	吉玉　貴志 （日新）	2	15 － 6 15 － 10 －	0	吉村　侑真 （堺東）
1回戦 23	佐野　健人 （布施）	2	15 － 7 15 － 2 －	0	角山　輝 （阿武野）
1回戦 24	川原　光 （近大附属）	2	15 － 5 8 － 15 15 － 7	1	川﨑　翔 （ヌヴェール）
1回戦 25	岩﨑　璃来 （美原）	2	15 － 13 6 － 15 15 － 3	1	笹倉　和馬 （上宮太子）
1回戦 26	岩熊　航太 （北千里）	2	16 － 18 15 － 7 16 － 14	1	中村　優斗 （センター）
1回戦 27	辻本　隆晟 （国際大和田）	2	15 － 9 15 － 7 －	0	田中　琉矢 （清水谷）
1回戦 28	今中　俊輔 （花園）	2	15 － 4 15 － 8 －	0	桑畑　遼太 （大冠）
1回戦 29	下岡　快晟 （生野）	2	15 － 11 15 － 8 －	0	山﨑　翔己 （日新）
1回戦 30	里地　筦太郎 （千里）	W	－ － －	棄権	西口　大梧 （園芸）
1回戦 31	橋本　祐成 （刀根山）	2	18 － 16 15 － 7 －	0	林　光毅 （英真学園）
1回戦 32	石本　康晟 （懐風館）	2	15 － 9 15 － 11 －	0	近藤　貴之 （かわち野）
1回戦 33	髙見　智也 （汎愛）	2	15 － 9 15 － 6 －	0	岸本　悠史 （枚方）
1回戦 34	木原　友哉 （電通大）	2	15 － 13 15 － 9 －	0	吉村　英一 （泉大津）
1回戦 35	植野　和也 （岸和田）	2	15 － 10 16 － 14 －	0	倉橋　直 （布施）
1回戦 36	山根　大空 （山田）	2	15 － 7 15 － 11 －	0	西原　脩太 （平野）
1回戦 37	中川　開斗 （東）	2	15 － 9 15 － 13 －	0	安井　勇人 （島本）
1回戦 38	石田　廉 （芦間）	2	15 － 8 15 － 7 －	0	楢井　健太 （日根野）
1回戦 39	桑原　和希 （近大附属）	W	－ － －	棄権	髙畑　敬右 （高槻北）
1回戦 40	宮本　優太 （大塚）	2	15 － 11 15 － 10 －	0	中林　泰輝 （関西大倉）

※現在の所、途中棄権の記録には対応できていません。

（第72回　大阪春季バドミントン競技会 兼 インターハイ予選）

1回戦 41	田中　悠太 (皐が丘)	2	15 － 0 15 － 8 －	0	東　和則 (大手前)
1回戦 42	原田　崚旦 (松原)	W	－ － －	棄権	上原　爽平 (吹田東)
1回戦 43	荻野　俊遼 (阿倍野)	2	15 － 8 15 － 10 －	0	太子　寛人 (佐野)
1回戦 44	江口　直輝 (箕面自由)	2	15 － 11 15 － 3 －	0	嶋田　直輝 (阿武野)
1回戦 45	矢田　蒼真 (長野)	2	15 － 6 15 － 6 －	0	仲谷　俊介 (香里丘)
1回戦 46	藤本　隼輔 (追手門)	2	17 － 15 11 － 15 15 － 6	1	中川　剛雄 (桜塚)
1回戦 47	伊田　翔太郎 (東百舌鳥)	2	15 － 8 15 － 12 －	0	塩田　涼吾 (豊中)
1回戦 48	西岡　誠矢 (槻の木)	2	15 － 6 15 － 11 －	0	村井　悠人 (山本)
1回戦 49	山本　偉嗣 (箕面)	2	15 － 1 15 － 7 －	0	白田　朋也 (緑風冠)
1回戦 50	阿部　雄飛 (池田)	2	15 － 7 2 － 15 15 － 6	1	川口　雅徳 (千里青雲)
1回戦 51	武智　亮太 (北野)	2	15 － 6 15 － 8 －	0	猿橋　悠斗 (三島)
1回戦 52	藤本　晃生 (高石)	2	15 － 13 13 － 15 15 － 13	1	宮嵜　陵央 (大手前)
1回戦 53	岡山　義尚 (北野)	2	15 － 4 15 － 9 －	0	佐々木　翔生 (狭山)
1回戦 54	光山　颯太朗 (茨木)	2	16 － 14 11 － 15 15 － 13	1	秀島　一輝 (工業高専)
1回戦 55	河野　匠汰 (芥川)	2	15 － 8 15 － 4 －	0	中尾　一登 (上宮太子)
1回戦 56	高木　郁海 (久米田)	2	15 － 6 15 － 17 16 － 14	1	武富　邦勇 (阿武野)
1回戦 57	大重　樹矢 (四條畷)	2	9 － 15 15 － 8 15 － 4	1	山田　祥太郎 (東淀川)
1回戦 58	辻　晋五 (池田)	2	15 － 6 15 － 5 －	0	小田　正平 (八尾)
1回戦 59	西田　拓未 (三島)	2	15 － 7 15 － 6 －	0	江口　祥馬 (泉大津)
1回戦 60	池田　和樹 (常翔啓光)	2	13 － 15 15 － 9 15 － 13	1	和西　陽 (上宮)
1回戦 61	赤井　謙介 (枚方津田)	2	15 － 10 15 － 12 －	0	山口　綾平 (高槻北)
1回戦 62	増井　尚樹 (住吉)	2	15 － 2 15 － 5 －	0	一文字　隆聖 (槻の木)
1回戦 63	金子　駿佑 (箕面東)	2	15 － 11 15 － 11 －	0	岸田　映輝 (花園)
1回戦 64	西原　和人 (桜塚)	2	11 － 15 15 － 7 15 － 12	1	寺尾　風吹 (星翔)
1回戦 65	前田　大翔 (都島工業)	2	15 － 13 15 － 8 －	0	阿部　光佑 (山本)
1回戦 66	伊藤　大地 (阿倍野)	2	15 － 6 15 － 9 －	0	日置　奏翔 (清水谷)
1回戦 67	藤井　太陽 (高槻)	2	15 － 3 15 － 5 －	0	向井　晴空 (岸和田)
1回戦 68	倉橋　恵大 (高津)	2	15 － 10 15 － 9 －	0	長野　直人 (教附池田)
1回戦 69	引間　崇陽 (国際大和田)	W	－ － －	棄権	河辺　知樹 (泉尾工業)
1回戦 70	栗田　光晴 (大産大附属)	2	15 － 8 15 － 3 －	0	野口　永遠 (堺西)
1回戦 71	橋倉　天良 (関西大倉)	2	11 － 15 15 － 12 15 － 12	1	鮫島　圭 (門真なみ)
1回戦 72	黒岡　新太 (交野)	2	15 － 5 15 － 8 －	0	干貝　悠太 (園芸)
1回戦 73	堀川　歩 (北千里)	2	15 － 10 15 － 11 －	0	目徳　周 (佐野)
1回戦 74	金子　俊弘 (咲くや)	2	15 － 11 15 － 13 －	0	戸田　拓真 (大塚)
1回戦 75	岸本　侑大 (清教学園)	W	－ － －	棄権	花村　吉紀 (教附平野)
1回戦 76	川村　友哉 (香里丘)	2	15 － 2 15 － 10 －	0	長岡　蓮 (泉北)
1回戦 77	大塚　真生 (東百舌鳥)	2	10 － 15 15 － 13 15 － 11	1	森朝　隆太 (貝塚南)
1回戦 78	原田　隆楽 (島本)	2	15 － 8 13 － 15 15 － 7	1	古賀　祥太朗 (大冠)
1回戦 79	村上　海斗 (住吉商業)	2	14 － 16 15 － 9 15 － 8	1	井上　駿 (電通大)
1回戦 80	島田　真希 (東住吉)	2	15 － 12 14 － 16 15 － 10	1	泉谷　一斗 (夕陽丘学園)

※現在の所、途中棄権の記録には対応できていません。

1回戦 81	松下　竜也 (牧野)	2	15 － 4 15 － 0 －	0	小須田　有哉 (豊島)
1回戦 82	奥田　竜希 (大産大附属)	2	10 － 15 15 － 13 15 － 11	1	後藤　亮輔 (敬愛)
1回戦 83	山野　晃平 (鳳)	2	15 － 6 15 － 6 －	0	久保　優一郎 (住吉)
1回戦 84	筒井　悠登 (今宮工科)	2	15 － 5 15 － 9 －	0	松下　雅弥 (OBF)
1回戦 85	木村　紀晴 (国際大和田)	2	15 － 0 15 － 0 －	0	西尾　龍之介 (堺西)
1回戦 86	松本　航紀 (清教学園)	2	9 － 15 15 － 8 15 － 12	1	渡邉　航大 (八尾)
1回戦 87	中森　康生 (箕面)	2	15 － 11 15 － 11 －	0	小谷　正利 (布施)
1回戦 88	門堀　涼介 (常翔啓光)	2	15 － 4 15 － 7 －	0	大西　克樹 (農芸)
1回戦 89	井上　共章 (刀根山)	2	15 － 5 15 － 8 －	0	清水　咲弥 (高槻北)
1回戦 90	正田　康輔 (四條畷)	2	15 － 10 15 － 9 －	0	有松　輝 (槻の木)
1回戦 91	太田　悠介 (センター)	2	15 － 7 15 － 7 －	0	秋山　隆之輔 (上宮)
1回戦 92	岡坂　徹人 (西)	2	15 － 12 4 － 15 15 － 4	1	竹山　颯人 (池田)
1回戦 93	山下　智也 (関西大倉)	2	15 － 4 15 － 6 －	0	小田　晴空 (美原)
1回戦 94	中辻　翔 (交野)	2	15 － 7 15 － 9 －	0	浅田　吏玖 (河南)
1回戦 95	内尾　悠生 (枚岡樟風)	2	15 － 12 15 － 12 －	0	松崎　大空 (生野)
1回戦 96	渕　健人 (山田)	2	14 － 16 15 － 9 15 － 8	1	菊田　祥希 (日新)
1回戦 97	橋本　翔太 (大阪市立)	2	15 － 10 15 － 9 －	0	梅山　尚土 (南)
1回戦 98	大橋　直紀 (岸和田)	2	15 － 4 15 － 6 －	0	岡田　裕也 (成美)
1回戦 99	久保田　廉 (清水谷)	2	15 － 9 10 － 15 15 － 7	1	熊谷　蒼太 (懐風館)
1回戦 100	清末　起生 (緑風冠)	2	15 － 8 15 － 7 －	0	浦　一喜 (芥川)
1回戦 101	橋井　健太 (皐が丘)	2	15 － 9 15 － 12 －	0	安達　凌輝 (茨木)
1回戦 102	志村　和輝 (皐が丘)	2	15 － 9 15 － 12 －	0	高田　尚之 (泉北)
1回戦 103	鶴坂　大稀 (敬愛)	2	18 － 16 17 － 15 －	0	堀岡　真 (池田)
1回戦 104	和田　龍希 (国際大和田)	2	15 － 9 15 － 10 －	0	卯川　匠 (枚方)
1回戦 105	前田　悠太 (千里)	2	15 － 12 9 － 15 15 － 10	1	山下　颯太 (箕面)
1回戦 106	齋藤　嘉紀 (八尾翠翔)	W	－ － －	棄権	木村　恵人 (工業高専)
1回戦 107	毛利　楓磨 (門真なみ)	2	15 － 8 15 － 11 －	0	茂苅　拓真 (泉大津)
1回戦 108	正司　達也 (緑風冠)	2	17 － 15 13 － 15 15 － 10	1	西野　弘朗 (豊中)
1回戦 109	糸数　翔太 (山田)	2	15 － 7 15 － 10 －	0	杉　諒星 (高槻北)
1回戦 110	湯本　太一 (清教学園)	2	15 － 4 15 － 4 －	0	堤　伊吹 (ヌヴェール)
1回戦 111	飯村　将己 (三島)	2	15 － 8 15 － 10 －	0	野田　翔太 (堺西)
1回戦 112	太田　一希 (西寝屋川)	2	8 － 15 15 － 13 15 － 8	1	山本　一斗 (布施)
1回戦 113	原田　憲信 (布施工科)	2	15 － 7 15 － 5 －	0	大上　尊之 (阿武野)
1回戦 114	中谷　真仁 (花園)	2	11 － 15 15 － 13 15 － 7	1	田代　克輝 (堺東)
1回戦 115	山本　泰成 (上宮)	2	15 － 3 15 － 1 －	0	山田　久人 (淀商業)
1回戦 116	石井　竣基 (茨木)	2	15 － 9 15 － 6 －	0	上村　知也 (電通大)
1回戦 117	玖村　拓実 (高石)	2	15 － 6 16 － 14 －	0	鈴木　颯馬 (教附池田)
1回戦 118	辻　優斗 (清水谷)	2	15 － 4 15 － 5 －	0	吉野　聡太郎 (成美)
1回戦 119	梅本　昌幸 (箕面自由)	2	15 － 6 15 － 11 －	0	渡邉　裕仁 (箕面東)
1回戦 120	岡部　北斗 (高槻)	2	13 － 15 15 － 12 15 － 12	1	山中　拓真 (生野)

※現在の所、途中棄権の記録には対応できていません。

1回戦 121	東垣　温 (刀根山)	2	15 － 12 13 － 15 15 － 8	1	服部　勇紀 (東)
1回戦 122	太田　千遥 (西)	2	16 － 14 15 － 4 －	0	垣内　大雅 (東住吉)
1回戦 123	西垣　賢人 (阿倍野)	2	15 － 4 15 － 10 －	0	今福　智也 (都島工業)
1回戦 124	垣内　憲吾 (住吉)	2	15 － 5 15 － 9 －	0	澄田　伊吹 (大冠)
1回戦 125	原田　晴 (豊島)	2	15 － 13 15 － 12 －	0	川勝　郁哉 (北千里)
1回戦 126	尾﨑　和磨 (枚方津田)	2	9 － 15 15 － 10 15 － 4	1	小笠原　貴大 (関西大倉)
1回戦 127	中川　楓斗 (センター)	2	15 － 13 15 － 9 －	0	堀田　新 (西)
1回戦 128	李　辰雨 (大阪市立)	2	15 － 11 15 － 7 －	0	二神　俊介 (千里)
1回戦 129	西村　広大 (池田)	2	7 － 15 15 － 8 15 － 10	1	中村　拓実 (星翔)
1回戦 130	飛弾　雄登 (日新)	2	15 － 7 15 － 2 －	0	桜本　幹太 (芥川)
1回戦 131	東屋　直輝 (牧野)	2	15 － 13 15 － 10 －	0	西里　海 (堺西)
1回戦 132	田中　大蔵 (佐野)	2	15 － 13 15 － 5 －	0	石戸　景 (教附池田)
1回戦 133	吉田　和 (芦間)	2	15 － 12 15 － 10 －	0	城　貴裕 (今宮工科)
1回戦 134	藤原　壮志 (大手前)	W	－ － －	棄権	猪股　龍 (咲くや)
1回戦 135	中川　誠也 (美原)	2	15 － 10 15 － 8 －	0	畑生　武寛 (高槻)
1回戦 136	梶　尚生 (清水谷)	2	15 － 8 15 － 6 －	0	砂坂　颯真 (摂津)
1回戦 137	山本　隼也 (清教学園)	2	11 － 15 15 － 9 15 － 11	1	河合　慧太 (和泉)
1回戦 138	松本　隆誓 (生野)	2	15 － 13 15 － 12 －	0	塩山　悠大 (関西大倉)
1回戦 139	北西　一輝 (懐風館)	2	15 － 12 15 － 8 －	0	野嵜　歩 (茨木)
1回戦 140	森田　直輝 (四條畷)	2	15 － 2 15 － 7 －	0	根本　健矢 (東)
1回戦 141	茨木　順平 (都島工業)	W	－ － －	棄権	岡村　拓海 (吹田東)
1回戦 142	久岡　優太 (河南)	W	－ － －	棄権	鹿子木　真哉 (東百舌鳥)
1回戦 143	竹本　真 (枚方)	W	－ － －	棄権	伊輪　優希 (香里丘)
1回戦 144	衣巻　翔真 (枚岡樟風)	2	15 － 9 15 － 11 －	0	中村　幸輝 (三島)
1回戦 145	南　勇輝 (高津)	2	15 － 13 17 － 15 －	0	豊島　雄大 (農芸)
1回戦 146	森本　烈瑠 (大塚)	2	15 － 9 16 － 18 18 － 16	1	梅林　快 (大産大附属)
1回戦 147	木村　大作 (追手門)	2	15 － 3 15 － 3 －	0	寺本　智樹 (夕陽丘学園)
1回戦 148	中山　李玖 (泉尾工業)	2	15 － 4 15 － 1 －	0	正田　颯音 (鳳)
1回戦 149	本池　秀太 (近大附属)	2	15 － 9 － 15 4 －	1	辻川　航成 (電通大)
1回戦 150	奈宮　大征 (箕面自由)	2	15 － 4 15 － 7 －	0	伊藤　雄輝 (桜塚)
1回戦 151	田中　辰季 (春日丘)	2	16 － 14 17 － 15 －	0	宮国　祐輔 (岸和田)
1回戦 152	池口　颯人 (箕面)	2	15 － 12 15 － 9 －	0	皿良　凌我 (成美)
1回戦 153	尾崎　裕一朗 (上宮)	2	15 － 8 15 － 4 －	0	高本　直也 (西)
1回戦 154	山口　真輝 (関西大倉)	2	15 － 9 15 － 9 －	0	中城　健太郎 (千里青雲)
1回戦 155	奥井　温大 (刀根山)	2	15 － 3 15 － 1 －	0	石田　寿弥 (電通大)
1回戦 156	田村　佑介 (東)	2	15 － 5 15 － 6 －	0	伊藤　拓真 (阿武野)
1回戦 157	中山　皓太 (清水谷)	2	16 － 14 16 － 18 15 － 6	1	橋谷　駿治 (センター)
1回戦 158	西村　厘慶 (春日丘)	2	15 － 11 15 － 12 －	0	谷村　幸音 (茨木西)
1回戦 159	松永　賢人 (牧野)	2	15 － 2 16 － 14 －	0	佐藤　幸一郎 (港南造形)
1回戦 160	金井　毅之 (教附池田)	2	15 － 9 15 － 11 －	0	藤井　敢太郎 (南)

※現在の所、途中棄権の記録には対応できていません。

1回戦 161	立花　飛羽 (高石)	2	15 － 7 15 － 9 －	0	中村　太一 (清明学院)
1回戦 162	滝口　旭翔 (生野)	2	15 － 5 15 － 9 －	0	房野　りお (島本)
1回戦 163	徳野　竜也 (高槻)	2	15 － 6 15 － 4 －	0	吉田　峻章 (布施)
1回戦 164	西山　泰樹 (池田)	2	15 － 5 13 － 15 15 － 9	1	松永　龍征 (岸和田)
1回戦 165	加藤　恵太 (工業高専)	2	15 － 7 15 － 6 －	0	寺本　瑛 (泉尾工業)
1回戦 166	赤土　陸 (佐野)	2	15 － 1 15 － 4 －	0	北川　拓馬 (東百舌鳥)
1回戦 167	岩元　洸樹 (芥川)	2	15 － 4 15 － 9 －	0	久保　岳大 (北野)
1回戦 168	太田　有哉 (淀川清流)	2	15 － 9 14 － 16 15 － 10	1	山崎　智勇 (泉北)
1回戦 169	宮尾　翼 (八尾)	2	15 － 8 15 － 4 －	0	西島　崇陽 (吹田東)
1回戦 170	井上　裕斗 (常翔啓光)	2	15 － 2 15 － 8 －	0	小椋　暖哉 (摂津)
1回戦 171	上田　優樹 (交野)	2	10 － 15 16 － 14 15 － 13	1	成川　雅人 (槻の木)
1回戦 172	長命　史之 (市岡)	2	15 － 10 15 － 7 －	0	松島　洸斗 (大手前)
1回戦 173	川瀬　拓海 (泉大津)	2	15 － 4 14 － 16 15 － 10	1	瓜生　翔 (三島)
1回戦 174	畠中　陸希 (住吉)	2	15 － 12 15 － 5 －	0	北宅　新太郎 (大塚)
1回戦 175	冨田　大輔 (東住吉)	W	－ － －	棄権	市橋　政伍 (貝塚南)
1回戦 176	河野　凌大 (高槻北)	2	15 － 6 15 － 5 －	0	今村　健太郎 (上宮太子)
1回戦 177	江本　勢 (汎愛)	2	15 － 13 15 － 7 －	0	向　紘平 (懐風館)
1回戦 178	佐藤　政徳 (追手門)	2	15 － 8 18 － 16 －	0	奥野　颯斗 (藤井寺)
1回戦 179	山口　潤 (枚方津田)	2	15 － 8 15 － 13 －	0	山本　英明 (阿倍野)
1回戦 180	前原　柊弥 (牧野)	2	15 － 9 15 － 9 －	0	吉村　真斗 (阿武野)
1回戦 181	惣坊　拓哉 (懐風館)	2	15 － 12 19 － 21 19 － 17	1	西川　竜生 (清教学園)
1回戦 182	畑谷　春来 (花園)	2	11 － 15 15 － 11 15 － 11	1	岡　幸汰 (八尾)
1回戦 183	永池　海里 (門真なみ)	2	15 － 13 15 － 10 －	0	池上　優希 (北千里)
1回戦 184	野田　龍祐 (英真学園)	2	15 － 8 15 － 6 －	0	井坂　太河 (山本)
1回戦 185	中野　楽 (大産大附属)	2	15 － 3 15 － 5 －	0	建部　和磨 (住吉)
1回戦 186	浅野　海斗 (交野)	2	15 － 6 15 － 7 －	0	西村　一輝 (鳳)
1回戦 187	森田　健斗 (北野)	2	15 － 6 21 － 19 －	0	天野　翔瑛 (敬愛)
1回戦 188	庄司　智明 (堺西)	2	16 － 14 15 － 8 －	0	中居　佑介 (箕面)
1回戦 189	石井　大晴 (上宮)	2	15 － 7 15 － 12 －	0	岡田　丸 (大冠)
1回戦 190	本間　大裕 (久米田)	2	15 － 4 15 － 9 －	0	玉垣　貫汰 (豊島)
1回戦 191	重里　郁翔 (狭山)	2	15 － 10 15 － 4 －	0	馬越　天望 (近大附属)
1回戦 192	田中　大貴 (泉北)	2	12 － 15 15 － 8 15 － 11	1	平賀　達也 (岸和田)
1回戦 193	川田　純平 (茨木)	2	15 － 7 15 － 11 －	0	紙田　隆幸 (東百舌鳥)
1回戦 194	坪井　寛太 (布施)	2	15 － 10 15 － 5 －	0	小林　捷馬 (香里丘)
1回戦 195	岩谷　亮 (緑風冠)	2	15 － 5 15 － 2 －	0	天野　颯斗 (東大谷)
1回戦 196	岩屋　雄大 (春日丘)	2	15 － 7 15 － 7 －	0	蓮尾　龍平 (大手前)
1回戦 197	田中　雄紀 (箕面東)	2	10 － 15 15 － 12 15 － 10	1	小川　雄大 (芥川)
1回戦 198	藤原　彰也 (北摂つばさ)	2	15 － 7 15 － 13 －	0	田中　温輝 (和泉)
1回戦 199	岡本　直也 (摂津)	2	15 － 3 15 － 4 －	0	荻原　悠飛 (八尾翠翔)
1回戦 200	葛原　蓮 (日新)	2	15 － 9 15 － 10 －	0	安藤　智志 (都島工業)

※現在の所、途中棄権の記録には対応できていません。

1回戦 201	岩下　聖 (布施工科)	2	15 － 4 15 － 4 －	0	當摩　允哉 (園芸)
1回戦 202	角田　浩基 (千里)	2	15 － 4 15 － 5 －	0	山田　航輝 (刀根山)
1回戦 203	小山　真史 (刀根山)	2	15 － 11 13 － 15 15 － 12	1	松村　知哉 (豊島)
1回戦 204	川端　真之介 (ヌヴェール)	2	15 － 8 13 － 15 15 － 12	1	谷川　恵悟 (茨木)
1回戦 205	平井　拓実 (大手前)	2	11 － 15 15 － 9 15 － 10	1	橋野　佑吾 (門真なみ)
1回戦 206	藤居　響 (北千里)	2	15 － 9 15 － 12 －	0	岡坂　碩人 (布施)
1回戦 207	谷口　虎太郎 (八尾)	2	15 － 7 15 － 9 －	0	倉松　健 (桜塚)
1回戦 208	村上　陽紀 (咲くや)	2	18 － 16 17 － 15 －	0	向井　龍哉 (住吉)
1回戦 209	川上　颯泰 (高槻北)	2	13 － 15 15 － 12 15 － 6	1	名城　春希 (国際大和田)
1回戦 210	山田　幹大 (摂津)	2	15 － 10 8 － 15 15 － 12	1	岩槻　俊也 (和泉)
1回戦 211	金本　充生 (北野)	2	15 － 10 15 － 9 －	0	石垣　武蔵 (大冠)
1回戦 212	坂東　利哉 (清教学園)	2	15 － 8 15 － 3 －	0	森田　準也 (東大谷)
1回戦 213	上島　真智 (高槻)	2	15 － 5 16 － 14 －	0	谷岡　海斗 (日新)
1回戦 214	森田　翔哉 (東淀川)	W	－ － －	棄権	東山　誠 (東住吉)
1回戦 215	廣川　雄也 (箕面)	2	15 － 9 15 － 9 －	0	関田　裕平 (八尾翠翔)
1回戦 216	西野　和希 (かわち野)	2	9 － 15 15 － 13 15 － 13	1	山口　航平 (岸和田)
1回戦 217	森池　祐伎 (佐野)	2	15 － 8 15 － 6 －	0	中村　玲音 (阿倍野)
1回戦 218	山崎　大耀 (堺西)	2	15 － 11 15 － 9 －	0	白沢　寛大 (槻の木)
1回戦 219	鳥越　紡 (大産大附属)	2	15 － 9 15 － 11 －	0	井上　優一 (吹田東)
1回戦 220	勇　俊光 (汎愛)	2	15 － 13 15 － 11 －	0	今井　俊直 (鳳)
1回戦 221	上田　亮太 (東)	2	15 － 11 15 － 8 －	0	棚橋　洸太 (島本)
1回戦 222	奥田　将輝 (狭山)	2	15 － 7 9 － 15 15 － 8	1	有本　悠紀 (清水谷)
1回戦 223	中島　徹 (箕面自由)	2	15 － 10 15 － 6 －	0	山下　草祐 (上宮)
1回戦 224	髙田　尚輝 (久米田)	W	－ － －	棄権	柳　誠人 (西寝屋川)
1回戦 225	尾﨑　直樹 (大塚)	2	15 － 10 15 － 13 －	0	尊田　大和 (枚方)
1回戦 226	岩本　隼斗 (懐風館)	2	15 － 6 15 － 5 －	0	横山　晃太郎 (市岡)
1回戦 227	洪　揚 (豊中)	2	15 － 3 15 － 2 －	0	川崎　佑斗 (星翔)
1回戦 228	松浪　直 (北野)	2	15 － 12 13 － 15 15 － 11	1	杉村　和紀 (関西大倉)
1回戦 229	梶原　彰宏 (山田)	2	15 － 4 15 － 11 －	0	菊池　太一 (成美)
1回戦 230	新土　弘樹 (花園)	2	15 － 9 15 － 3 －	0	藤森　完 (平野)
1回戦 231	一明　佑哉 (清水谷)	2	15 － 6 15 － 8 －	0	井上　颯 (山本)
1回戦 232	小川　泰正 (箕面自由)	2	15 － 3 15 － 5 －	0	久我　陸 (東百舌鳥)
1回戦 233	田島　竜矢 (懐風館)	2	15 － 7 9 － 15 19 － 17	1	奥田　悠人 (上宮)
1回戦 234	川路　陽成 (常翔啓光)	W	－ － －	棄権	玉置　淳 (泉大津)
1回戦 235	尾山　陽有 (芥川)	2	15 － 9 15 － 9 －	0	藤本　力也 (淀川清流)
1回戦 236	鈴木　進治郎 (大冠)	2	15 － 4 15 － 10 －	0	松尾　俊佑 (三島)
1回戦 237	西川　翔 (池田)	2	15 － 3 15 － 1 －	0	星山　大地 (高槻北)
1回戦 238	下總　笑多 (阿武野)	2	17 － 15 15 － 11 －	0	駒林　勇人 (布施工科)
1回戦 239	羽住　颯太 (東)	W	－ － －	棄権	川越　大輔 (都島工業)
1回戦 240	宮原　龍一 (緑風冠)	2	16 － 14 17 － 15 －	0	妹尾　和紀 (泉尾工業)

※現在の所、途中棄権の記録には対応できていません。

1回戦 241	小野　輝 (英真学園)	2	15 － 5 15 － 8 －	0	山本　蓮昴皇 (貝塚南)
1回戦 242	岸本　孝規 (清教学園)	2	15 － 7 15 － 9 －	0	森本　大成 (敬愛)
1回戦 243	宮前　翔 (工業高専)	2	15 － 10 15 － 7 －	0	柴野　慎也 (皐が丘)
1回戦 244	松本　陸玖 (生野)	2	15 － 4 16 － 14 －	0	嶋本　飛翔 (八尾)
1回戦 245	堤　遼史 (松原)	2	15 － 12 15 － 11 －	0	大藏　岳飛 (千里)
1回戦 246	原田　拓実 (四條畷)	2	15 － 10 11 － 15 16 － 14	1	濱﨑　啓任 (堺東)
1回戦 247	浅田　拓海 (教附池田)	W	－ － －	棄権	山内　翼 (枚方)
1回戦 248	清洲　佳太朗 (電通大)	2	19 － 17 13 － 15 16 － 14	1	赤松　優斗 (牧野)
1回戦 249	北岡　那義 (追手門)	2	15 － 9 13 － 15 15 － 6	1	廣岡　勢 (茨木)
1回戦 250	山田　千達 (桜塚)	2	15 － 8 15 － 6 －	0	安村　遼亮 (高槻)
1回戦 251	高田　亘 (大阪市立)	2	18 － 20 15 － 7 15 － 4	1	辻谷　真一 (香里丘)
1回戦 252	藤田　敬介 (佐野)	2	15 － 6 15 － 7 －	0	小畠　零央 (センター)
1回戦 253	水﨑　啓太 (大産大附属)	2	15 － 6 18 － 11 －	0	川端　祥吉 (堺西)
1回戦 254	榎本　真之介 (豊中)	2	14 － 16 16 － 14 15 － 13	1	大喜多　拓海 (長野)
1回戦 255	稲葉　敬太 (春日丘)	2	15 － 13 15 － 11 －	0	西村　優輝 (堺西)
1回戦 256	櫻木　貴弘 (成美)	2	15 － 5 15 － 6 －	0	伴　星夢 (西)
1回戦 257	峯　遼太郎 (東)	2	13 － 15 15 － 8 15 － 13	1	髙橋　歩武 (常翔啓光)
1回戦 258	小里　剛史 (芥川)	2	15 － 10 15 － 12 －	0	畑中　太陽 (貝塚南)
1回戦 259	三須　立己 (清水谷)	2	15 － 7 15 － 12 －	0	豊山　恭平 (久米田)
1回戦 260	森田　健太郎 (電通大)	W	－ － －	棄権	森　俊輔 (槻の木)
1回戦 261	田崎　寛人 (三島)	2	15 － 1 15 － 7 －	0	奥田　一喜 (工業高専)
1回戦 262	濱　亮太 (茨木西)	2	15 － 7 15 － 11 －	0	丹　耀人 (美原)
1回戦 263	栗田　直樹 (交野)	2	15 － 11 15 － 8 －	0	早田　直矢 (四條畷)
1回戦 264	平田　陸翔 (茨木)	2	15 － 7 12 － 15 15 － 6	1	川村　祐介 (泉北)
1回戦 265	西村　倉 (関西大倉)	W	－ － －	棄権	松岡　太郎 (鶴見商業)
1回戦 266	間城　尚紀 (花園)	2	15 － 8 15 － 8 －	0	松田　星耶 (生野)
1回戦 267	福島　光洋 (枚方津田)	2	15 － 10 15 － 11 －	0	土肥　雅明 (南)
1回戦 268	中島　光輝 (芦間)	2	15 － 2 15 － 4 －	0	池田　真司 (大手前)
1回戦 269	河本　睦季 (大産大附属)	2	15 － 5 15 － 8 －	0	蕨川　幹大 (高津)
1回戦 270	門脇　竜紀 (泉尾工業)	2	15 － 12 15 － 12 －	0	多賀　大和 (緑風冠)
1回戦 271	下村　優亮 (夕陽丘学園)	2	15 － 8 15 － 12 －	0	炭川　遼 (箕面)
1回戦 272	二神　真生 (東淀工業)	2	15 － 2 15 － 10 －	0	森　慎伍 (布施工科)
1回戦 273	阿部　竣椰 (懐風館)	2	16 － 14 16 － 18 15 － 10	1	森谷　有峻 (近大附属)
1回戦 274	池田　香津樹 (桜塚)	2	15 － 13 7 － 15 17 － 15	1	内野　颯太 (北千里)
1回戦 275	柴田　星 (日新)	2	15 － 3 15 － 4 －	0	鈴木　良真 (OBF)
1回戦 276	岡　碧波 (国際大和田)	2	16 － 14 15 － 6 －	0	藤原　寿仁 (岸和田)
1回戦 277	植田　哲平 (牧野)	2	15 － 1 15 － 10 －	0	藤原　瑠恩 (香里丘)
1回戦 278	榎　夕輝 (センター)	2	15 － 7 15 － 4 －	0	吉田　翔 (布施)
1回戦 279	星野　諒太 (高槻北)	2	15 － 10 15 － 4 －	0	飯島　大貴 (八尾翠翔)
1回戦 280	山﨑　奎汰 (芥川)	2	15 － 6 15 － 13 －	0	板東　久徳 (汎愛)

※現在の所、途中棄権の記録には対応できていません。

1回戦 281	松本　涼里 （佐野）	2	16 － 14 16 － 14 －	0	梶原　悠生 （枚岡樟風）
1回戦 282	高枝　弘暉 （千里）	2	11 － 15 15 － 9 15 － 12	1	片山　柊 （近大附属）
1回戦 283	濱内　大暉 （国際大和田）	2	15 － 11 15 － 11 －	0	後藤　悠真 （三島）
1回戦 284	山羽　宏幸 （箕面）	2	17 － 15 15 － 10 －	0	吉田　千輝 （大冠）
1回戦 285	渡辺　悠斗 （阿武野）	2	18 － 16 15 － 10 －	0	大下　凛太郎 （布施）
1回戦 286	堀西　涼真 （星翔）	W	－ － －	棄権	平田　侑也 （八尾）
1回戦 287	井阪　祐輝 （上宮太子）	2	15 － 8 15 － 9 －	0	加茂　雄貴 （泉北）
1回戦 288	藤井　優斗 （四條畷）	2	15 － 11 14 － 16 15 － 13	1	泉谷　航平 （園芸）
1回戦 289	松尾　周汰 （刀根山）	2	15 － 11 15 － 12 －	0	李　燦熙 （上宮）
1回戦 290	西木　一晟 （山本）	2	14 － 16 15 － 7 15 － 10	1	森岡　和真 （鳳）
1回戦 291	吉松　侑汰 （交野）	2	15 － 11 13 － 15 15 － 5	1	清水　宏明 （東百舌鳥）
1回戦 292	中根　大翔 （池田）	2	12 － 15 15 － 12 15 － 12	1	西村　賢太朗 （高石）
1回戦 293	長倉　琉伽 （農芸）	2	16 － 14 15 － 12 －	0	北川　太陽 （槻の木）
1回戦 294	田中　裕翔 （門真なみ）	2	15 － 9 15 － 3 －	0	福井　駿介 （北千里）
1回戦 295	藤原　一登 （岸和田）	2	15 － 6 15 － 11 －	0	中谷　友哉 （敬愛）
1回戦 296	吉田　健 （豊中）	2	15 － 2 15 － 6 －	0	福間　貴啓 （大手前）
1回戦 297	畑中　将汰 （東住吉）	2	15 － 4 15 － 6 －	0	白川　大地 （豊島）
1回戦 298	中川　翔太 （日新）	2	15 － 7 15 － 3 －	0	北平　雄大 （みどり清朋）
1回戦 299	田畑　優輝人 （摂津）	2	15 － 9 16 － 14 －	0	桑田　晴悠 （春日丘）
1回戦 300	河邑　光 （枚方津田）	2	15 － 8 15 － 11 －	0	島　淳一郎 （生野）
1回戦 301	野口　壮真 （和泉）	2	15 － 4 15 － 1 －	0	清田　耕之介 （ヌヴェール）
1回戦 302	島津　壮 （清教学園）	2	15 － 3 15 － 8 －	0	坂本　紳 （追手門）
1回戦 303	比嘉　雄也 （英真学園）	2	15 － 11 15 － 8 －	0	三宅　徹舜 （教附池田）
1回戦 304	吉田　圭汰 （国際大和田）	W	－ － －	棄権	栃尾　駿弥 （泉北）
1回戦 305	池上　大功 （敬愛）	W	－ － －	棄権	小谷　武史 （美原）
1回戦 306	松浦　眞都 （三島）	2	15 － 13 11 － 15 15 － 12	1	内山　魁人 （岸和田）
1回戦 307	平岡　聖也 （市岡）	2	15 － 9 15 － 12 －	0	竹中　雄太 （高津）
1回戦 308	伊藤　泰義 （山田）	2	10 － 15 15 － 4 15 － 9	1	川西　悠斗 （懐風館）
1回戦 309	矢田　悠貴 （大産大附属）	2	15 － 8 15 － 4 －	0	菅原　望大 （千里）
1回戦 310	戸田　一馬 （吹田東）	2	15 － 2 15 － 7 －	0	石川　たいが （農芸）
1回戦 311	奥　将梧 （淀川清流）	2	15 － 6 15 － 17 15 － 10	1	松山　大記 （布施）
1回戦 312	下馬場　那琉 （布施工科）	2	15 － 8 15 － 6 －	0	川口　竜世 （阿武野）
1回戦 313	飯田　尚弥 （汎愛）	2	13 － 15 18 － 16 15 － 5	1	北口　宗吾 （大塚）
1回戦 314	恩田　礼門 （日根野）	2	15 － 13 15 － 9 －	0	楠井　幹也 （刀根山）
1回戦 315	山下　誠斗 （高槻北）	2	15 － 10 17 － 15 －	0	下田　理人 （堺西）
1回戦 316	工藤　凱己 （春日丘）	2	13 － 15 15 － 7 15 － 8	1	石橋　優希 （池田）
1回戦 317	合田　岳史 （佐野）	2	15 － 7 15 － 13 －	0	平野　拓巳 （南）
1回戦 318	松本　祐人 （茨木）	2	15 － 11 15 － 13 －	0	上中　聖貴 （和泉）
1回戦 319	南　翔葵 （交野）	2	15 － 13 13 － 15 15 － 13	1	植田　春人 （皐が丘）
1回戦 320	谷口　陸斗 （花園）	2	15 － 8 15 － 7 －	0	中家　悠希 （枚方）

※現在の所、途中棄権の記録には対応できていません。

1回戦 321	川﨑　雅斗 (山本)	2	17 － 15 10 － 15 17 － 15	1	長谷川　凌太 (摂津)	1回戦 322	笹井　研太 (清教学園)	2	15 － 7 15 － 10 －	0	藤井　和弥 (淀商業)
1回戦 323	山野　翔 (上宮)	2	15 － 5 15 － 5 －	0	清家　拓人 (大冠)	1回戦 324	中村　海瑠 (長野)	2	15 － 10 15 － 12 －	0	大江　侑輝 (住吉)
1回戦 325	矢野　健人 (堺東)	2	15 － 11 15 － 13 －	0	山脇　周也 (常翔啓光)	1回戦 326	大井　啓輔 (北野)	2	15 － 12 15 － 10 －	0	宮﨑　滉季 (都島工業)
1回戦 327	櫻井　俊祐 (牧野)	2	15 － 6 15 － 9 －	0	千田　涼平 (電通大)	1回戦 328	長友　佳心 (英真学園)	W	－ － －	棄権	林　楓渓 (東百舌鳥)
1回戦 329	堀切　智弘 (泉尾工業)	2	15 － 7 15 － 13 －	0	早野　颯真 (刀根山)	1回戦 330	和泉　拓真 (大手前)	2	15 － 6 15 － 10 －	0	中田　嵩大 (桜塚)
1回戦 331	西尾　稜人 (西寝屋川)	2	15 － 13 15 － 10 －	0	寺尾　祥希 (西)	1回戦 332	小林　改 (三島)	W	－ － －	棄権	大椛　玲市 (住吉)
1回戦 333	梶田　勇輔 (芥川)	2	15 － 8 15 － 8 －	0	小林　竜也 (箕面)	1回戦 334	藤本　祐大郎 (北千里)	2	15 － 11 12 － 15 16 － 14	1	西田　雄斗 (東大谷)
1回戦 335	前田　慎太朗 (成美)	2	15 － 10 15 － 11 －	0	時田　海斗 (近大附属)	1回戦 336	安藤　稜哉 (懐風館)	2	15 － 6 15 － 9 －	0	松永　惇基 (清水谷)
1回戦 337	横河　博人 (久米田)	2	15 － 6 15 － 8 －	0	小山田　優斗 (八尾翠翔)	1回戦 338	弁野　知康 (東)	2	15 － 11 15 － 7 －	0	福水　温紀 (関西大倉)
1回戦 339	竹田　凌輝 (四條畷)	2	15 － 11 15 － 2 －	0	川久保　朔太郎 (生野)	1回戦 340	角野　瑠加 (阪南)	2	15 － 12 13 － 15 15 － 9	1	大谷　悠斗 (貝塚南)
1回戦 341	井上　海星 (日新)	2	16 － 14 10 － 15 15 － 5	1	宮本　滉太 (緑風冠)	1回戦 342	岩崎　龍之介 (電通大)	2	16 － 14 15 － 4 －	0	坂　大輔 (高槻)
1回戦 343	山根　拓真 (大塚)	2	17 － 19 15 － 8 16 － 14	1	長谷川　和杏 (島本)	1回戦 344	濵田　祥羽 (平野)	2	15 － 8 15 － 11 －	0	中川　陽哉 (教附池田)
1回戦 345	津田　亮輔 (春日丘)	2	15 － 10 15 － 13 －	0	小川　裕也 (布施)	1回戦 346	北田　優太 (大阪市立)	2	10 － 15 15 － 8 15 － 8	1	山本　空 (上宮)
1回戦 347	池之坊　恭平 (阿倍野)	2	15 － 8 15 － 8 －	0	小川　侑我 (門真なみ)	1回戦 348	丸野　翔汰 (摂津)	2	16 － 18 15 － 7 15 － 9	1	櫻井　克賢 (池田)
1回戦 349	竹原　怜皇 (高石)	2	15 － 10 15 － 11 －	0	中村　和登 (交野)	1回戦 350	川上　陸 (センター)	2	15 － 2 15 － 7 －	0	豊島　完祐 (豊島)
1回戦 351	山下　洸陽 (千里)	2	15 － 2 15 － 8 －	0	汐月　秀英 (堺西)	1回戦 352	田中　俊丞 (清教学園)	2	16 － 14 11 － 15 15 － 8	1	笠原　淳史 (槻の木)
1回戦 353	石井　優爾 (園芸)	2	15 － 12 15 － 10 －	0	中村　温人 (阿武野)	1回戦 354	重松　凌太 (東)	2	18 － 16 15 － 12 －	0	南谷　知哉 (枚岡樟風)
1回戦 355	門脇　亮太 (桜塚)	2	15 － 6 15 － 5 －	0	神田　能輝 (豊島)	1回戦 356	廣野　凌 (八尾)	2	15 － 9 5 － 15 15 － 8	1	宇川　壮真 (鳳)
1回戦 357	北野　雄大 (箕面)	2	15 － 10 15 － 13 －	0	小坂　祐葵 (箕面自由)	1回戦 358	久保　祐貴 (教附池田)	2	15 － 10 15 － 17 16 － 14	1	鈴木　統也 (ヌヴェール)
1回戦 359	播本　真央 (追手門)	2	15 － 8 14 － 16 15 － 9	1	植田　隆星 (高槻北)	1回戦 360	萩野　孝太郎 (生野)	2	15 － 4 15 － 8 －	0	今井　俊樹 (工芸)

※現在の所、途中棄権の記録には対応できていません。

1回戦 361	中田　裕大 （堺西）	2	15 － 9 15 － 6 －	0	上成　竜雅 （大手前）
1回戦 362	益田　圭人 （佐野）	2	15 － 9 15 － 6 －	0	長谷川　僚 （泉北）
1回戦 363	山木　宏晟 （美原）	2	10 － 15 15 － 9 15 － 10	1	松山　大輝 （槻の木）
1回戦 364	羽星　歩夢 （園芸）	2	15 － 8 16 － 14 －	0	門脇　健介 （吹田東）
1回戦 365	下江　虎太朗 （緑風冠）	2	15 － 12 15 － 9 －	0	小原　大輝 （高槻）
1回戦 366	中戸　琉太 （山田）	2	15 － 10 15 － 9 －	0	濵口　皓介 （豊中）
1回戦 367	中村　隆佑 （門真なみ）	2	15 － 11 15 － 8 －	0	橋本　理希 （北野）
1回戦 368	長谷川　晃平 （関西大倉）	2	15 － 5 15 － 4 －	0	正木　徳磨 （泉尾工業）
1回戦 369	宮本　統史 （池田）	W	－ － －	棄権	判田　幸介 （堺東）
1回戦 370	中野　慎 （日新）	2	10 － 15 15 － 5 15 － 11	1	中路　涼雅 （夕陽丘）
1回戦 371	庄司　啓佑 （山本）	2	15 － 10 15 － 11 －	0	佐藤　空也 （芦間）
1回戦 372	森田　隆太 （島本）	2	15 － 12 15 － 13 －	0	植木　雅紀 （阿武野）
1回戦 373	上野　俊祐 （北千里）	2	15 － 4 15 － 6 －	0	入口　俊太 （芥川）
1回戦 374	細川　虎太郎 （枚方）	2	18 － 16 15 － 12 －	0	大西　敬弘 （清水谷）
1回戦 375	久米　翼 （夕陽丘学園）	W	－ － －	棄権	渡邉　柊哉 （大冠）
1回戦 376	阪田　雄大 （上宮）	2	15 － 4 15 － 8 －	0	簗瀬　晴紀 （四條畷）
1回戦 377	寺籠　大地 （都島工業）	2	15 － 12 15 － 13 －	0	永見　侑大 （住吉）
1回戦 378	山本　龍将 （センター）	W	－ － －	棄権	筈谷　槙也 （貝塚南）
1回戦 379	平尾　享也 （敬愛）	2	15 － 11 15 － 12 －	0	山田　祥太朗 （岸和田）
1回戦 380	宮端　優 （農芸）	2	15 － 13 15 － 11 －	0	大川　将吾 （佐野）
1回戦 381	森塚　唯天 （狭山）	2	17 － 15 15 － 10 －	0	中川　龍一 （芥川）
1回戦 382	澤田　旬矢 （国際大和田）	W	－ － －	棄権	葛城　永遠 （住吉商業）
1回戦 383	中司　亮 （阿倍野）	2	12 － 15 15 － 12 15 － 6	1	下谷　颯太 （枚方津田）
1回戦 384	藤木　直人 （近大附属）	2	15 － 4 15 － 6 －	0	村岸　凌太 （東）
1回戦 385	松本　雄太 （香里丘）	2	15 － 13 13 － 15 15 － 9	1	細川　裕汰 （泉大津）
1回戦 386	山根　瑞樹 （豊中）	2	15 － 10 7 － 15 15 － 4	1	犬塚　裕介 （高石）
1回戦 387	藤原　豪大 （大冠）	2	15 － 12 15 － 5 －	0	山中　寛志 （岸和田）
1回戦 388	福田　善海 （箕面自由）	2	15 － 7 15 － 7 －	0	辻井　穂高 （関西大倉）
1回戦 389	上田　瞬哉 （日新）	2	15 － 10 15 － 10 －	0	飯田　貴也 （都島工業）
1回戦 390	田中　和司 （清水谷）	2	15 － 8 15 － 12 －	0	蓑毛　悠晟 （生野）
1回戦 391	岩元　駿波 （電通大）	2	15 － 9 15 － 8 －	0	川﨑　翔 （和泉）
1回戦 392	尾崎　達哉 （刀根山）	2	15 － 7 15 － 2 －	0	嵯峨山　敦 （摂津）
1回戦 393	滝　雄大 （箕面）	2	15 － 5 15 － 13 －	0	北村　渓水 （高槻北）
1回戦 394	大寺　夏生 （千里）	2	10 － 15 16 － 14 15 － 11	1	鈴木　魁生 （大塚）
1回戦 395	岡本　尚哉 （泉北）	2	15 － 7 15 － 5 －	0	東野　隆庸 （布施工科）
1回戦 396	三浦　修佳 （千里青雲）	2	11 － 15 15 － 13 15 － 12	1	加賀井　秀斗 （懐風館）
1回戦 397	登尾　尚紀 （北野）	2	15 － 10 14 － 16 15 － 13	1	鎌田　峻 （牧野）
1回戦 398	服部　勇音 （常翔啓光）	2	16 － 14 15 － 7 －	0	中島　功暉 （花園）
1回戦 399	成行　正汰 （上宮太子）	W	－ － －	棄権	山形　碧空 （八尾）
1回戦 400	伊藤　璃来 （英真学園）	2	15 － 11 15 － 4 －	0	大久保　翔平 （西）

※現在の所、途中棄権の記録には対応できていません。

（第72回　大阪春季バドミントン競技会 兼 インターハイ予選）

1回戦 401	松浦　達也 (東住吉)	2	15 － 9 8 － 15 15 － 11	1	蒲原　大地 (箕面東)
1回戦 402	林　颯太 (大手前)	2	15 － 2 15 － 7 －	0	毛利　航太 (東百舌鳥)
1回戦 403	松下　大空 (星翔)	2	15 － 8 15 － 6 －	0	松下　陽平 (茨木)
1回戦 404	祖家　大輝 (春日丘)	2	15 － 17 15 － 8 15 － 9	1	酒井　晴基 (今宮工科)
2回戦 405	鈴木　秀太郎 (山田)	2	15 － 10 15 － 8 －	0	古儀　佳祐 (高槻)
2回戦 406	佐藤　大雅 (佐野)	2	11 － 15 15 － 9 15 － 7	1	廣瀬　稜馬 (交野)
2回戦 407	西岡　悠生 (三島)	2	15 － 7 15 － 7 －	0	田中　智也 (教附池田)
2回戦 408	田邊　裕希 (敬愛)	2	15 － 6 15 － 3 －	0	芝野　海紀 (東)
2回戦 409	山田　稜大 (清教学園)	2	15 － 6 15 － 4 －	0	後藤　雄真 (大手前)
2回戦 410	高橋　功樹 (大産大附属)	2	15 － 1 15 － 10 －	0	礒邉　拓未 (箕面)
2回戦 411	村上　晃平 (八尾翠翔)	2	15 － 8 15 － 3 －	0	八嶋　太智 (大塚)
2回戦 412	松浦　紘貴 (夕陽丘)	2	14 － 16 15 － 3 15 － 3	1	吉池　幹 (生野)
2回戦 413	青野　雄真 (枚方津田)	2	15 － 6 15 － 3 －	0	前田　篤孝 (住吉)
2回戦 414	島子　大輝 (星翔)	2	15 － 9 15 － 8 －	0	出口　喬介 (狭山)
2回戦 415	柳川　聖也 (成美)	2	15 － 12 15 － 10 －	0	小西　健 (布施工科)
2回戦 416	山西　健介 (千里)	2	15 － 10 15 － 11 －	0	松本　覇 (四條畷)
2回戦 417	松本　航征 (山本)	2	15 － 12 15 － 11 －	0	竹田　剛 (北千里)
2回戦 418	水野　陽斗 (上宮)	2	15 － 6 15 － 5 －	0	吉玉　貴志 (日新)
2回戦 419	佐野　健人 (布施)	2	15 － 6 15 － 4 －	0	川原　光 (近大附属)
2回戦 420	立和田　朔也 (常翔啓光)	2	15 － 12 15 － 3 －	0	岩﨑　璃来 (美原)
2回戦 421	中島　忠曙 (茨木)	2	15 － 5 15 － 5 －	0	岩熊　航太 (北千里)
2回戦 422	辻本　隆晟 (国際大和田)	2	11 － 15 15 － 9 15 － 13	1	今中　俊輔 (花園)
2回戦 423	下岡　快晟 (生野)	2	15 － 1 15 － 7 －	0	里地　筦太郎 (千里)
2回戦 424	石本　康晟 (懐風館)	2	15 － 9 18 － 16 －	0	橋本　祐成 (刀根山)
2回戦 425	髙見　智也 (汎愛)	2	15 － 9 15 － 7 －	0	高垣　椎也 (西寝屋川)
2回戦 426	木原　友哉 (電通大)	2	15 － 11 11 － 15 15 － 9	1	植野　和也 (岸和田)
2回戦 427	山根　大空 (山田)	2	15 － 10 15 － 7 －	0	中川　開斗 (東)
2回戦 428	中野　大地 (芥川)	2	15 － 3 15 － 6 －	0	石田　廉 (芦間)
2回戦 429	石田　貴之 (門真なみ)	2	15 － 6 15 － 7 －	0	桑原　和希 (近大附属)
2回戦 430	田中　悠太 (皐が丘)	2	15 － 13 15 － 5 －	0	宮本　優太 (大塚)
2回戦 431	原田　崚旦 (松原)	2	15 － 3 15 － 3 －	0	荻野　俊遼 (阿倍野)
2回戦 432	江口　直輝 (箕面自由)	2	10 － 15 15 － 13 15 － 9	1	舟積　怜央 (大阪市立)
2回戦 433	藤本　隼輔 (追手門)	2	15 － 6 15 － 5 －	0	矢田　蒼真 (長野)
2回戦 434	伊田　翔太郎 (東百舌鳥)	2	15 － 12 15 － 9 －	0	西岡　誠矢 (槻の木)
2回戦 435	山本　偉嗣 (箕面)	2	15 － 12 15 － 2 －	0	阿部　雄飛 (池田)
2回戦 436	山埜　智弘 (牧野)	2	15 － 8 15 － 11 －	0	武智　亮太 (北野)
2回戦 437	坂野　颯一郎 (枚方)	2	15 － 10 15 － 9 －	0	藤本　晃生 (高石)
2回戦 438	岡山　義尚 (北野)	2	15 － 13 15 － 8 －	0	光山　颯太朗 (茨木)
2回戦 439	河野　匠汰 (芥川)	2	15 － 9 15 － 11 －	0	高木　郁海 (久米田)
2回戦 440	辻　晋五 (池田)	2	15 － 10 15 － 12 －	0	大重　樹矢 (四條畷)

※現在の所、途中棄権の記録には対応できていません。

2回戦 441	前川　洸士朗 (東)	2	15 － 1 15 － 7 －	0	西田　拓未 (三島)
2回戦 442	池田　和樹 (常翔啓光)	2	15 － 11 15 － 11 －	0	赤井　謙介 (枚方津田)
2回戦 443	金子　駿佑 (箕面東)	2	15 － 8 15 － 12 －	0	増井　尚樹 (住吉)
2回戦 444	森口　巧朗 (布施工科)	2	15 － 5 15 － 7 －	0	西原　和人 (桜塚)
2回戦 445	小西　浩輝 (春日丘)	2	15 － 9 15 － 5 －	0	前田　大翔 (都島工業)
2回戦 446	藤井　太陽 (高槻)	2	17 － 15 15 － 6 －	0	伊藤　大地 (阿倍野)
2回戦 447	倉橋　恵大 (高津)	2	15 － 11 15 － 11 －	0	引間　崇陽 (国際大和田)
2回戦 448	栗田　光晴 (大産大附属)	2	12 － 15 15 － 13 16 － 14	1	行武　海人 (英真学園)
2回戦 449	泉本　直也 (千里)	2	15 － 13 15 － 10 －	0	橋倉　天良 (関西大倉)
2回戦 450	黒岡　新太 (交野)	2	8 － 15 15 － 13 16 － 14	1	堀川　歩 (北千里)
2回戦 451	岸本　侑大 (清教学園)	2	15 － 7 16 － 14 －	0	金子　俊弘 (咲くや)
2回戦 452	泉　武志 (懐風館)	2	15 － 7 15 － 7 －	0	川村　友哉 (香里丘)
2回戦 453	浦岡　陽 (近大附属)	2	15 － 8 15 － 9 －	0	大塚　真生 (東百舌鳥)
2回戦 454	原田　隆楽 (島本)	2	15 － 3 15 － 5 －	0	村上　海斗 (住吉商業)
2回戦 455	松下　竜也 (牧野)	2	15 － 9 15 － 4 －	0	島田　真希 (東住吉)
2回戦 456	服部　滉輝 (桜塚)	2	15 － 2 15 － 3 －	0	奥田　竜希 (大産大附属)
2回戦 457	梶原　律 (泉北)	2	15 － 5 15 － 5 －	0	山野　晃平 (鳳)
2回戦 458	木村　紀晴 (国際大和田)	2	15 － 6 15 － 6 －	0	筒井　悠登 (今宮工科)
2回戦 459	中森　康生 (箕面)	2	16 － 14 9 － 15 15 － 13	1	松本　航紀 (清教学園)
2回戦 460	二宮　仁矢 (摂津)	2	15 － 6 15 － 9 －	0	門堀　涼介 (常翔啓光)
2回戦 461	北本　真啓 (箕面自由)	2	15 － 13 15 － 8 －	0	井上　共章 (刀根山)
2回戦 462	正田　康輔 (四條畷)	2	15 － 9 15 － 7 －	0	太田　悠介 (センター)
2回戦 463	山下　智也 (関西大倉)	2	15 － 10 15 － 8 －	0	岡坂　徹人 (西)
2回戦 464	栂村　大樹 (東淀工業)	2	15 － 8 15 － 6 －	0	中辻　翔 (交野)
2回戦 465	渕　健人 (山田)	2	15 － 9 15 － 12 －	0	内尾　悠生 (枚岡樟風)
2回戦 466	橋本　翔太 (大阪市立)	2	12 － 15 15 － 13 16 － 14	1	大橋　直紀 (岸和田)
2回戦 467	清末　起生 (緑風冠)	2	15 － 10 15 － 7 －	0	久保田　廉 (清水谷)
2回戦 468	西端　剛史 (豊中)	2	15 － 11 15 － 2 －	0	橋井　健太 (阜が丘)
2回戦 469	郡　琉人 (交野)	2	15 － 4 15 － 8 －	0	志村　和輝 (阜が丘)
2回戦 470	和田　龍希 (国際大和田)	2	15 － 13 18 － 16 －	0	鶴坂　大稀 (敬愛)
2回戦 471	前田　悠太 (千里)	2	15 － 7 15 － 11 －	0	齋藤　嘉紀 (八尾翠翔)
2回戦 472	毛利　楓磨 (門真なみ)	2	15 － 7 15 － 13 －	0	正司　達也 (緑風冠)
2回戦 473	齊藤　樹 (富田林)	2	11 － 15 15 － 13 15 － 11	1	糸数　翔太 (山田)
2回戦 474	湯本　太一 (清教学園)	2	15 － 9 15 － 9 －	0	飯村　将己 (三島)
2回戦 475	太田　一希 (西寝屋川)	2	15 － 11 10 － 15 16 － 14	1	原田　憲信 (布施工科)
2回戦 476	上田　理功 (常翔啓光)	2	15 － 7 15 － 6 －	0	中谷　真仁 (花園)
2回戦 477	脇野　涼太 (英真学園)	2	15 － 12 15 － 10 －	0	山本　泰成 (上宮)
2回戦 478	石井　竣基 (茨木)	2	15 － 11 15 － 6 －	0	玖村　拓実 (高石)
2回戦 479	梅本　昌幸 (箕面自由)	2	15 － 12 11 － 15 15 － 13	1	辻　優斗 (清水谷)
2回戦 480	澤田　一輝 (八尾)	2	15 － 9 15 － 6 －	0	岡部　北斗 (高槻)

※現在の所、途中棄権の記録には対応できていません。

(第72回　大阪春季バドミントン競技会 兼 インターハイ予選)

2回戦 481	東垣　温 (刀根山)	2	9 － 15 16 － 14 15 － 11	1	月本　智也 (かわち野)
2回戦 482	西垣　賢人 (阿倍野)	2	15 － 7 15 － 5 －	0	太田　千遥 (西)
2回戦 483	垣内　憲吾 (住吉)	2	15 － 7 15 － 12 －	0	原田　晴 (豊島)
2回戦 484	山田　蓮汰郎 (大産大附属)	2	15 － 3 15 － 6 －	0	尾﨑　和磨 (枚方津田)
2回戦 485	岸本　拓海 (槻の木)	2	15 － 9 15 － 7 －	0	中川　楓斗 (センター)
2回戦 486	西村　広大 (池田)	2	15 － 5 13 － 15 15 － 8	1	李　辰雨 (大阪市立)
2回戦 487	飛弾　雄登 (日新)	2	15 － 12 15 － 3 －	0	東屋　直輝 (牧野)
2回戦 488	寺山　仁期 (旭)	2	16 － 14 15 － 9 －	0	田中　大蔵 (佐野)
2回戦 489	橋本　優希 (大冠)	2	15 － 10 15 － 5 －	0	吉田　和 (芦間)
2回戦 490	中川　誠也 (美原)	2	15 － 5 15 － 9 －	0	藤原　壮志 (大手前)
2回戦 491	山本　隼也 (清教学園)	2	15 － 12 15 － 11 －	0	梶　尚生 (清水谷)
2回戦 492	呼子　優人 (北野)	2	20 － 18 15 － 13 －	0	松本　隆誓 (生野)
2回戦 493	早瀬　律希 (山本)	2	16 － 14 15 － 8 －	0	北西　一輝 (懐風館)
2回戦 494	森田　直輝 (四條畷)	2	15 － 8 15 － 3 －	0	茨木　順平 (都島工業)
2回戦 495	竹本　真 (枚方)	2	15 － 10 14 － 16 15 － 12	1	久岡　優太 (河南)
2回戦 496	角田　咲太朗 (貝塚南)	2	15 － 7 15 － 10 －	0	衣巻　翔真 (枚岡樟風)
2回戦 497	森本　烈瑠 (大塚)	2	15 － 12 15 － 6 －	0	南　勇輝 (高津)
2回戦 498	中山　李玖 (泉尾工業)	2	15 － 13 15 － 10 －	0	木村　大作 (追手門)
2回戦 499	奈宮　大征 (箕面自由)	2	15 － 11 9 － 15 16 － 14	1	本池　秀太 (近大附属)
2回戦 500	田中　力 (園芸)	2	15 － 13 15 － 11 －	0	田中　辰季 (春日丘)
2回戦 501	朝倉　康午 (阪南)	2	15 － 10 15 － 3 －	0	池口　颯人 (箕面)
2回戦 502	尾崎　裕一朗 (上宮)	2	15 － 8 15 － 9 －	0	山口　真輝 (関西大倉)
2回戦 503	奥井　温大 (刀根山)	2	15 － 5 13 － 15 15 － 6	1	田村　佑介 (東)
2回戦 504	西村　厘慶 (春日丘)	2	15 － 5 15 － 7 －	0	中山　皓太 (清水谷)
2回戦 505	松永　賢人 (牧野)	2	15 － 12 12 － 15 17 － 15	1	杉　太晴 (豊中)
2回戦 506	金井　毅之 (教附池田)	2	15 － 8 13 － 15 15 － 12	1	立花　飛羽 (高石)
2回戦 507	徳野　竜也 (高槻)	2	15 － 3 15 － 1 －	0	滝口　旭翔 (生野)
2回戦 508	山竹　遥輝 (山田)	2	15 － 12 15 － 9 －	0	西山　泰樹 (池田)
2回戦 509	岡崎　稜平 (近大附属)	2	15 － 13 6 － 15 15 － 8	1	加藤　恵太 (工業高専)
2回戦 510	岩元　洸樹 (芥川)	2	15 － 7 16 － 14 －	0	赤土　陸 (佐野)
2回戦 511	宮尾　翼 (八尾)	2	15 － 10 17 － 15 －	0	太田　有哉 (淀川清流)
2回戦 512	太田　翔貴 (枚方津田)	2	11 － 15 15 － 12 15 － 9	1	井上　裕斗 (常翔啓光)
2回戦 513	上田　優樹 (交野)	2	15 － 3 15 － 13 －	0	長命　史之 (市岡)
2回戦 514	畠中　陸希 (住吉)	2	15 － 13 15 － 13 －	0	川瀬　拓海 (泉大津)
2回戦 515	冨田　大輔 (東住吉)	2	7 － 15 15 － 11 15 － 11	1	河野　凌大 (高槻北)
2回戦 516	田中　晴 (平野)	2	15 － 8 15 － 13 －	0	江本　勢 (汎愛)
2回戦 517	松尾　優 (箕面自由)	2	15 － 13 15 － 8 －	0	佐藤　政徳 (追手門)
2回戦 518	山口　潤 (枚方津田)	2	21 － 20 17 － 15 －	0	前原　柊弥 (牧野)
2回戦 519	惣坊　拓哉 (懐風館)	2	15 － 9 10 － 15 15 － 10	1	畑谷　春来 (花園)
2回戦 520	籔下　貫太郎 (大阪市立)	2	15 － 9 15 － 12 －	0	永池　海里 (門真なみ)

※現在の所、途中棄権の記録には対応できていません。

2回戦 521	野田　龍祐 (英真学園)	2	15 － 11 13 － 15 15 － 6	1	松永　大翔 (国際大和田)
2回戦 522	浅野　海斗 (交野)	2	15 － 13 15 － 12 －	0	中野　楽 (大産大附属)
2回戦 523	森田　健斗 (北野)	2	15 － 3 15 － 12 －	0	庄司　智明 (堺西)
2回戦 524	渡村　治哉 (桜塚)	2	15 － 13 16 － 18 15 － 8	1	石井　大晴 (上宮)
2回戦 525	吉村　彪人 (枚方)	2	15 － 9 15 － 10 －	0	本間　大裕 (久米田)
2回戦 526	田中　大貴 (泉北)	2	15 － 13 7 － 15 15 － 13	1	重里　郁翔 (狭山)
2回戦 527	川田　純平 (茨木)	2	15 － 17 15 － 11 19 － 17	1	坪井　寛太 (布施)
2回戦 528	福永　悠太 (四條畷)	2	15 － 7 15 － 12 －	0	岩谷　亮 (緑風冠)
2回戦 529	岩屋　雄大 (春日丘)	2	15 － 6 15 － 13 －	0	田中　雄紀 (箕面東)
2回戦 530	岡本　直也 (摂津)	2	15 － 8 15 － 9 －	0	藤原　彰也 (北摂つばさ)
2回戦 531	岩下　聖 (布施工科)	2	15 － 10 15 － 5 －	0	葛原　蓮 (日新)
2回戦 532	宇田　裕紀 (農芸)	2	15 － 5 15 － 3 －	0	角田　浩基 (千里)
2回戦 533	佐伯　悠宇 (牧野)	2	15 － 4 15 － 6 －	0	小山　真史 (刀根山)
2回戦 534	川端　真之介 (ヌヴェール)	2	15 － 11 15 － 10 －	0	平井　拓実 (大手前)
2回戦 535	谷口　虎太郎 (八尾)	2	15 － 12 10 － 15 15 － 12	1	藤居　響 (北千里)
2回戦 536	川上　颯泰 (高槻北)	2	18 － 16 15 － 8 －	0	村上　陽紀 (咲くや)
2回戦 537	吉田　祐之介 (西)	2	15 － 3 15 － 3 －	0	山田　幹大 (摂津)
2回戦 538	坂東　利哉 (清教学園)	2	15 － 5 15 － 2 －	0	金本　充生 (北野)
2回戦 539	上島　真智 (高槻)	2	15 － 10 15 － 11 －	0	森田　翔哉 (東淀川)
2回戦 540	髙橋　周真 (近大附属)	2	15 － 9 15 － 11 －	0	廣川　雄也 (箕面)
2回戦 541	香川　遥貴 (交野)	2	15 － 2 15 － 5 －	0	西野　和希 (かわち野)
2回戦 542	山崎　大耀 (堺西)	2	15 － 10 15 － 9 －	0	森池　祐伎 (佐野)
2回戦 543	勇　俊光 (汎愛)	2	15 － 7 15 － 13 －	0	鳥越　紡 (大産大附属)
2回戦 544	高田　大志 (東百舌鳥)	2	19 － 17 15 － 11 －	0	上田　亮太 (東)
2回戦 545	奥田　将輝 (狭山)	2	17 － 15 15 － 13 －	0	倉田　洵 (泉北)
2回戦 546	中島　徹 (箕面自由)	2	15 － 3 15 － 5 －	0	髙田　尚輝 (久米田)
2回戦 547	岩本　隼斗 (懐風館)	2	15 － 8 15 － 9 －	0	尾﨑　直樹 (大塚)
2回戦 548	洪　揚 (豊中)	2	15 － 10 15 － 13 －	0	金子　悠佑 (箕面東)
2回戦 549	山川　翔 (千里青雲)	2	15 － 5 15 － 11 －	0	松浪　直 (北野)
2回戦 550	梶原　彰宏 (山田)	2	15 － 9 15 － 4 －	0	新土　弘樹 (花園)
2回戦 551	一明　佑哉 (清水谷)	2	8 － 15 15 － 10 15 － 8	1	小川　泰正 (箕面自由)
2回戦 552	川路　陽成 (常翔啓光)	2	7 － 15 15 － 2 15 － 8	1	田島　竜矢 (懐風館)
2回戦 553	尾山　陽有 (芥川)	2	17 － 15 11 － 15 15 － 13	1	相原　響 (今宮工科)
2回戦 554	鈴木　進治郎 (大冠)	2	12 － 15 15 － 9 15 － 12	1	西川　翔 (池田)
2回戦 555	下總　笑多 (阿武野)	2	15 － 3 16 － 14 －	0	羽住　颯太 (東)
2回戦 556	神岡　龍之介 (春日丘)	2	12 － 15 15 － 7 15 － 10	1	宮原　龍一 (緑風冠)
2回戦 557	白井　大稀 (枚方津田)	2	15 － 12 15 － 4 －	0	小野　輝 (英真学園)
2回戦 558	岸本　孝規 (清教学園)	2	8 － 15 16 － 14 15 － 10	1	宮前　翔 (工業高専)
2回戦 559	松本　陸玖 (生野)	2	15 － 12 19 － 17 －	0	堤　遼史 (松原)
2回戦 560	志方　朝陽 (南)	2	15 － 11 15 － 12 －	0	原田　拓実 (四條畷)

※現在の所、途中棄権の記録には対応できていません。

2回戦 561	清洲　佳太朗 (電通大)	2	15 － 9 15 － 7 －	0	浅田　拓海 (教附池田)
2回戦 562	北岡　那義 (追手門)	2	12 － 15 15 － 7 15 － 7	1	山田　千達 (桜塚)
2回戦 563	藤田　敬介 (佐野)	2	15 － 10 13 － 15 15 － 4	1	高田　亘 (大阪市立)
2回戦 564	中路　都雲 (園芸)	2	15 － 13 15 － 13 －	0	水﨑　啓太 (大産大附属)
2回戦 565	森田　怜祐 (箕面自由)	2	15 － 8 15 － 5 －	0	榎本　真之介 (豊中)
2回戦 566	稲葉　敬太 (春日丘)	2	15 － 10 9 － 15 15 － 12	1	櫻木　貴弘 (成美)
2回戦 567	峯　遼太郎 (東)	2	15 － 4 15 － 8 －	0	小里　剛史 (芥川)
2回戦 568	三須　立己 (清水谷)	2	15 － 6 16 － 14 －	0	森田　健太郎 (電通大)
2回戦 569	秦野　拓巳 (枚方)	2	15 － 10 15 － 3 －	0	田崎　寛人 (三島)
2回戦 570	栗田　直樹 (交野)	2	15 － 7 15 － 8 －	0	濱　亮太 (茨木西)
2回戦 571	西村　倉 (関西大倉)	2	8 － 15 15 － 11 15 － 9	1	平田　陸翔 (茨木)
2回戦 572	田川　勧持 (大塚)	2	15 － 13 15 － 12 －	0	間城　尚紀 (花園)
2回戦 573	梅田　悠起 (池田)	2	15 － 6 15 － 5 －	0	福島　光洋 (枚方津田)
2回戦 574	河本　睦季 (大産大附属)	2	15 － 13 15 － 4 －	0	中島　光輝 (芦間)
2回戦 575	門脇　竜紀 (泉尾工業)	2	15 － 10 20 － 21 15 － 3	1	下村　優亮 (夕陽丘学園)
2回戦 576	二神　真生 (東淀工業)	2	15 － 5 15 － 10 －	0	阪口　歩 (住吉)
2回戦 577	田中　瑠生 (都島工業)	2	15 － 11 15 － 12 －	0	阿部　竣椰 (懐風館)
2回戦 578	柴田　星 (日新)	2	9 － 15 15 － 5 16 － 14	1	池田　香津樹 (桜塚)
2回戦 579	岡　碧波 (国際大和田)	2	21 － 19 12 － 15 15 － 13	1	植田　哲平 (牧野)
2回戦 580	榎　夕輝 (センター)	2	15 － 13 15 － 12 －	0	杉山　巴哉 (千里)
2回戦 581	松本　悠希 (山田)	2	15 － 5 15 － 7 －	0	星野　諒太 (高槻北)
2回戦 582	山﨑　奎汰 (芥川)	2	15 － 6 15 － 9 －	0	松本　涼里 (佐野)
2回戦 583	高枝　弘暉 (千里)	2	15 － 13 15 － 7 －	0	濱内　大暉 (国際大和田)
2回戦 584	加藤　悠乃 (阿倍野)	2	15 － 10 15 － 12 －	0	山羽　宏幸 (箕面)
2回戦 585	上田　周作 (大阪市立)	2	10 － 15 15 － 7 16 － 14	1	渡辺　悠斗 (阿武野)
2回戦 586	井阪　祐輝 (上宮太子)	2	16 － 14 15 － 7 －	0	堀西　涼真 (星翔)
2回戦 587	松尾　周汰 (刀根山)	2	12 － 15 15 － 6 15 － 11	1	藤井　優斗 (四條畷)
2回戦 588	髙岸　寛之 (北野)	2	15 － 8 15 － 12 －	0	西木　一晟 (山本)
2回戦 589	大矢　楓斗 (高槻)	2	15 － 7 15 － 7 －	0	吉松　侑汰 (交野)
2回戦 590	中根　大翔 (池田)	2	15 － 6 15 － 7 －	0	長倉　琉伽 (農芸)
2回戦 591	田中　裕翔 (門真なみ)	2	15 － 4 15 － 4 －	0	藤原　一登 (岸和田)
2回戦 592	吉田　健 (豊中)	2	15 － 5 15 － 13 －	0	諏訪　晴信 (関西大倉)
2回戦 593	中川　翔太 (日新)	2	15 － 3 15 － 5 －	0	畑中　将汰 (東住吉)
2回戦 594	田畑　優輝人 (摂津)	2	15 － 12 15 － 10 －	0	河邑　光 (枚方津田)
2回戦 595	島津　壮 (清教学園)	2	12 － 15 18 － 16 15 － 9	1	野口　壮真 (和泉)
2回戦 596	谷浦　勇馬 (常翔啓光)	2	15 － 9 10 － 15 15 － 7	1	比嘉　雄也 (英真学園)
2回戦 597	森西　将希 (八尾)	2	15 － 12 15 － 11 －	0	吉田　圭汰 (国際大和田)
2回戦 598	松浦　眞都 (三島)	2	15 － 6 15 － 4 －	0	池上　大功 (敬愛)
2回戦 599	伊藤　泰義 (山田)	2	15 － 8 15 － 4 －	0	平岡　聖也 (市岡)
2回戦 600	矢田　悠貴 (大産大附属)	2	13 － 15 15 － 12 15 － 9	1	戸田　一馬 (吹田東)

※現在の所、途中棄権の記録には対応できていません。

2回戦 601	田中　蓮也 (緑風冠)	2	15 － 4 15 － 4 －	0	奥　将梧 (淀川清流)
2回戦 602	飯田　尚弥 (汎愛)	2	11 － 15 19 － 17 15 － 10	1	下馬場　那琉 (布施工科)
2回戦 603	恩田　礼門 (日根野)	2	16 － 14 15 － 8 －	0	山下　誠斗 (高槻北)
2回戦 604	石川　慶一郎 (箕面自由)	2	10 － 15 15 － 8 15 － 8	1	工藤　凱己 (春日丘)
2回戦 605	石上　太一 (近大附属)	2	15 － 10 15 － 12 －	0	合田　岳史 (佐野)
2回戦 606	南　翔葵 (交野)	2	15 － 7 15 － 3 －	0	松本　祐人 (茨木)
2回戦 607	川﨑　雅斗 (山本)	2	15 － 13 15 － 8 －	0	谷口　陸斗 (花園)
2回戦 608	後藤　陽樹 (教附池田)	2	15 － 12 15 － 17 15 － 9	1	笹井　研太 (清教学園)
2回戦 609	島　慶斗 (星翔)	2	15 － 12 15 － 13 －	0	山野　翔 (上宮)
2回戦 610	矢野　健人 (堺東)	2	15 － 9 151 － 10 －	0	中村　海瑠 (長野)
2回戦 611	櫻井　俊祐 (牧野)	2	14 － 16 15 － 12 15 － 10	1	大井　啓輔 (北野)
2回戦 612	村田　真輝 (桜塚)	2	15 － 6 15 － 12 －	0	長友　佳心 (英真学園)
2回戦 613	北村　太一 (枚方津田)	2	15 － 9 15 － 12 －	0	堀切　智弘 (泉尾工業)
2回戦 614	西尾　稜人 (西寝屋川)	2	15 － 7 15 － 7 －	0	和泉　拓真 (大手前)
2回戦 615	梶田　勇輔 (芥川)	2	15 － 2 15 － 5 －	0	小林　改 (三島)
2回戦 616	藤本　祐大郎 (北千里)	2	15 － 10 17 － 19 15 － 12	1	大谷　俊輔 (泉大津)
2回戦 617	前田　慎太朗 (成美)	2	15 － 12 15 － 12 －	0	住友　力都 (OBF)
2回戦 618	安藤　稜哉 (懐風館)	2	15 － 5 15 － 6 －	0	横河　博人 (久米田)
2回戦 619	弁野　知康 (東)	2	15 － 13 15 － 6 －	0	竹田　凌輝 (四條畷)
2回戦 620	島津　祥太 (豊中)	2	15 － 3 15 － 2 －	0	角野　瑠加 (阪南)
2回戦 621	井上　海星 (日新)	2	15 － 12 15 － 13 －	0	森家　庸太 (河南)
2回戦 622	岩崎　龍之介 (電通大)	2	15 － 8 15 － 7 －	0	山根　拓真 (大塚)
2回戦 623	濵田　祥羽 (平野)	2	15 － 12 16 － 14 －	0	津田　亮輔 (春日丘)
2回戦 624	玄長　佑一 (常翔啓光)	2	15 － 8 5 － 15 15 － 11	1	北田　優太 (大阪市立)
2回戦 625	池之坊　恭平 (阿倍野)	2	15 － 10 15 － 9 －	0	丸野　翔汰 (摂津)
2回戦 626	竹原　怜皇 (高石)	2	15 － 9 16 － 14 －	0	川上　陸 (センター)
2回戦 627	山下　洸陽 (千里)	2	15 － 13 15 － 12 －	0	田中　俊丞 (清教学園)
2回戦 628	鵜野　裕太 (枚方)	2	15 － 6 15 － 7 －	0	石井　優爾 (園芸)
2回戦 629	音峰　直人 (交野)	2	15 － 5 15 － 5 －	0	重松　凌太 (東)
2回戦 630	門脇　亮太 (桜塚)	2	15 － 11 16 － 14 －	0	廣野　凌 (八尾)
2回戦 631	北野　雄大 (箕面)	2	15 － 7 15 － 6 －	0	久保　祐貴 (教附池田)
2回戦 632	萩野　孝太郎 (生野)	2	15 － 11 12 － 15 15 － 4	1	播本　真央 (追手門)
2回戦 633	大谷　周史 (大産大附属)	2	15 － 4 15 － 6 －	0	中田　裕大 (堺西)
2回戦 634	益田　圭人 (佐野)	2	13 － 15 15 － 4 15 － 12	1	山木　宏晟 (美原)
2回戦 635	羽星　歩夢 (園芸)	2	15 － 13 6 － 15 15 － 13	1	下江　虎太朗 (緑風冠)
2回戦 636	鈴木　一甫 (布施)	2	15 － 6 15 － 7 －	0	中戸　琉太 (山田)
2回戦 637	中村　隆佑 (門真なみ)	2	15 － 12 15 － 9 －	0	数藤　和也 (茨木)
2回戦 638	宮本　統史 (池田)	2	15 － 11 15 － 9 －	0	長谷川　晃平 (関西大倉)
2回戦 639	中野　慎 (日新)	2	15 － 11 15 － 7 －	0	庄司　啓佑 (山本)
2回戦 640	高橋　大雅 (北摂つばさ)	2	15 － 8 15 － 13 －	0	森田　隆太 (島本)

※現在の所、途中棄権の記録には対応できていません。

2回戦 641	上野　俊祐 (北千里)	2	15 － 7 15 － 4 －	0	細川　虎太郎 (枚方)
2回戦 642	阪田　雄大 (上宮)	2	13 － 15 15 － 7 15 － 9	1	久米　翼 (夕陽丘学園)
2回戦 643	山本　龍将 (センター)	2	15 － 5 15 － 3 －	0	寺籠　大地 (都島工業)
2回戦 644	阪口　裕哉 (牧野)	2	15 － 6 15 － 5 －	0	平尾　享也 (敬愛)
2回戦 645	宮崎　瑛太郎 (三島)	2	15 － 5 15 － 9 －	0	宮端　優 (農芸)
2回戦 646	森塚　唯天 (狭山)	2	15 － 8 15 － 11 －	0	澤田　旬矢 (国際大和田)
2回戦 647	藤木　直人 (近大附属)	2	17 － 15 15 － 7 －	0	中司　亮 (阿倍野)
2回戦 648	内貴　椋麻 (高津)	2	15 － 12 15 － 6 －	0	松本　雄太 (香里丘)
2回戦 649	山根　瑞樹 (豊中)	2	15 － 7 15 － 7 －	0	近藤　良樹 (豊島)
2回戦 650	福田　善海 (箕面自由)	2	15 － 9 15 － 11 －	0	藤原　豪大 (大冠)
2回戦 651	田中　和司 (清水谷)	2	15 － 12 15 － 7 －	0	上田　瞬哉 (日新)
2回戦 652	前田　裕汰 (工業高専)	2	15 － 12 15 － 7 －	0	岩元　駿波 (電通大)
2回戦 653	尾崎　達哉 (刀根山)	2	18 － 16 18 － 16 －	0	奥村　柊人 (山田)
2回戦 654	大寺　夏生 (千里)	2	11 － 15 15 － 9 15 － 11	1	滝　雄大 (箕面)
2回戦 655	三浦　修佳 (千里青雲)	2	15 － 13 10 － 15 15 － 10	1	岡本　尚哉 (泉北)
2回戦 656	間瀬　俊平 (清教学園)	2	16 － 14 15 － 7 －	0	登尾　尚紀 (北野)
2回戦 657	服部　勇音 (常翔啓光)	2	15 － 5 15 － 8 －	0	成行　正汰 (上宮太子)
2回戦 658	伊藤　璃来 (英真学園)	2	15 － 13 15 － 7 －	0	松浦　達也 (東住吉)
2回戦 659	林　颯太 (大手前)	2	15 － 4 15 － 12 －	0	松下　大空 (星翔)
2回戦 660	秋山　知輝 (大阪市立)	2	15 － 3 15 － 10 －	0	祖家　大輝 (春日丘)
3回戦 661	鈴木　秀太郎 (山田)	2	15 － 8 15 － 10 －	0	佐藤　大雅 (佐野)
3回戦 662	西岡　悠生 (三島)	2	15 － 9 15 － 8 －	0	田邊　裕希 (敬愛)
3回戦 663	山田　稜大 (清教学園)	2	15 － 11 15 － 7 －	0	高橋　功樹 (大産大附属)
3回戦 664	松浦　紘貴 (夕陽丘)	2	15 － 11 15 － 10 －	0	村上　晃平 (八尾翠翔)
3回戦 665	青野　雄真 (枚方津田)	2	15 － 10 15 － 7 －	0	島子　大輝 (星翔)
3回戦 666	山西　健介 (千里)	2	15 － 8 15 － 10 －	0	柳川　聖也 (成美)
3回戦 667	水野　陽斗 (上宮)	2	15 － 11 15 － 9 －	0	松本　航征 (山本)
3回戦 668	立和田　朔也 (常翔啓光)	2	15 － 13 15 － 12 －	0	佐野　健人 (布施)
3回戦 669	中島　忠曙 (茨木)	2	15 － 10 15 － 10 －	0	辻本　隆晟 (国際大和田)
3回戦 670	下岡　快晟 (生野)	2	13 － 15 15 － 11 15 － 9	1	石本　康晟 (懐風館)
3回戦 671	髙見　智也 (汎愛)	2	15 － 3 15 － 6 －	0	木原　友哉 (電通大)
3回戦 672	中野　大地 (芥川)	2	15 － 11 15 － 13 －	0	山根　大空 (山田)
3回戦 673	田中　悠太 (皐が丘)	2	15 － 13 13 － 15 21 － 19	1	石田　貴之 (門真なみ)
3回戦 674	江口　直輝 (箕面自由)	2	15 － 13 15 － 13 －	0	原田　崚旦 (松原)
3回戦 675	藤本　隼輔 (追手門)	2	15 － 9 15 － 7 －	0	伊田　翔太郎 (東百舌鳥)
3回戦 676	山埜　智弘 (牧野)	2	16 － 14 15 － 8 －	0	山本　偉嗣 (箕面)
3回戦 677	坂野　颯一郎 (枚方)	2	15 － 13 15 － 4 －	0	岡山　義尚 (北野)
3回戦 678	辻　晋五 (池田)	2	15 － 12 15 － 12 －	0	河野　匠汰 (芥川)
3回戦 679	前川　洸士朗 (東)	2	15 － 10 15 － 12 －	0	池田　和樹 (常翔啓光)
3回戦 680	森口　巧朗 (布施工科)	2	15 － 13 13 － 15 15 － 7	1	金子　駿佑 (箕面東)

※現在の所、途中棄権の記録には対応できていません。

3回戦 681	小西　浩輝 (春日丘)	2	15 － 11 11 － 15 15 － 3	1	藤井　太陽 (高槻)
3回戦 682	栗田　光晴 (大産大附属)	2	15 － 11 15 － 7 －	0	倉橋　恵大 (高津)
3回戦 683	黒岡　新太 (交野)	2	16 － 14 15 － 12 －	0	泉本　直也 (千里)
3回戦 684	泉　武志 (懐風館)	2	15 － 4 15 － 10 －	0	岸本　侑大 (清教学園)
3回戦 685	浦岡　陽 (近大附属)	2	15 － 6 10 － 15 15 － 5	1	原田　隆楽 (島本)
3回戦 686	服部　滉輝 (桜塚)	2	15 － 7 15 － 13 －	0	松下　竜也 (牧野)
3回戦 687	木村　紀晴 (国際大和田)	2	13 － 15 15 － 7 15 － 12	1	梶原　律 (泉北)
3回戦 688	二宮　仁矢 (摂津)	2	15 － 8 15 － 7 －	0	中森　康生 (箕面)
3回戦 689	北本　真啓 (箕面自由)	2	18 － 16 14 － 16 16 － 14	1	正田　康輔 (四條畷)
3回戦 690	栂村　大樹 (東淀工業)	2	15 － 3 15 － 5 －	0	山下　智也 (関西大倉)
3回戦 691	渕　健人 (山田)	2	15 － 9 15 － 9 －	0	橋本　翔太 (大阪市立)
3回戦 692	西端　剛史 (豊中)	2	15 － 9 15 － 5 －	0	清末　起生 (緑風冠)
3回戦 693	郡　琉人 (交野)	2	15 － 5 15 － 5 －	0	和田　龍希 (国際大和田)
3回戦 694	前田　悠太 (千里)	2	15 － 10 15 － 8 －	0	毛利　楓磨 (門真なみ)
3回戦 695	齊藤　樹 (富田林)	2	16 － 14 15 － 11 －	0	湯本　太一 (清教学園)
3回戦 696	上田　理功 (常翔啓光)	2	15 － 8 18 － 16 －	0	太田　一希 (西寝屋川)
3回戦 697	脇野　涼太 (英真学園)	2	15 － 5 17 － 15 －	0	石井　竣基 (茨木)
3回戦 698	梅本　昌幸 (箕面自由)	2	15 － 10 15 － 12 －	0	澤田　一輝 (八尾)
3回戦 699	東垣　温 (刀根山)	2	15 － 12 13 － 15 15 － 8	1	西垣　賢人 (阿倍野)
3回戦 700	山田　蓮汰郎 (大産大附属)	2	15 － 3 15 － 3 －	0	垣内　憲吾 (住吉)
3回戦 701	岸本　拓海 (槻の木)	2	15 － 8 15 － 12 －	0	西村　広大 (池田)
3回戦 702	飛弾　雄登 (日新)	2	15 － 9 15 － 12 －	0	寺山　仁期 (旭)
3回戦 703	橋本　優希 (大冠)	2	15 － 9 15 － 13 －	0	中川　誠也 (美原)
3回戦 704	呼子　優人 (北野)	2	15 － 9 15 － 5 －	0	山本　隼也 (清教学園)
3回戦 705	森田　直輝 (四條畷)	2	16 － 14 5 － 15 15 － 11	1	早瀬　律希 (山本)
3回戦 706	角田　咲太朗 (貝塚南)	2	15 － 4 15 － 5 －	0	竹本　真 (枚方)
3回戦 707	中山　李玖 (泉尾工業)	2	15 － 10 15 － 9 －	0	森本　烈瑠 (大塚)
3回戦 708	田中　力 (園芸)	2	15 － 10 15 － 5 －	0	奈宮　大征 (箕面自由)
3回戦 709	朝倉　康午 (阪南)	2	15 － 12 16 － 14 －	0	尾崎　裕一朗 (上宮)
3回戦 710	奥井　温大 (刀根山)	2	15 － 12 15 － 11 －	0	西村　厘慶 (春日丘)
3回戦 711	金井　毅之 (教附池田)	2	11 － 15 18 － 16 21 － 19	1	松永　賢人 (牧野)
3回戦 712	徳野　竜也 (高槻)	2	17 － 15 15 － 9 －	0	山竹　遥輝 (山田)
3回戦 713	岡崎　稜平 (近大附属)	2	15 － 9 15 － 13 －	0	岩元　洸樹 (芥川)
3回戦 714	太田　翔貴 (枚方津田)	2	15 － 9 15 － 6 －	0	宮尾　翼 (八尾)
3回戦 715	上田　優樹 (交野)	2	15 － 9 9 － 15 15 － 11	1	畠中　陸希 (住吉)
3回戦 716	田中　晴 (平野)	2	15 － 9 15 － 6 －	0	冨田　大輔 (東住吉)
3回戦 717	松尾　優 (箕面自由)	2	15 － 7 15 － 9 －	0	山口　潤 (枚方津田)
3回戦 718	惣坊　拓哉 (懐風館)	2	15 － 12 19 － 17 －	0	籔下　貫太郎 (大阪市立)
3回戦 719	浅野　海斗 (交野)	2	15 － 6 15 － 10 －	0	野田　龍祐 (英真学園)
3回戦 720	渡村　治哉 (桜塚)	2	15 － 12 15 － 11 －	0	森田　健斗 (北野)

※現在の所、途中棄権の記録には対応できていません。

3回戦 721	吉村　彪人 (枚方)	2	15 － 11 15 － 5 －	0	田中　大貴 (泉北)
3回戦 722	福永　悠太 (四條畷)	2	15 － 10 15 － 8 －	0	川田　純平 (茨木)
3回戦 723	岩屋　雄大 (春日丘)	2	15 － 8 18 － 16 －	0	岡本　直也 (摂津)
3回戦 724	宇田　裕紀 (農芸)	2	15 － 7 15 － 6 －	0	岩下　聖 (布施工科)
3回戦 725	佐伯　悠宇 (牧野)	2	15 － 1 15 － 4 －	0	川端　真之介 (ヌヴェール)
3回戦 726	川上　颯泰 (高槻北)	2	15 － 13 15 － 12 －	0	谷口　虎太郎 (八尾)
3回戦 727	吉田　祐之介 (西)	2	15 － 13 15 － 9 －	0	坂東　利哉 (清教学園)
3回戦 728	髙橋　周真 (近大附属)	2	12 － 15 15 － 13 15 － 10	1	上島　真智 (高槻)
3回戦 729	香川　遥貴 (交野)	2	15 － 12 15 － 13 －	0	山崎　大耀 (堺西)
3回戦 730	勇　俊光 (汎愛)	2	15 － 11 13 － 15 15 － 12	1	高田　大志 (東百舌鳥)
3回戦 731	中島　徹 (箕面自由)	2	15 － 4 15 － 7 －	0	奥田　将輝 (狭山)
3回戦 732	洪　揚 (豊中)	2	15 － 7 15 － 11 －	0	岩本　隼斗 (懐風館)
3回戦 733	梶原　彰宏 (山田)	2	15 － 12 15 － 12 －	0	山川　翔 (千里青雲)
3回戦 734	一明　佑哉 (清水谷)	2	11 － 15 15 － 7 15 － 10	1	川路　陽成 (常翔啓光)
3回戦 735	尾山　陽有 (芥川)	2	15 － 11 15 － 12 －	0	鈴木　進治郎 (大冠)
3回戦 736	神岡　龍之介 (春日丘)	2	15 － 11 15 － 3 －	0	下總　笑多 (阿武野)
3回戦 737	岸本　孝規 (清教学園)	2	15 － 9 12 － 15 15 － 10	1	白井　大稀 (枚方津田)
3回戦 738	志方　朝陽 (南)	2	16 － 14 15 － 9 －	0	松本　陸玖 (生野)
3回戦 739	北岡　那義 (追手門)	2	15 － 13 15 － 9 －	0	清洲　佳太朗 (電通大)
3回戦 740	藤田　敬介 (佐野)	2	15 － 8 15 － 13 －	0	中路　都雲 (園芸)
3回戦 741	森田　怜祐 (箕面自由)	2	15 － 9 15 － 9 －	0	稲葉　敬太 (春日丘)
3回戦 742	峯　遼太郎 (東)	2	15 － 11 15 － 5 －	0	三須　立己 (清水谷)
3回戦 743	秦野　拓巳 (枚方)	2	15 － 8 15 － 8 －	0	栗田　直樹 (交野)
3回戦 744	田川　勧持 (大塚)	2	12 － 15 15 － 11 15 － 13	1	西村　倉 (関西大倉)
3回戦 745	河本　睦季 (大産大附属)	2	15 － 9 13 － 15 15 － 10	1	梅田　悠起 (池田)
3回戦 746	二神　真生 (東淀工業)	2	15 － 11 16 － 14 －	0	門脇　竜紀 (泉尾工業)
3回戦 747	田中　瑠生 (都島工業)	2	15 － 8 15 － 12 －	0	柴田　星 (日新)
3回戦 748	榎　夕輝 (センター)	2	15 － 11 15 － 10 －	0	岡　碧波 (国際大和田)
3回戦 749	松本　悠希 (山田)	2	15 － 12 21 － 20 －	0	山﨑　奎汰 (芥川)
3回戦 750	加藤　悠乃 (阿倍野)	2	15 － 10 15 － 5 －	0	高枝　弘暉 (千里)
3回戦 751	上田　周作 (大阪市立)	2	15 － 10 15 － 13 －	0	井阪　祐輝 (上宮太子)
3回戦 752	松尾　周汰 (刀根山)	2	15 － 12 15 － 13 －	0	髙岸　寛之 (北野)
3回戦 753	大矢　楓斗 (高槻)	2	15 － 7 15 － 6 －	0	中根　大翔 (池田)
3回戦 754	田中　裕翔 (門真なみ)	2	15 － 10 15 － 10 －	0	吉田　健 (豊中)
3回戦 755	中川　翔太 (日新)	2	15 － 12 15 － 13 －	0	田畑　優輝人 (摂津)
3回戦 756	谷浦　勇馬 (常翔啓光)	2	15 － 9 15 － 6 －	0	島津　壮 (清教学園)
3回戦 757	森西　将希 (八尾)	2	15 － 3 15 － 8 －	0	松浦　眞都 (三島)
3回戦 758	矢田　悠貴 (大産大附属)	2	15 － 13 15 － 13 －	0	伊藤　泰義 (山田)
3回戦 759	田中　蓮也 (緑風冠)	2	15 － 13 11 － 15 15 － 13	1	飯田　尚弥 (汎愛)
3回戦 760	石川　慶一郎 (箕面自由)	2	15 － 7 15 － 13 －	0	恩田　礼門 (日根野)

※現在の所、途中棄権の記録には対応できていません。

3回戦 761	石上　太一 （近大附属）	2	15 － 13 15 － 9 －	0	南　翔葵 （交野）
3回戦 762	後藤　陽樹 （教附池田）	2	15 － 12 15 － 6 －	0	川﨑　雅斗 （山本）
3回戦 763	島　慶斗 （星翔）	2	15 － 8 15 － 17 15 － 13	1	矢野　健人 （堺東）
3回戦 764	村田　真輝 （桜塚）	2	15 － 10 15 － 9 －	0	櫻井　俊祐 （牧野）
3回戦 765	西尾　稜人 （西寝屋川）	2	15 － 9 15 － 9 －	0	北村　太一 （枚方津田）
3回戦 766	藤本　祐大郎 （北千里）	2	8 － 15 15 － 13 15 － 11	1	梶田　勇輔 （芥川）
3回戦 767	安藤　稜哉 （懐風館）	2	15 － 9 15 － 7 －	0	前田　慎太朗 （成美）
3回戦 768	島津　祥太 （豊中）	2	12 － 15 15 － 11 15 － 9	1	弁野　知康 （東）
3回戦 769	井上　海星 （日新）	2	15 － 11 15 － 7 －	0	岩崎　龍之介 （電通大）
3回戦 770	玄長　佑一 （常翔啓光）	2	15 － 12 15 － 5 －	0	濵田　祥羽 （平野）
3回戦 771	竹原　怜皇 （高石）	2	15 － 10 15 － 12 －	0	池之坊　恭平 （阿倍野）
3回戦 772	鵜野　裕太 （枚方）	2	15 － 8 15 － 9 －	0	山下　洸陽 （千里）
3回戦 773	音峰　直人 （交野）	2	15 － 6 15 － 9 －	0	門脇　亮太 （桜塚）
3回戦 774	北野　雄大 （箕面）	2	13 － 15 15 － 12 16 － 14	1	萩野　孝太郎 （生野）
3回戦 775	大谷　周史 （大産大附属）	2	15 － 5 15 － 4 －	0	益田　圭人 （佐野）
3回戦 776	鈴木　一甫 （布施）	2	15 － 10 15 － 13 －	0	羽星　歩夢 （園芸）
3回戦 777	中村　隆佑 （門真なみ）	2	15 － 11 12 － 15 15 － 13	1	宮本　統史 （池田）
3回戦 778	中野　慎 （日新）	2	15 － 6 15 － 7 －	0	高橋　大雅 （北摂つばさ）
3回戦 779	上野　俊祐 （北千里）	2	15 － 13 8 － 15 15 － 6	1	阪田　雄大 （上宮）
3回戦 780	阪口　裕哉 （牧野）	2	15 － 8 15 － 10 －	0	山本　龍将 （センター）
3回戦 781	宮崎　瑛太郎 （三島）	2	15 － 17 15 － 10 15 － 11	1	森塚　唯天 （狭山）
3回戦 782	藤木　直人 （近大附属）	2	14 － 16 15 － 13 15 － 13	1	内貴　椋麻 （高津）
3回戦 783	福田　善海 （箕面自由）	2	15 － 6 15 － 10 －	0	山根　瑞樹 （豊中）
3回戦 784	前田　裕汰 （工業高専）	2	15 － 8 15 － 10 －	0	田中　和司 （清水谷）
3回戦 785	尾崎　達哉 （刀根山）	2	15 － 8 13 － 15 15 － 11	1	大寺　夏生 （千里）
3回戦 786	間瀬　俊平 （清教学園）	2	15 － 8 15 － 11 －	0	三浦　修佳 （千里青雲）
3回戦 787	服部　勇音 （常翔啓光）	2	15 － 8 15 － 5 －	0	伊藤　璃来 （英真学園）
3回戦 788	秋山　知輝 （大阪市立）	2	15 － 8 15 － 11 －	0	林　颯太 （大手前）
4回戦 789	鈴木　秀太郎 （山田）	2	16 － 14 16 － 18 15 － 13	1	西岡　悠生 （三島）
4回戦 790	山田　稜大 （清教学園）	2	15 － 6 15 － 1 －	0	松浦　紘貴 （夕陽丘）
4回戦 791	青野　雄真 （枚方津田）	2	15 － 9 19 － 17 －	0	山西　健介 （千里）
4回戦 792	水野　陽斗 （上宮）	2	15 － 6 15 － 13 －	0	立和田　朔也 （常翔啓光）
4回戦 793	中島　忠曙 （茨木）	2	15 － 7 15 － 10 －	0	下岡　快晟 （生野）
4回戦 794	中野　大地 （芥川）	2	19 － 17 17 － 15 －	0	髙見　智也 （汎愛）
4回戦 795	江口　直輝 （箕面自由）	2	15 － 9 2 － 15 15 － 11	1	田中　悠太 （皐が丘）
4回戦 796	山埜　智弘 （牧野）	W	－ － －	棄権	藤本　隼輔 （追手門）
4回戦 797	坂野　颯一郎 （枚方）	2	15 － 7 15 － 10 －	0	辻　晋五 （池田）
4回戦 798	前川　洸士朗 （東）	2	15 － 8 9 － 15 15 － 9	1	森口　巧朗 （布施工科）
4回戦 799	小西　浩輝 （春日丘）	2	15 － 8 15 － 7 －	0	栗田　光晴 （大産大附属）
4回戦 800	泉　武志 （懐風館）	2	15 － 2 15 － 6 －	0	黒岡　新太 （交野）

※現在の所、途中棄権の記録には対応できていません。

（第72回　大阪春季バドミントン競技会 兼 インターハイ予選）

4回戦 801	服部　滉輝 (桜塚)	2	14 － 16 15 － 12 15 － 11	1	浦岡　陽 (近大附属)
4回戦 802	二宮　仁矢 (摂津)	2	15 － 7 15 － 8 －	0	木村　紀晴 (国際大和田)
4回戦 803	栂村　大樹 (東淀工業)	2	15 － 9 15 － 10 －	0	北本　真啓 (箕面自由)
4回戦 804	西端　剛史 (豊中)	2	15 － 9 15 － 7 －	0	渕　健人 (山田)
4回戦 805	郡　琉人 (交野)	2	15 － 13 15 － 10 －	0	前田　悠太 (千里)
4回戦 806	齊藤　樹 (富田林)	2	15 － 9 17 － 15 －	0	上田　理功 (常翔啓光)
4回戦 807	脇野　涼太 (英真学園)	2	15 － 9 15 － 13 －	0	梅本　昌幸 (箕面自由)
4回戦 808	山田　蓮汰郎 (大産大附属)	2	15 － 10 15 － 8 －	0	東垣　温 (刀根山)
4回戦 809	飛弾　雄登 (日新)	2	16 － 14 15 － 10 －	0	岸本　拓海 (槻の木)
4回戦 810	橋本　優希 (大冠)	2	13 － 15 21 － 19 15 － 9	1	呼子　優人 (北野)
4回戦 811	角田　咲太朗 (貝塚南)	2	15 － 13 15 － 5 －	0	森田　直輝 (四條畷)
4回戦 812	中山　李玖 (泉尾工業)	2	15 － 12 15 － 8 －	0	田中　力 (園芸)
4回戦 813	朝倉　康午 (阪南)	2	15 － 9 12 － 15 15 － 10	1	奥井　温大 (刀根山)
4回戦 814	徳野　竜也 (高槻)	2	15 － 11 18 － 16 －	0	金井　毅之 (教附池田)
4回戦 815	岡崎　稜平 (近大附属)	2	15 － 7 15 － 13 －	0	太田　翔貴 (枚方津田)
4回戦 816	田中　晴 (平野)	2	15 － 4 15 － 4 －	0	上田　優樹 (交野)
4回戦 817	松尾　優 (箕面自由)	2	15 － 13 15 － 6 －	0	惣坊　拓哉 (懐風館)
4回戦 818	渡村　治哉 (桜塚)	2	6 － 15 15 － 11 15 － 9	1	浅野　海斗 (交野)
4回戦 819	吉村　彪人 (枚方)	2	9 － 15 15 － 5 15 － 8	1	福永　悠太 (四條畷)
4回戦 820	宇田　裕紀 (農芸)	2	15 － 5 15 － 5 －	0	岩屋　雄大 (春日丘)
4回戦 821	佐伯　悠宇 (牧野)	2	15 － 7 15 － 10 －	0	川上　颯泰 (高槻北)
4回戦 822	吉田　祐之介 (西)	2	15 － 10 15 － 9 －	0	髙橋　周真 (近大附属)
4回戦 823	香川　遥貴 (交野)	2	15 － 10 15 － 7 －	0	勇　俊光 (汎愛)
4回戦 824	中島　徹 (箕面自由)	2	15 － 10 15 － 10 －	0	洪　揚 (豊中)
4回戦 825	梶原　彰宏 (山田)	2	15 － 11 15 － 9 －	0	一明　佑哉 (清水谷)
4回戦 826	神岡　龍之介 (春日丘)	2	15 － 5 15 － 5 －	0	尾山　陽有 (芥川)
4回戦 827	志方　朝陽 (南)	2	15 － 10 15 － 12 －	0	岸本　孝規 (清教学園)
4回戦 828	藤田　敬介 (佐野)	2	15 － 8 15 － 13 －	0	北岡　那義 (追手門)
4回戦 829	森田　怜祐 (箕面自由)	2	15 － 11 15 － 10 －	0	峯　遼太郎 (東)
4回戦 830	秦野　拓巳 (枚方)	2	15 － 8 11 － 15 15 － 10	1	田川　勧持 (大塚)
4回戦 831	二神　真生 (東淀工業)	2	15 － 7 15 － 10 －	0	河本　睦季 (大産大附属)
4回戦 832	田中　瑠生 (都島工業)	2	15 － 12 15 － 11 －	0	榎　夕輝 (センター)
4回戦 833	松本　悠希 (山田)	2	15 － 12 15 － 11 －	0	加藤　悠乃 (阿倍野)
4回戦 834	松尾　周汰 (刀根山)	2	15 － 11 15 － 11 －	0	上田　周作 (大阪市立)
4回戦 835	田中　裕翔 (門真なみ)	2	10 － 15 15 － 3 15 － 7	1	大矢　楓斗 (高槻)
4回戦 836	谷浦　勇馬 (常翔啓光)	2	15 － 12 15 － 7 －	0	中川　翔太 (日新)
4回戦 837	矢田　悠貴 (大産大附属)	2	15 － 9 8 － 15 15 － 12	1	森西　将希 (八尾)
4回戦 838	石川　慶一郎 (箕面自由)	2	15 － 11 13 － 15 15 － 9	1	田中　蓮也 (緑風冠)
4回戦 839	石上　太一 (近大附属)	2	13 － 15 15 － 11 16 － 14	1	後藤　陽樹 (教附池田)
4回戦 840	島　慶斗 (星翔)	2	15 － 10 12 － 15 15 － 9	1	村田　真輝 (桜塚)

※現在の所、途中棄権の記録には対応できていません。

4回戦 841	西尾　稜人 (西寝屋川)	2	15 － 6 15 － 9 －	0	藤本　祐大郎 (北千里)
4回戦 842	島津　祥太 (豊中)	2	15 － 12 7 － 15 15 － 7	1	安藤　稜哉 (懐風館)
4回戦 843	玄長　佑一 (常翔啓光)	2	15 － 8 15 － 7 －	0	井上　海星 (日新)
4回戦 844	鵜野　裕太 (枚方)	2	15 － 12 15 － 9 －	0	竹原　怜皇 (高石)
4回戦 845	音峰　直人 (交野)	2	15 － 11 15 － 9 －	0	北野　雄大 (箕面)
4回戦 846	大谷　周史 (大産大附属)	2	15 － 9 15 － 12 －	0	鈴木　一甫 (布施)
4回戦 847	中村　隆佑 (門真なみ)	2	17 － 15 17 － 15 －	0	中野　慎 (日新)
4回戦 848	阪口　裕哉 (牧野)	2	15 － 13 15 － 12 －	0	上野　俊祐 (北千里)
4回戦 849	宮崎　瑛太郎 (三島)	2	15 － 5 15 － 8 －	0	藤木　直人 (近大附属)
4回戦 850	福田　善海 (箕面自由)	2	13 － 15 15 － 4 15 － 11	1	前田　裕汰 (工業高専)
4回戦 851	間瀬　俊平 (清教学園)	2	15 － 8 15 － 8 －	0	尾崎　達哉 (刀根山)
4回戦 852	秋山　知輝 (大阪市立)	2	15 － 9 15 － 8 －	0	服部　勇音 (常翔啓光)
5回戦 853	鈴木　秀太郎 (山田)	2	15 － 13 15 － 7 －	0	山田　稜大 (清教学園)
5回戦 854	青野　雄真 (枚方津田)	2	19 － 17 15 － 8 －	0	水野　陽斗 (上宮)
5回戦 855	中野　大地 (芥川)	2	15 － 10 15 － 10 －	0	中島　忠曙 (茨木)
5回戦 856	山埜　智弘 (牧野)	W	－ － －	棄権	江口　直輝 (箕面自由)
5回戦 857	坂野　颯一郎 (枚方)	2	15 － 12 15 － 9 －	0	前川　洸士朗 (東)
5回戦 858	小西　浩輝 (春日丘)	2	15 － 10 15 － 7 －	0	泉　武志 (懐風館)
5回戦 859	二宮　仁矢 (摂津)	2	15 － 10 15 － 8 －	0	服部　滉輝 (桜塚)
5回戦 860	栂村　大樹 (東淀工業)	2	15 － 13 8 － 15 15 － 13	1	西端　剛史 (豊中)
5回戦 861	齊藤　樹 (富田林)	2	18 － 16 15 － 13 －	0	郡　琉人 (交野)
5回戦 862	山田　蓮汰郎 (大産大附属)	2	15 － 11 15 － 12 －	0	脇野　涼太 (英真学園)
5回戦 863	飛弾　雄登 (日新)	2	15 － 10 15 － 10 －	0	橋本　優希 (大冠)
5回戦 864	中山　李玖 (泉尾工業)	2	15 － 6 15 － 7 －	0	角田　咲太朗 (貝塚南)
5回戦 865	朝倉　康午 (阪南)	2	15 － 9 15 － 13 －	0	徳野　竜也 (高槻)
5回戦 866	田中　晴 (平野)	2	15 － 13 15 － 13 －	0	岡崎　稜平 (近大附属)
5回戦 867	松尾　優 (箕面自由)	2	15 － 7 12 － 15 15 － 11	1	渡村　治哉 (桜塚)
5回戦 868	宇田　裕紀 (農芸)	2	15 － 8 14 － 16 15 － 12	1	吉村　彪人 (枚方)
5回戦 869	佐伯　悠宇 (牧野)	2	15 － 13 19 － 17 －	0	吉田　祐之介 (西)
5回戦 870	香川　遥貴 (交野)	2	15 － 10 15 － 13 －	0	中島　徹 (箕面自由)
5回戦 871	梶原　彰宏 (山田)	2	12 － 15 16 － 14 15 － 6	1	神岡　龍之介 (春日丘)
5回戦 872	志方　朝陽 (南)	2	12 － 15 15 － 4 15 － 5	1	藤田　敬介 (佐野)
5回戦 873	森田　怜祐 (箕面自由)	2	18 － 16 15 － 8 －	0	秦野　拓巳 (枚方)
5回戦 874	二神　真生 (東淀工業)	2	15 － 11 15 － 9 －	0	田中　瑠生 (都島工業)
5回戦 875	松本　悠希 (山田)	2	19 － 17 15 － 17 15 － 10	1	松尾　周汰 (刀根山)
5回戦 876	谷浦　勇馬 (常翔啓光)	2	15 － 8 15 － 8 －	0	田中　裕翔 (門真なみ)
5回戦 877	矢田　悠貴 (大産大附属)	W	－ － －	棄権	石川　慶一郎 (箕面自由)
5回戦 878	島　慶斗 (星翔)	W	－ － －	棄権	石上　太一 (近大附属)
5回戦 879	西尾　稜人 (西寝屋川)	2	15 － 9 15 － 13 －	0	島津　祥太 (豊中)
5回戦 880	玄長　佑一 (常翔啓光)	2	15 － 13 8 － 15 15 － 10	1	鵜野　裕太 (枚方)

※現在の所、途中棄権の記録には対応できていません。

(第72回　大阪春季バドミントン競技会 兼 インターハイ予選)

5回戦 881	大谷　周史 (大産大附属)	2	15 － 9 15 － 10 －	0	音峰　直人 (交野)
5回戦 882	阪口　裕哉 (牧野)	2	15 － 13 10 － 15 15 － 7	1	中村　隆佑 (門真なみ)
5回戦 883	福田　善海 (箕面自由)	2	15 － 11 13 － 15 15 － 11	1	宮崎　瑛太郎 (三島)
5回戦 884	秋山　知輝 (大阪市立)	2	15 － 6 15 － 17 15 － 12	1	間瀬　俊平 (清教学園)
6回戦 885	鈴木　秀太郎 (山田)	2	15 － 5 15 － 12 －	0	青野　雄真 (枚方津田)
6回戦 886	山埜　智弘 (牧野)	2	15 － 8 10 － 15 15 － 12	1	中野　大地 (芥川)
6回戦 887	坂野　颯一郎 (枚方)	2	12 － 15 15 － 9 15 － 10	1	小西　浩輝 (春日丘)
6回戦 888	栂村　大樹 (東淀工業)	2	15 － 13 12 － 15 15 － 11	1	二宮　仁矢 (摂津)
6回戦 889	山田　蓮汰郎 (大産大附属)	2	15 － 6 15 － 3 －	0	齊藤　樹 (富田林)
6回戦 890	飛弾　雄登 (日新)	2	17 － 15 15 － 9 －	0	中山　李玖 (泉尾工業)
6回戦 891	田中　晴 (平野)	2	13 － 15 15 － 9 15 － 8	1	朝倉　康午 (阪南)
6回戦 892	宇田　裕紀 (農芸)	2	15 － 10 15 － 5 －	0	松尾　優 (箕面自由)
6回戦 893	香川　遥貴 (交野)	2	15 － 13 15 － 17 15 － 11	1	佐伯　悠宇 (牧野)
6回戦 894	梶原　彰宏 (山田)	2	15 － 13 15 － 12 －	0	志方　朝陽 (南)
6回戦 895	森田　怜祐 (箕面自由)	2	15 － 9 15 － 12 －	0	二神　真生 (東淀工業)
6回戦 896	谷浦　勇馬 (常翔啓光)	2	15 － 8 11 － 15 15 － 12	1	松本　悠希 (山田)
6回戦 897	矢田　悠貴 (大産大附属)	2	15 － 7 15 － 6 －	0	島　慶斗 (星翔)
6回戦 898	西尾　稜人 (西寝屋川)	2	15 － 9 15 － 13 －	0	玄長　佑一 (常翔啓光)
6回戦 899	大谷　周史 (大産大附属)	2	9 － 15 15 － 13 15 － 10	1	阪口　裕哉 (牧野)
6回戦 900	秋山　知輝 (大阪市立)	2	15 － 12 15 － 12 －	0	福田　善海 (箕面自由)
7回戦 901	山埜　智弘 (牧野)	2	10 － 15 16 － 14 15 － 9	1	鈴木　秀太郎 (山田)
7回戦 902	栂村　大樹 (東淀工業)	2	11 － 15 15 － 10 15 － 8	1	坂野　颯一郎 (枚方)
7回戦 903	山田　蓮汰郎 (大産大附属)	2	7 － 15 15 － 7 15 － 11	1	飛弾　雄登 (日新)
7回戦 904	宇田　裕紀 (農芸)	2	15 － 11 11 － 15 15 － 11	1	田中　晴 (平野)
7回戦 905	香川　遥貴 (交野)	2	15 － 9 15 － 10 －	0	梶原　彰宏 (山田)
7回戦 906	森田　怜祐 (箕面自由)	2	15 － 8 9 － 15 16 － 14	1	谷浦　勇馬 (常翔啓光)
7回戦 907	西尾　稜人 (西寝屋川)	2	15 － 10 12 － 15 15 － 8	1	矢田　悠貴 (大産大附属)
7回戦 908	大谷　周史 (大産大附属)	2	15 － 12 15 － 10 －	0	秋山　知輝 (大阪市立)
準々決勝 909	山埜　智弘 (牧野)	2	21 － 12 23 － 21 －	0	栂村　大樹 (東淀工業)
準々決勝 910	宇田　裕紀 (農芸)	2	24 － 22 21 － 8 －	0	山田　蓮汰郎 (大産大附属)
準々決勝 911	森田　怜祐 (箕面自由)	2	21 － 12 21 － 15 －	0	香川　遥貴 (交野)
準々決勝 912	西尾　稜人 (西寝屋川)	2	21 － 14 21 － 11 －	0	大谷　周史 (大産大附属)
準決勝 913	宇田　裕紀 (農芸)	2	21 － 16 21 － 12 －	0	山埜　智弘 (牧野)
準決勝 914	西尾　稜人 (西寝屋川)	2	19 － 21 21 － 19 21 － 19	1	森田　怜祐 (箕面自由)
決勝 915	宇田　裕紀 (農芸)	2	21 － 15 15 － 21 23 － 21	1	西尾　稜人 (西寝屋川)
			－ － －		
			－ － －		
			－ － －		

※現在の所、途中棄権の記録には対応できていません。

(第72回　大阪春季バドミントン競技会 兼 インターハイ予選)

2018年度　春の大会

女子単Ⅱ部（GSⅡ）　その1

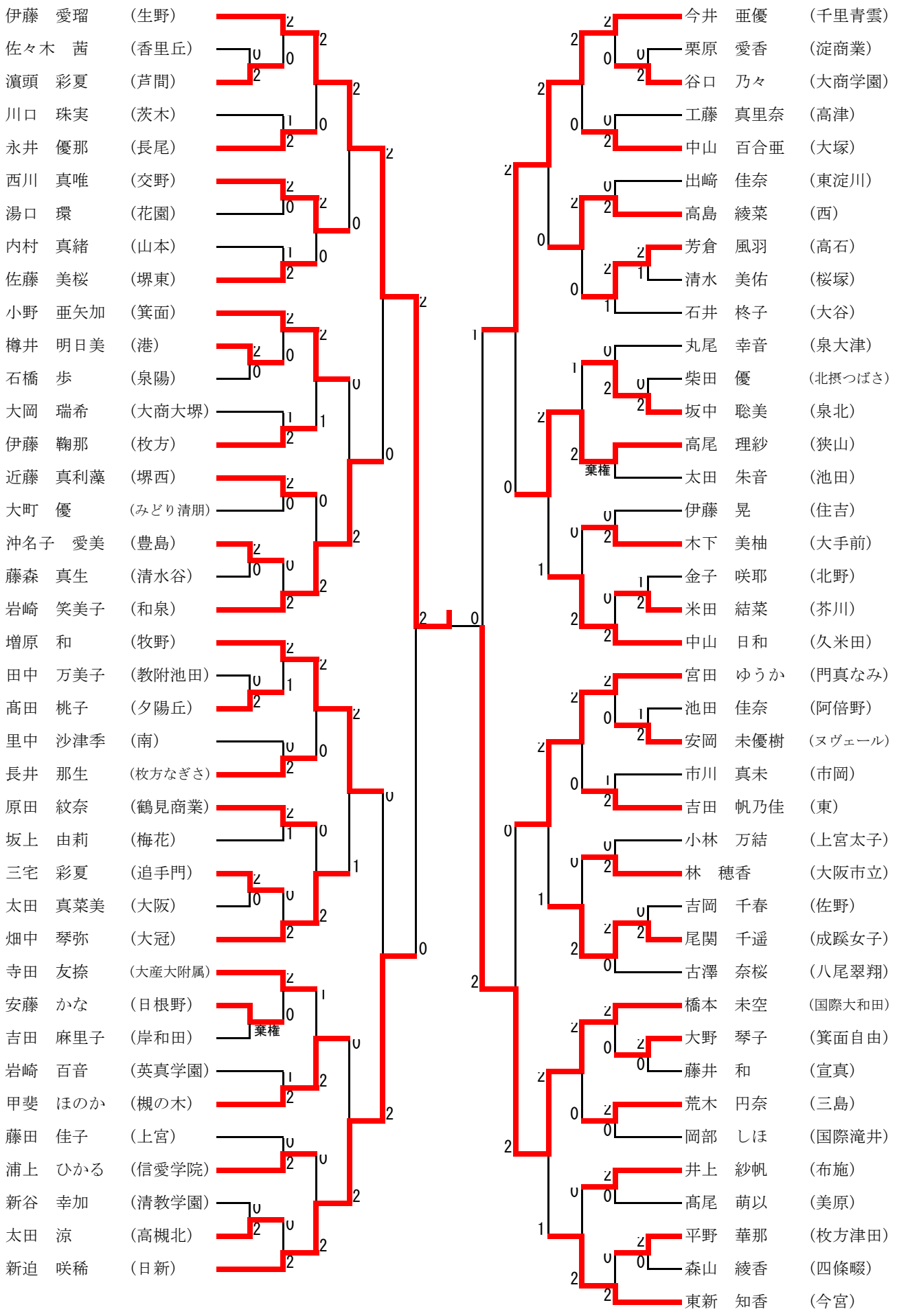

2018年度　春の大会

女子単Ⅱ部（GSⅡ）　その2

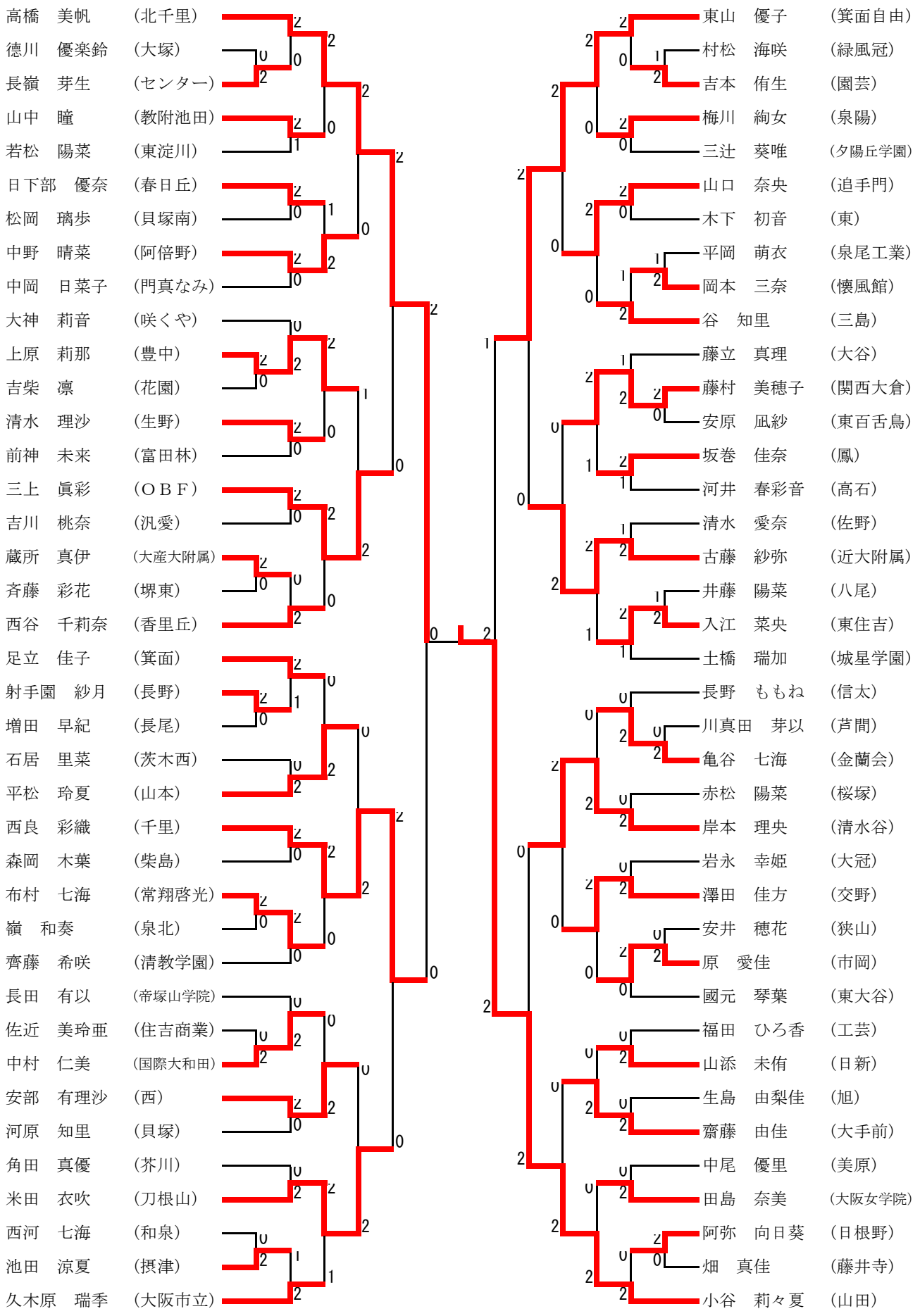

2018年度　春の大会

女子単Ⅱ部（GSⅡ）　その3

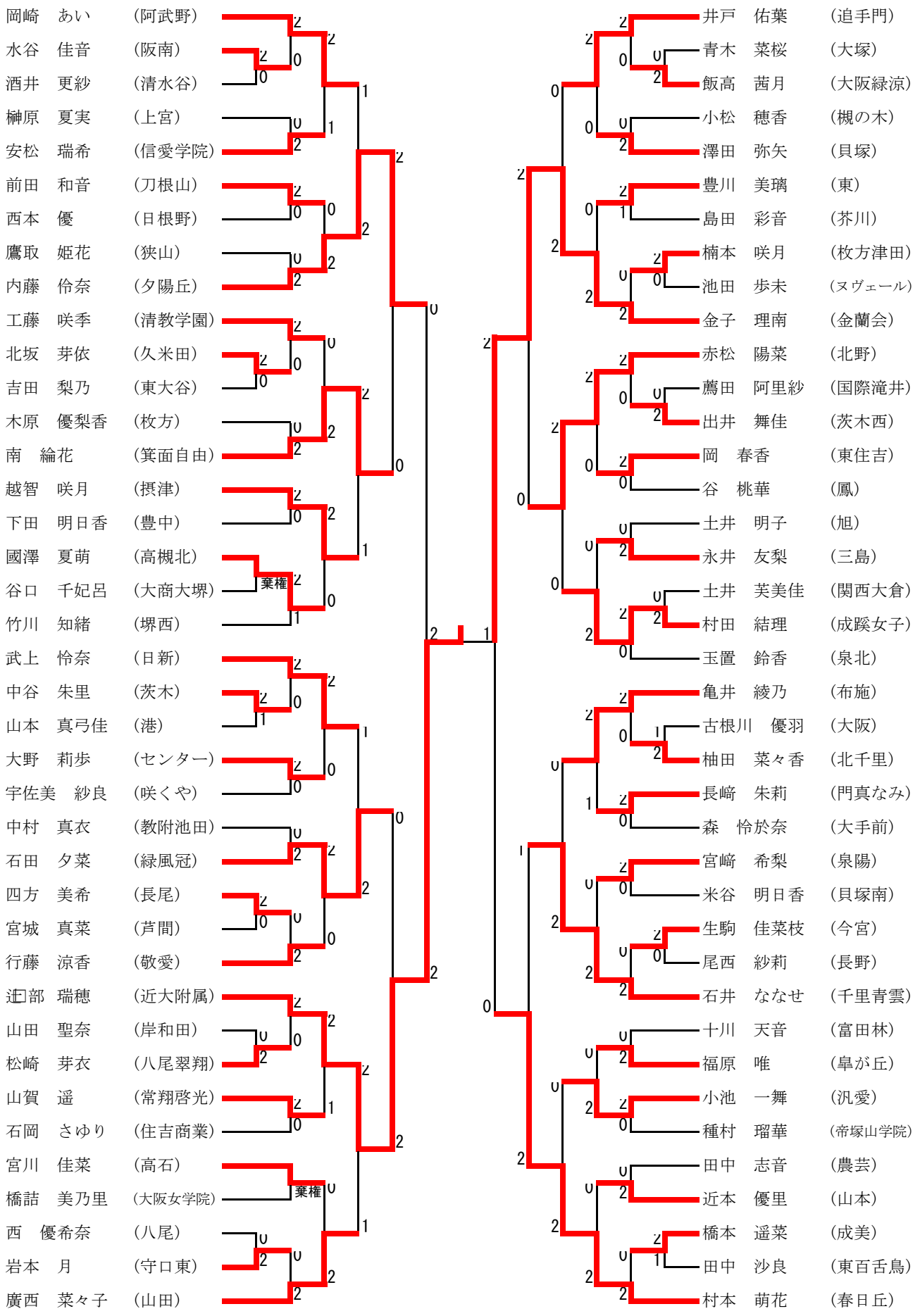

2018年度　春の大会

女子単Ⅱ部（GSⅡ）　その4

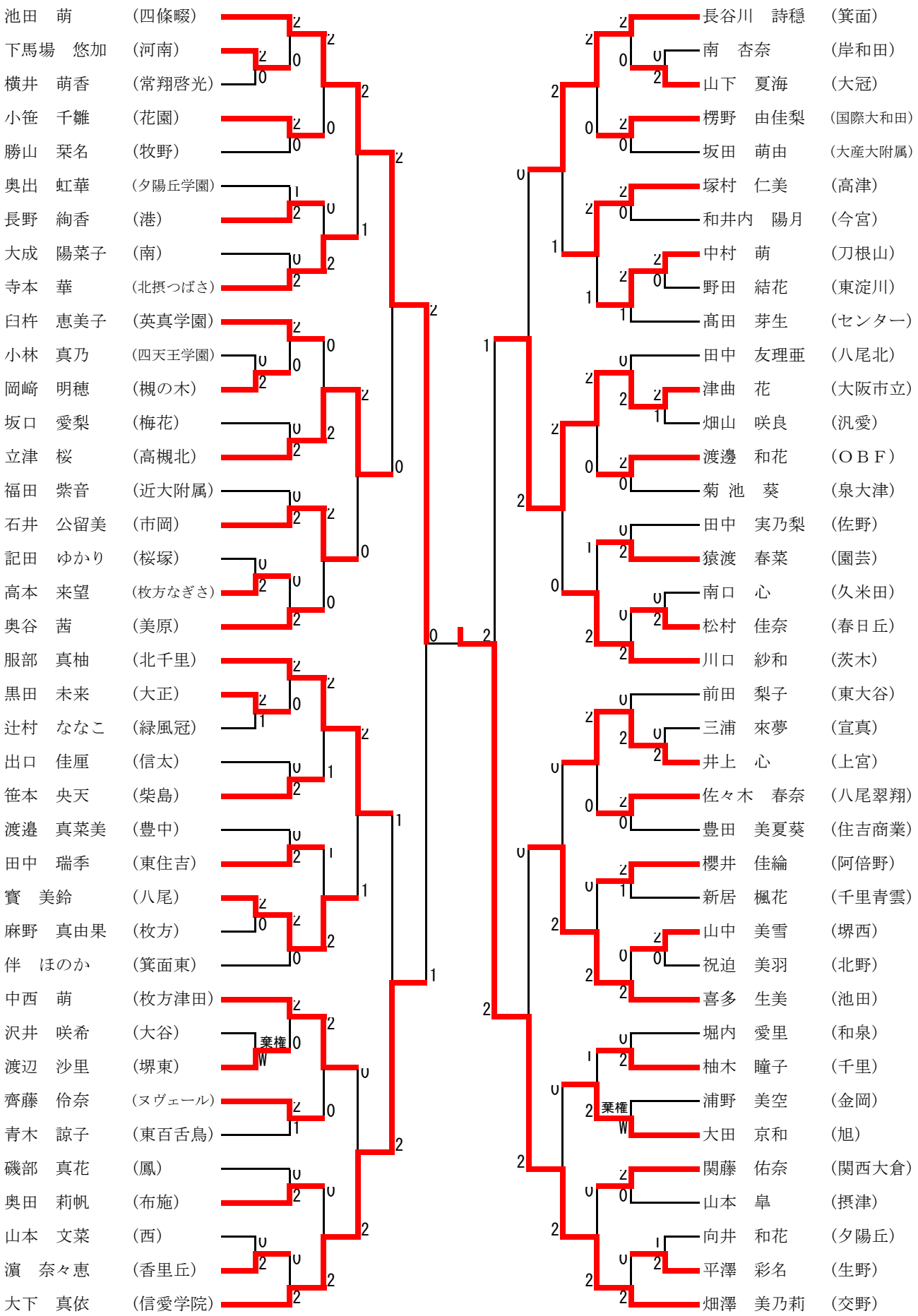

2018年度　春の大会

女子単Ⅱ部（GSⅡ）　その5

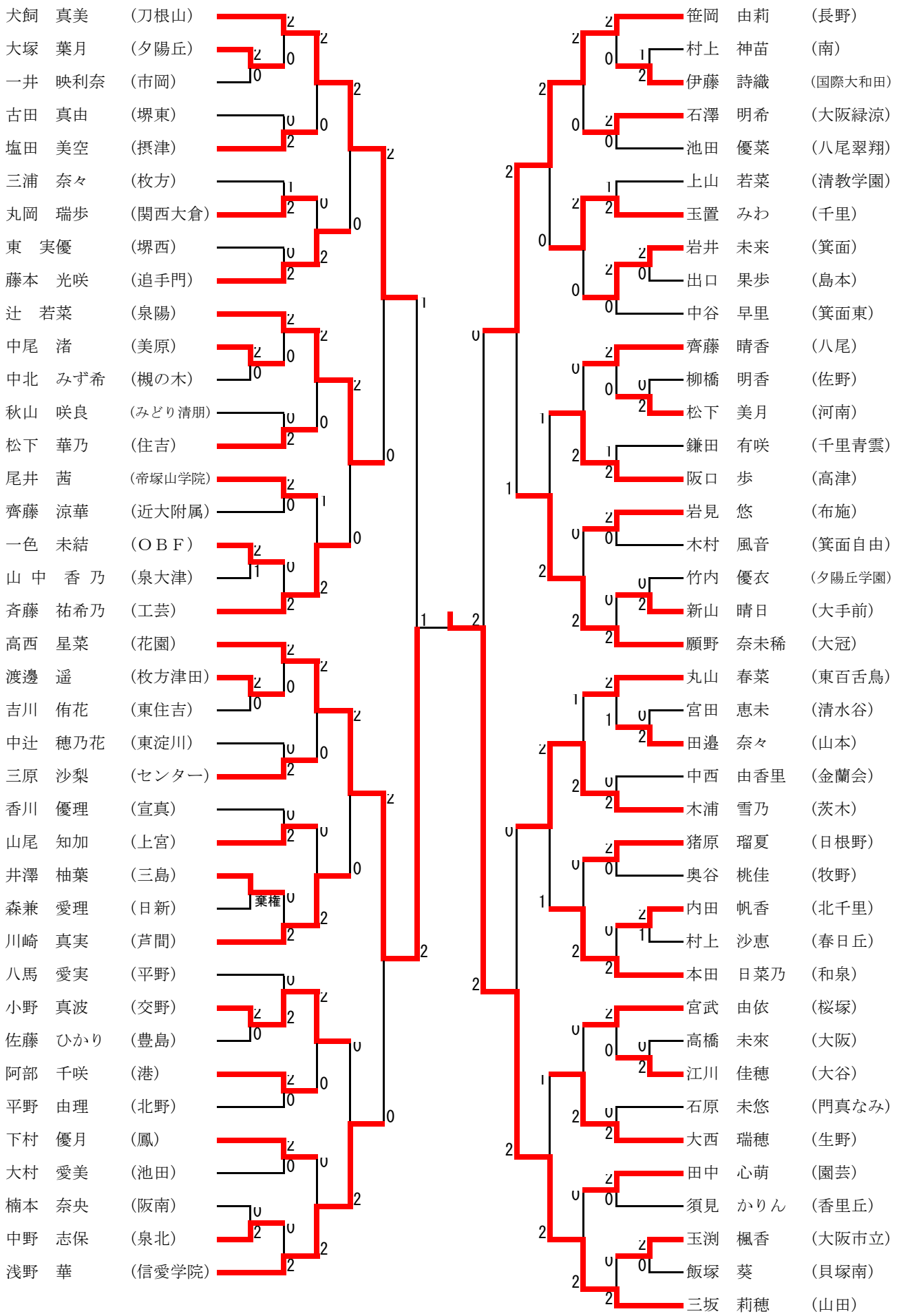

2018年度　春の大会

女子単Ⅱ部（GSⅡ）　その6

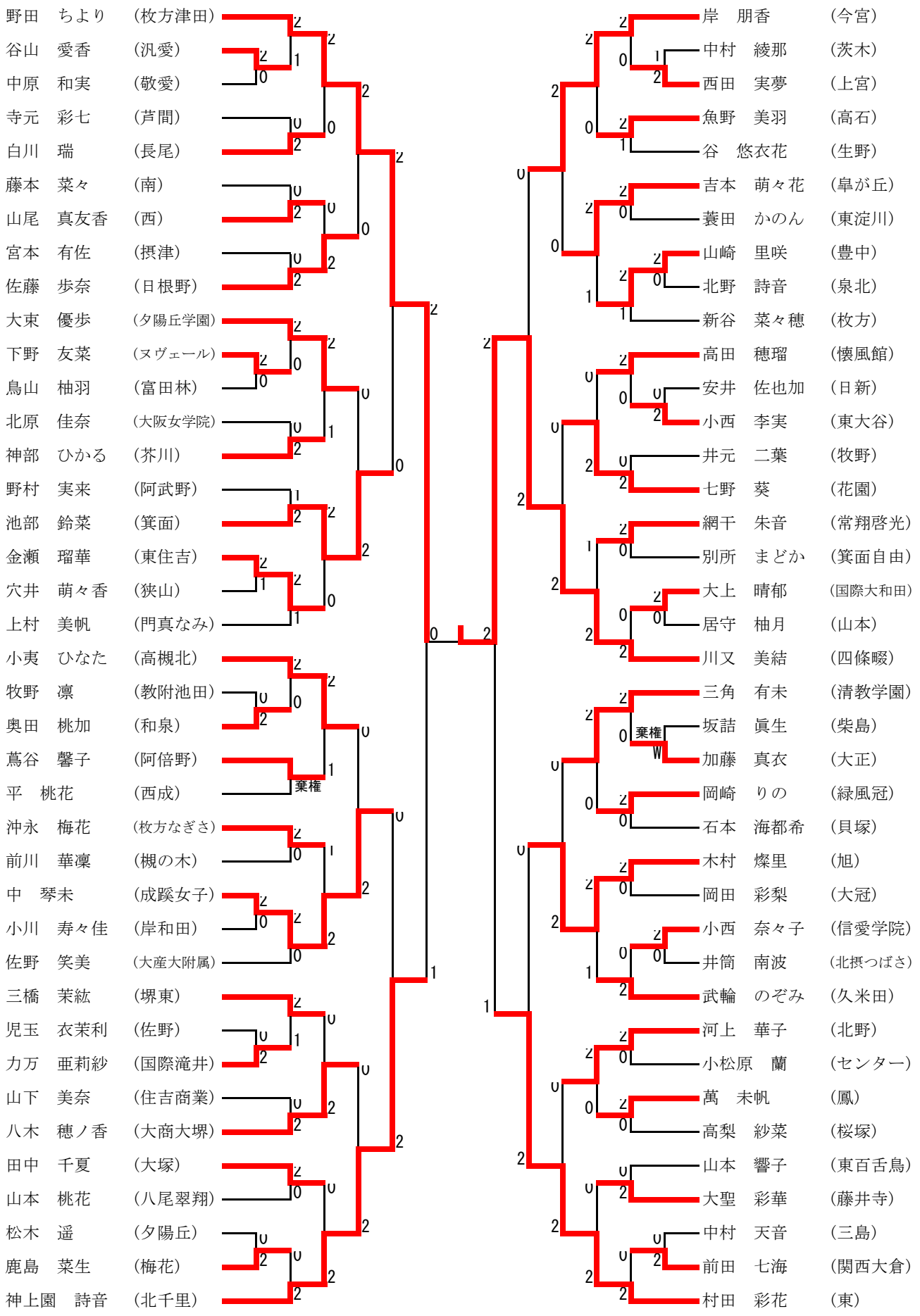

2018年度　春の大会

女子単Ⅱ部（GSⅡ）　その7

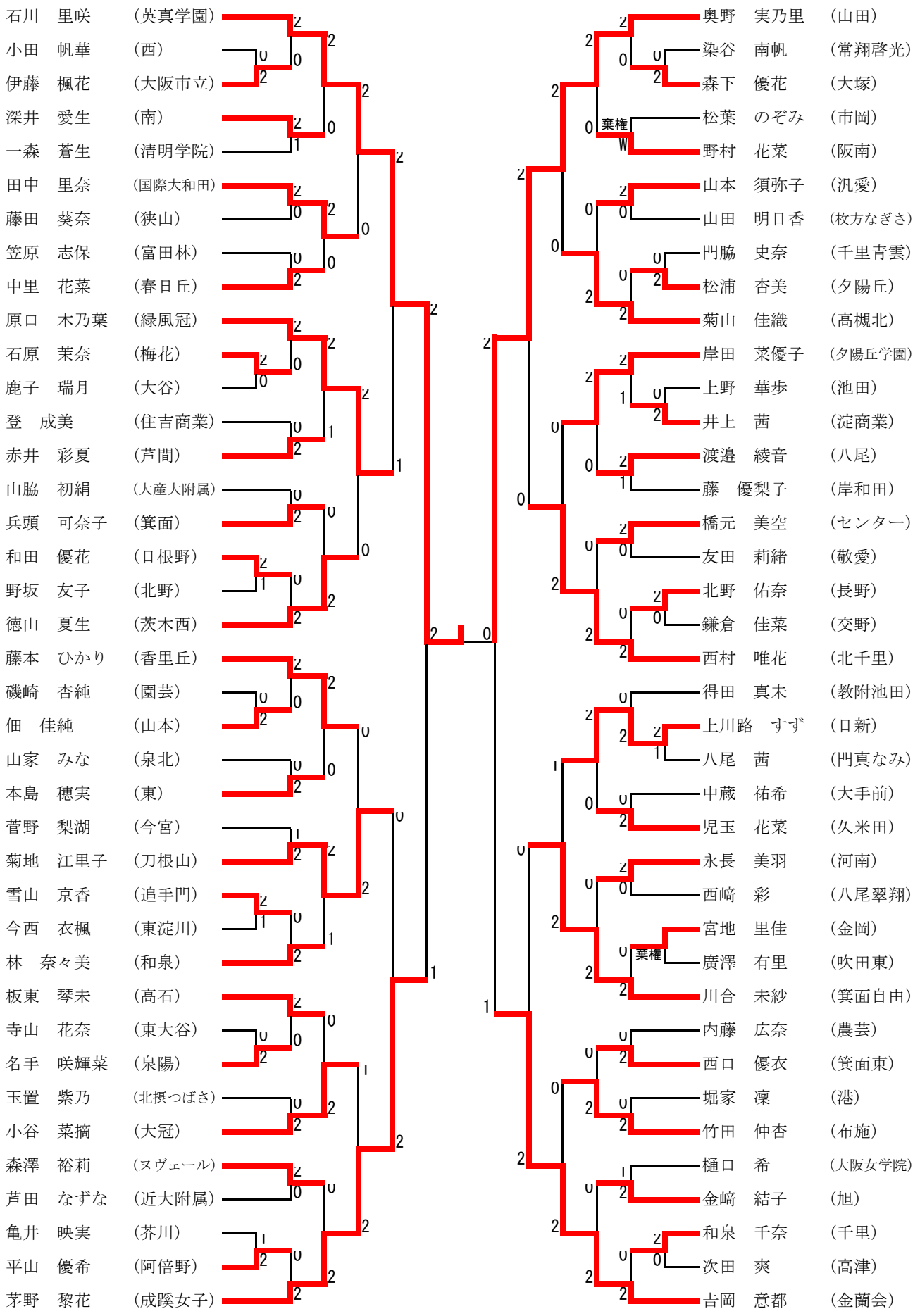

2018年度　春の大会

女子単Ⅱ部（GSⅡ）　その8

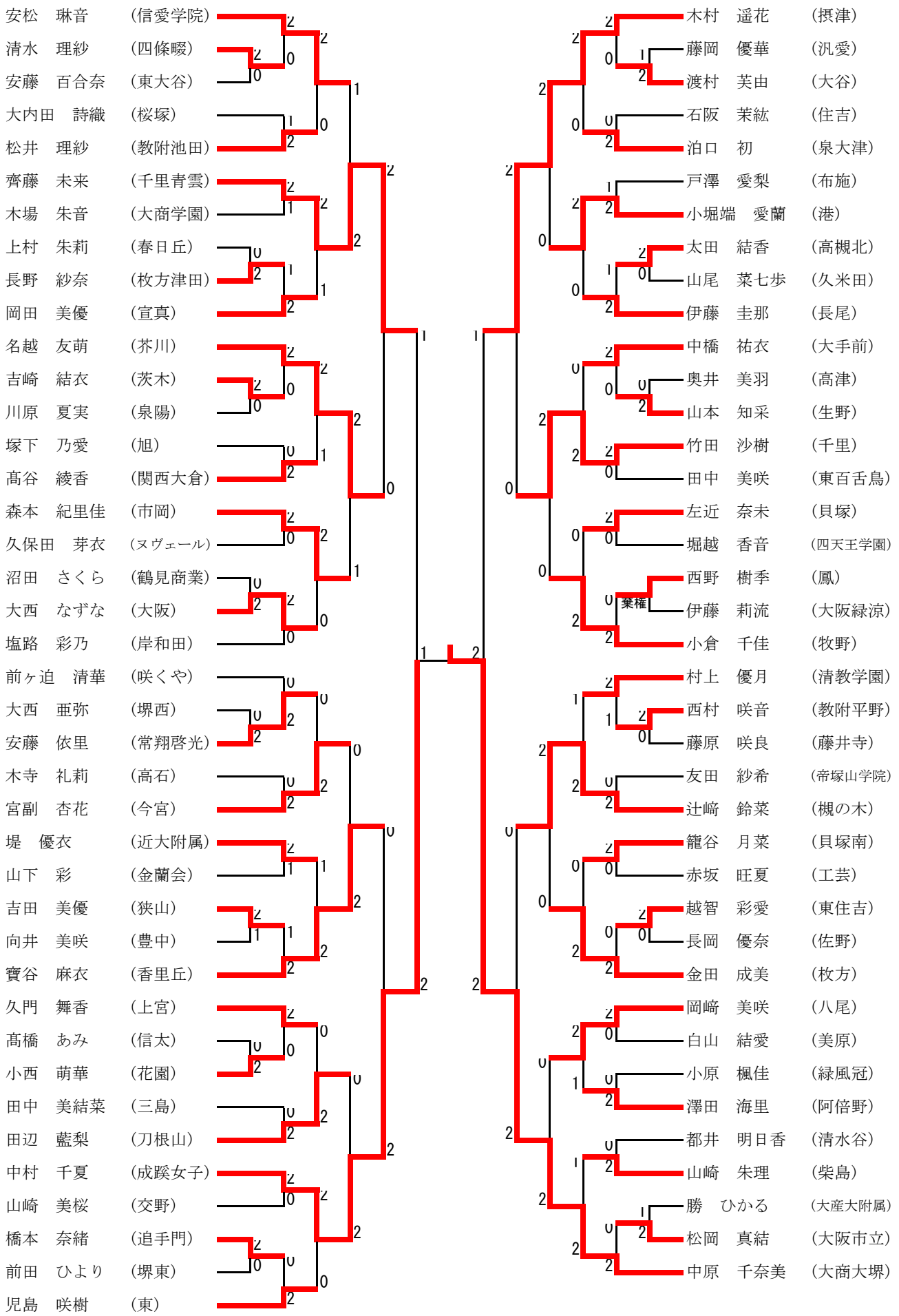

2018年度　春の大会

女子単Ⅱ部（GSⅡ）　その9

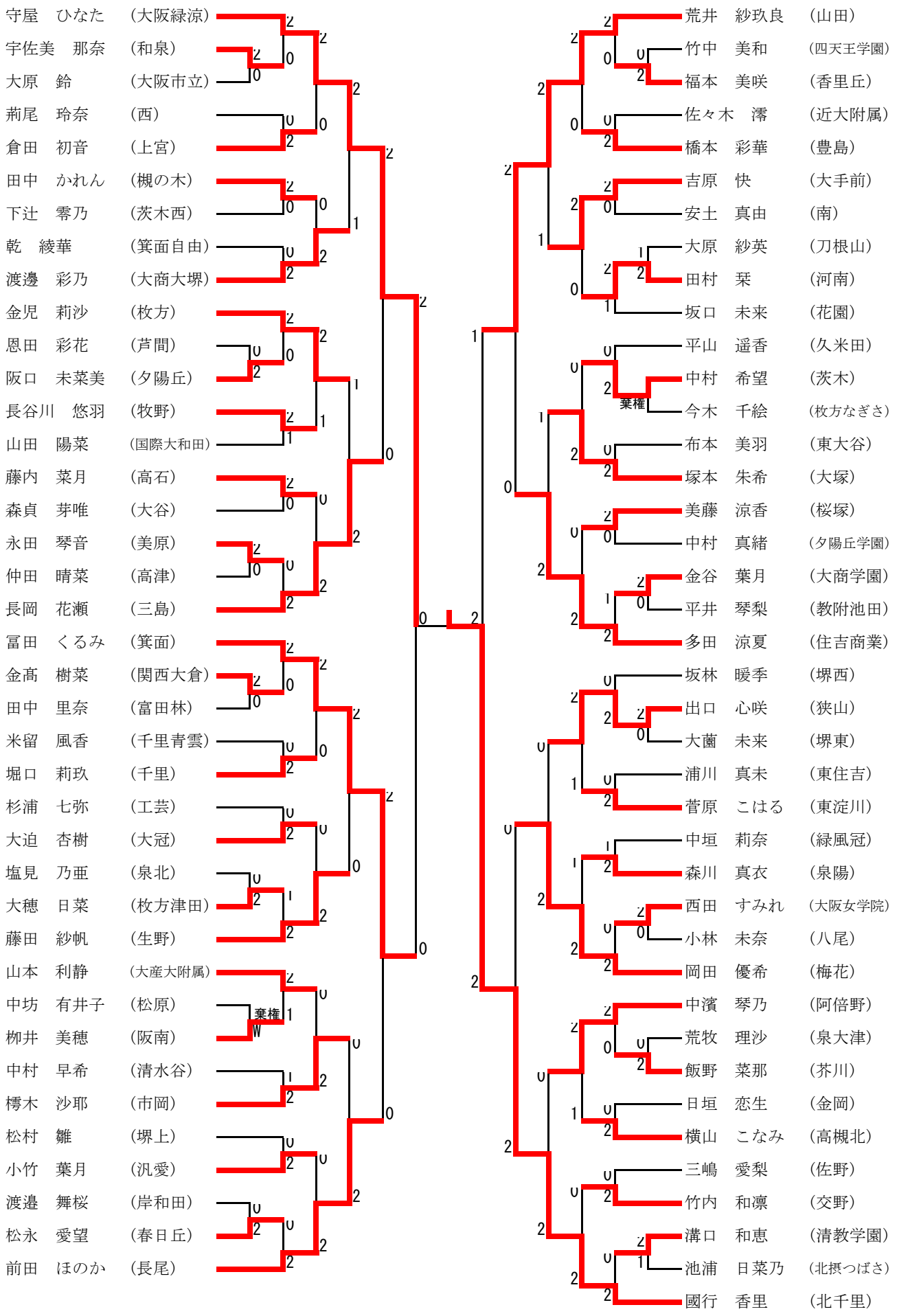

2018年度　春の大会

女子単Ⅱ部（GSⅡ）　その10

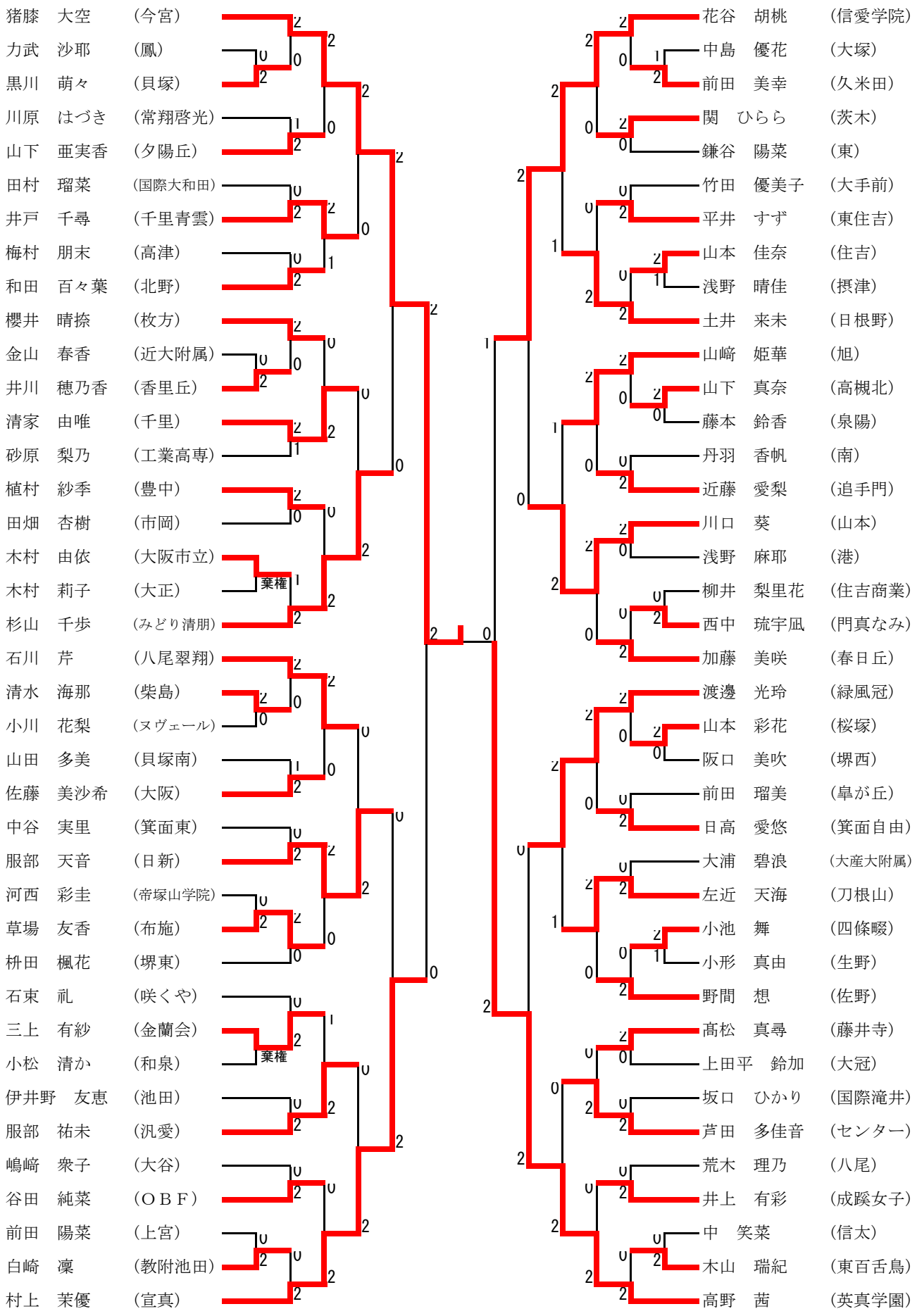

2018年度　春の大会

女子単Ⅱ部（GSⅡ）　その11

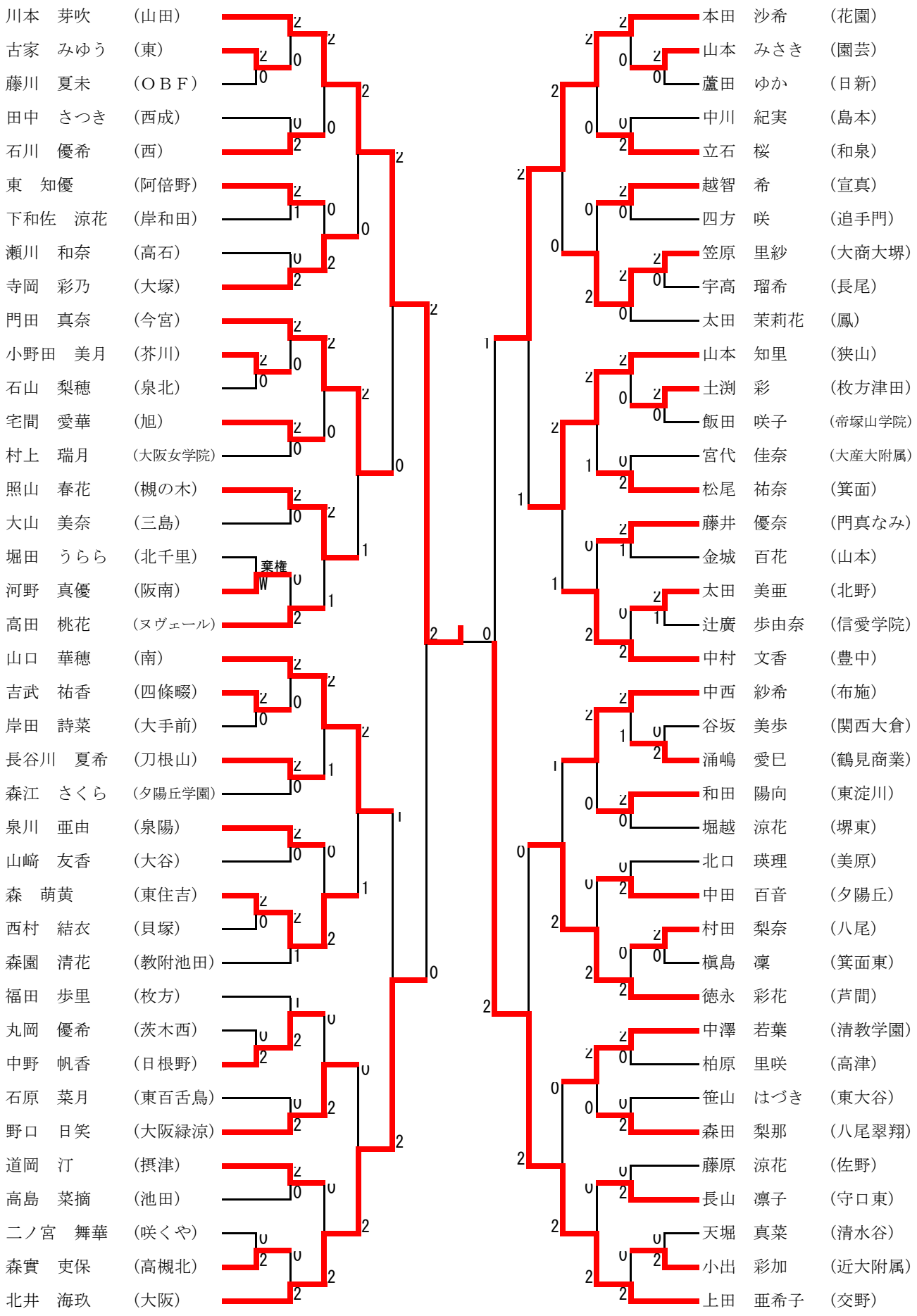

2018年度　春の大会

女子単Ⅱ部（GSⅡ）　その12

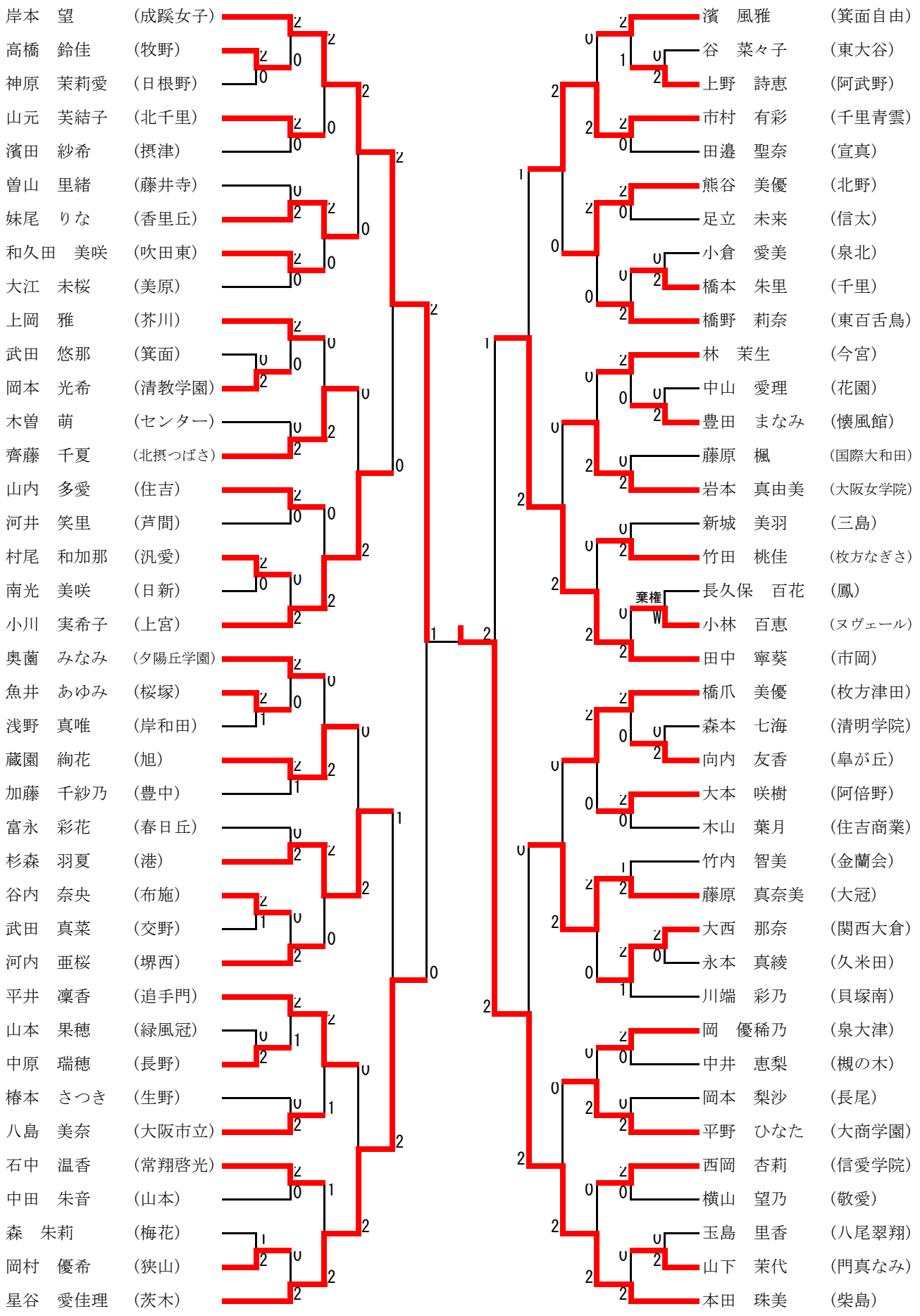

2018年度　春の大会

女子単Ⅱ部（GSⅡ）　その13

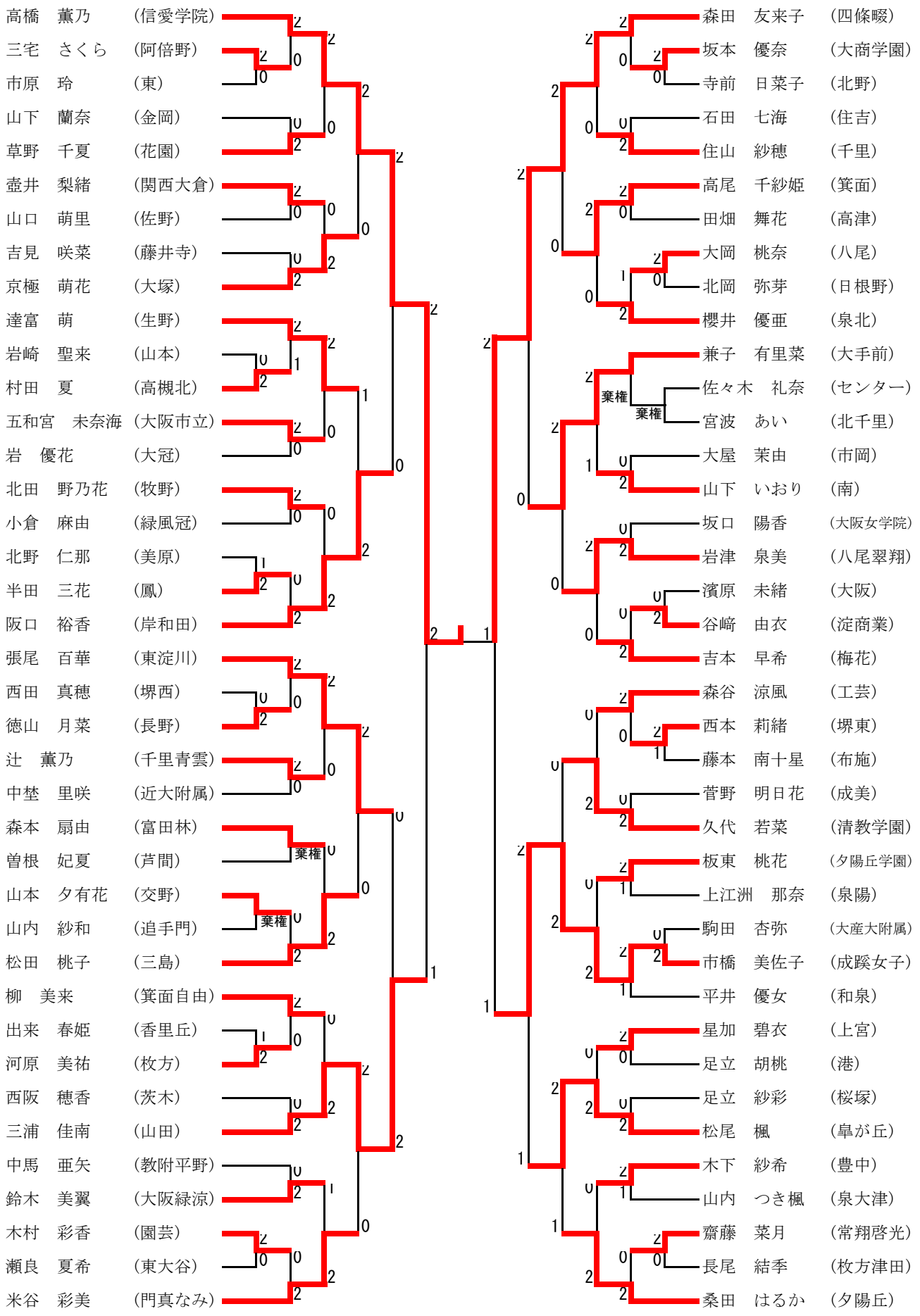

2018年度　春の大会

女子単Ⅱ部（GSⅡ）　その14

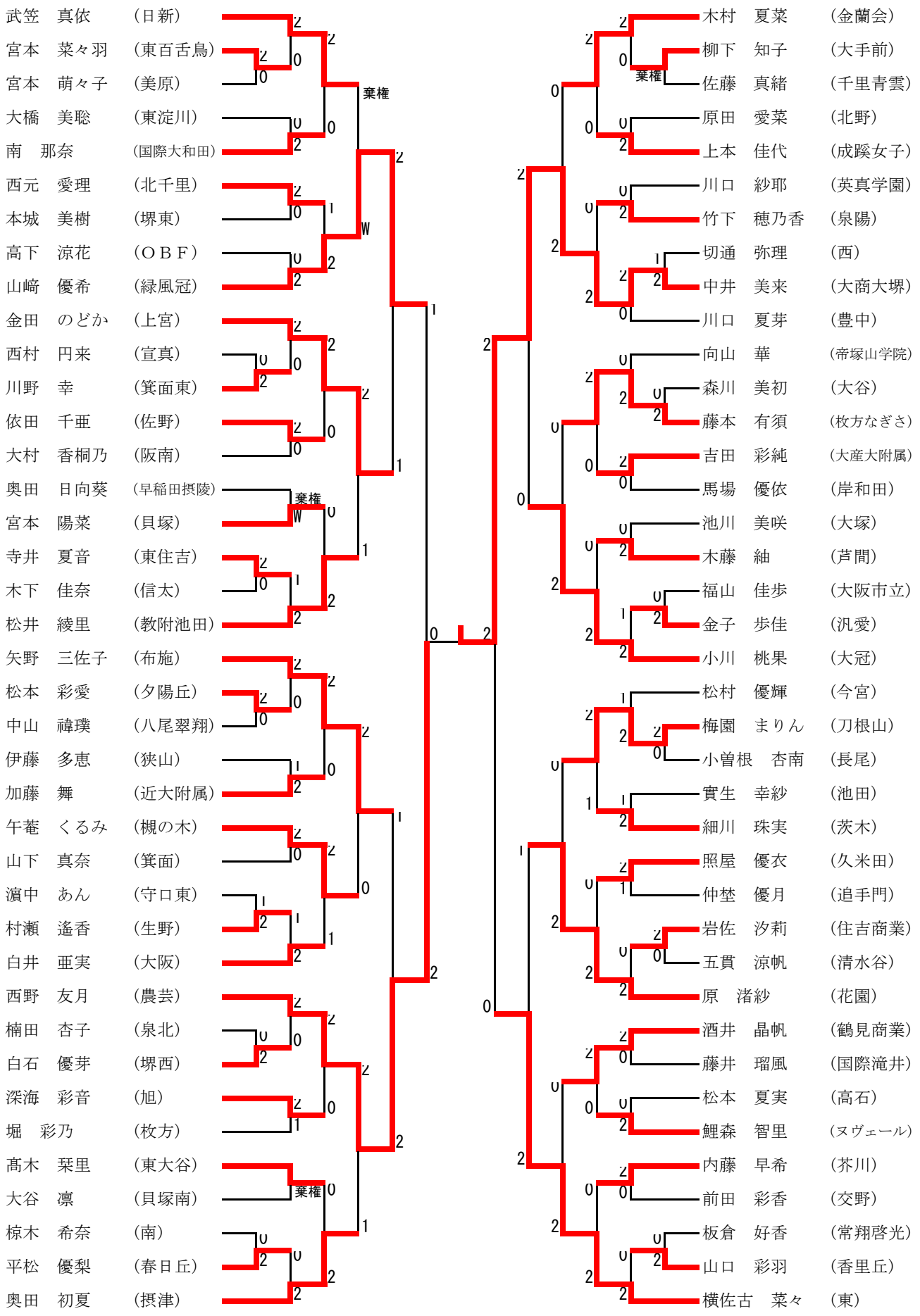

2018年度　春の大会

女子単Ⅱ部（GSⅡ）　その15

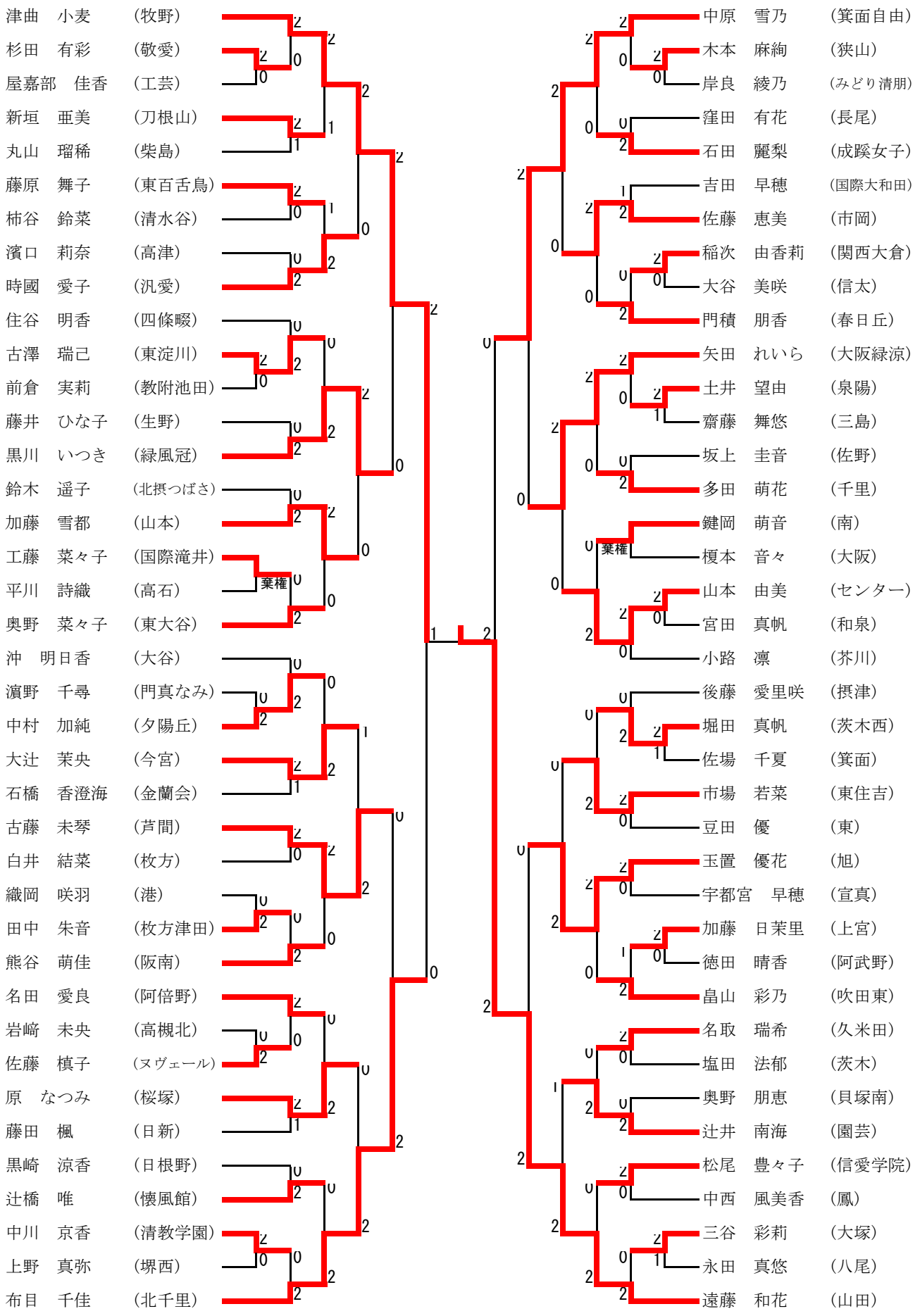

2018年度　春の大会

女子単Ⅱ部（GSⅡ）　その16

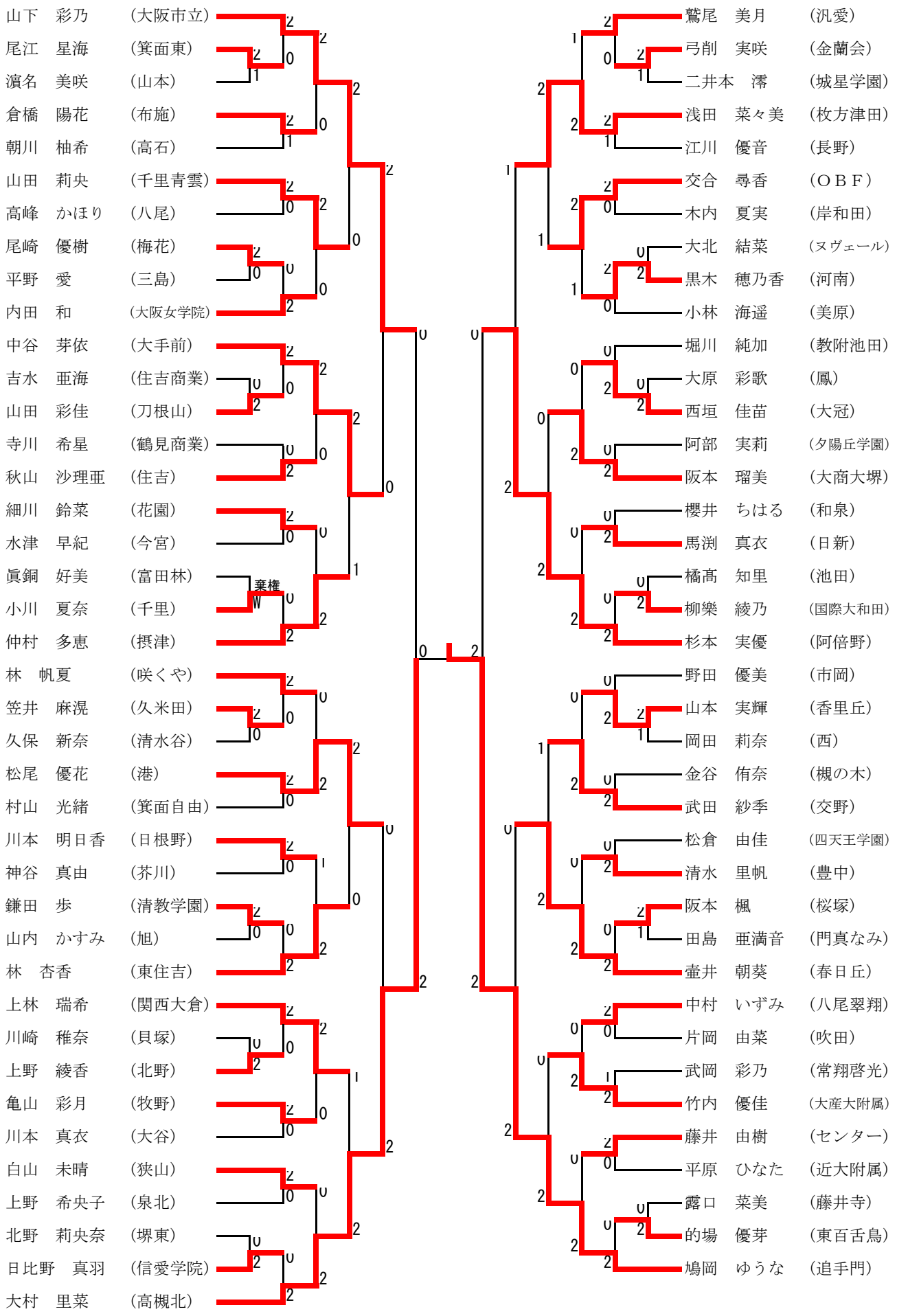

2018年度　春の大会

女子単Ⅱ部（GSⅡ）　上位トーナメント

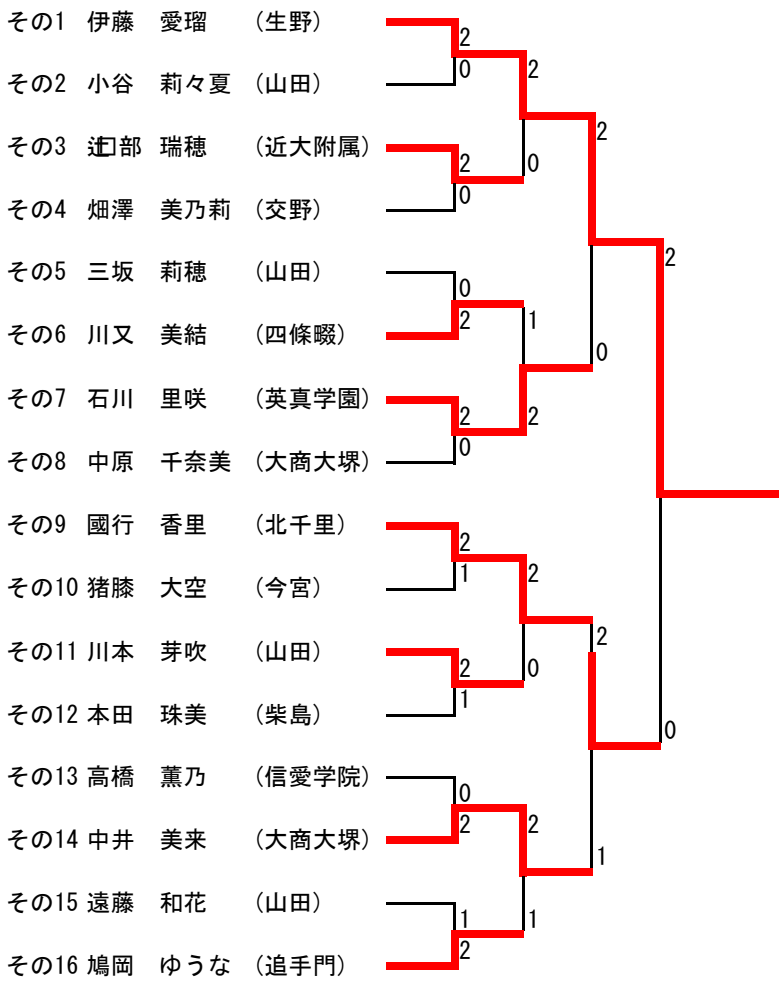

1回戦 1	濵頭　彩夏 （芦間）	2	15 － 8 15 － 9 －	0	佐々木　茜 （香里丘）
1回戦 2	樽井　明日美 （港）	2	15 － 10 15 － 8 －	0	石橋　歩 （泉陽）
1回戦 3	沖名子　愛美 （豊島）	2	15 － 6 15 － 9 －	0	藤森　真生 （清水谷）
1回戦 4	髙田　桃子 （夕陽丘）	2	15 － 5 15 － 2 －	0	田中　万美子 （教附池田）
1回戦 5	三宅　彩夏 （追手門）	2	15 － 6 15 － 8 －	0	太田　真菜美 （大阪）
1回戦 6	安藤　かな （日根野）	W	－ － －	棄権	吉田　麻里子 （岸和田）
1回戦 7	太田　涼 （高槻北）	2	15 － 6 15 － 12 －	0	新谷　幸加 （清教学園）
1回戦 8	谷口　乃々 （大商学園）	2	15 － 9 15 － 9 －	0	栗原　愛香 （淀商業）
1回戦 9	芳倉　風羽 （高石）	2	15 － 5 4 － 15 15 － 13	1	清水　美佑 （桜塚）
1回戦 10	坂中　聡美 （泉北）	2	15 － 4 15 － 6 －	0	柴田　優 （北摂つばさ）
1回戦 11	米田　結菜 （芥川）	2	16 － 14 12 － 15 15 － 13	1	金子　咲耶 （北野）
1回戦 12	安岡　未優樹 （ヌヴェール）	2	15 － 7 11 － 15 15 － 6	1	池田　佳奈 （阿倍野）
1回戦 13	尾関　千遥 （成蹊女子）	2	15 － 5 15 － 1 －	0	吉岡　千春 （佐野）
1回戦 14	大野　琴子 （箕面自由）	2	15 － 4 18 － 16 －	0	藤井　和 （宣真）
1回戦 15	平野　華那 （枚方津田）	2	15 － 1 15 － 13 －	0	森山　綾香 （四條畷）
1回戦 16	長嶺　芽生 （センター）	2	15 － 3 15 － 9 －	0	徳川　優楽鈴 （大塚）
1回戦 17	上原　莉那 （豊中）	2	15 － 11 15 － 12 －	0	吉柴　凛 （花園）
1回戦 18	蔵所　真伊 （大産大附属）	2	15 － 7 15 － 3 －	0	斉藤　彩花 （堺東）
1回戦 19	射手園　紗月 （長野）	2	15 － 6 15 － 12 －	0	増田　早紀 （長尾）
1回戦 20	布村　七海 （常翔啓光）	2	15 － 7 15 － 9 －	0	嶺　和奏 （泉北）
1回戦 21	中村　仁美 （国際大和田）	2	15 － 7 15 － 7 －	0	佐近　美玲亜 （住吉商業）
1回戦 22	池田　涼夏 （摂津）	2	15 － 9 15 － 4 －	0	西河　七海 （和泉）
1回戦 23	吉本　侑生 （園芸）	2	8 － 15 15 － 11 15 － 13	1	村松　海咲 （緑風冠）
1回戦 24	岡本　三奈 （懐風館）	2	12 － 15 15 － 6 15 － 12	1	平岡　萌衣 （泉尾工業）
1回戦 25	藤村　美穂子 （関西大倉）	2	15 － 10 15 － 8 －	0	安原　凪紗 （東百舌鳥）
1回戦 26	入江　菜央 （東住吉）	2	15 － 13 10 － 15 16 － 14	1	井藤　陽菜 （八尾）
1回戦 27	亀谷　七海 （金蘭会）	2	15 － 7 15 － 5 －	0	川真田　芽以 （芦間）
1回戦 28	原　愛佳 （市岡）	2	15 － 6 15 － 13 －	0	安井　穂花 （狭山）
1回戦 29	阿弥　向日葵 （日根野）	2	15 － 9 15 － 9 －	0	畑　真佳 （藤井寺）
1回戦 30	水谷　佳音 （阪南）	2	15 － 1 15 － 0 －	0	酒井　更紗 （清水谷）
1回戦 31	北坂　芽依 （久米田）	2	15 － 4 15 － 7 －	0	吉田　梨乃 （東大谷）
1回戦 32	國澤　夏萌 （高槻北）	W	－ － －	棄権	谷口　千妃呂 （大商大堺）
1回戦 33	中谷　朱里 （茨木）	2	11 － 15 15 － 4 15 － 12	1	山本　真弓佳 （港）
1回戦 34	四方　美希 （長尾）	2	15 － 6 15 － 2 －	0	宮城　真菜 （芦間）
1回戦 35	松崎　芽衣 （八尾翠翔）	2	15 － 10 15 － 10 －	0	山田　聖奈 （岸和田）
1回戦 36	岩本　月 （守口東）	2	15 － 5 15 － 6 －	0	西　優希奈 （八尾）
1回戦 37	飯高　茜月 （大阪緑涼）	2	15 － 3 15 － 3 －	0	青木　菜桜 （大塚）
1回戦 38	楠本　咲月 （枚方津田）	2	15 － 7 15 － 4 －	0	池田　歩未 （ヌヴェール）
1回戦 39	出井　舞佳 （茨木西）	2	15 － 3 15 － 1 －	0	薦田　阿里紗 （国際滝井）
1回戦 40	村田　結理 （成蹊女子）	2	15 － 2 15 － 1 －	0	土井　芙美佳 （関西大倉）

※現在の所、途中棄権の記録には対応できていません。

（第72回　大阪春季バドミントン競技会 兼 インターハイ予選）

1回戦 41	柚田　菜々香 （北千里）	2	8 － 15 15 － 13 18 － 16	1	古根川　優羽 （大阪）
1回戦 42	生駒　佳菜枝 （今宮）	2	15 － 10 16 － 14 －	0	尾西　紗莉 （長野）
1回戦 43	橋本　遥菜 （成美）	2	15 － 12 10 － 15 15 － 12	1	田中　沙良 （東百舌鳥）
1回戦 44	下馬場　悠加 （河南）	2	15 － 10 15 － 7 －	0	横井　萌香 （常翔啓光）
1回戦 45	岡﨑　明穂 （槻の木）	2	16 － 14 15 － 4 －	0	小林　真乃 （四天王学園）
1回戦 46	高本　来望 （枚方なぎさ）	2	15 － 7 15 － 9 －	0	記田　ゆかり （桜塚）
1回戦 47	黒田　未来 （大正）	2	15 － 10 10 － 15 15 － 13	1	辻村　ななこ （緑風冠）
1回戦 48	寳　美鈴 （八尾）	2	15 － 8 15 － 4 －	0	麻野　真由果 （枚方）
1回戦 49	渡辺　沙里 （堺東）	W	－ － －	棄権	沢井　咲希 （大谷）
1回戦 50	濵　奈々恵 （香里丘）	2	15 － 0 15 － 7 －	0	山本　文菜 （西）
1回戦 51	山下　夏海 （大冠）	2	15 － 7 15 － 6 －	0	南　杏奈 （岸和田）
1回戦 52	中村　萌 （刀根山）	2	15 － 6 15 － 6 －	0	野田　結花 （東淀川）
1回戦 53	津曲　花 （大阪市立）	2	15 － 8 12 － 15 15 － 12	1	畑山　咲良 （汎愛）
1回戦 54	松村　佳奈 （春日丘）	2	15 － 12 15 － 8 －	0	南口　心 （久米田）
1回戦 55	井上　心 （上宮）	2	15 － 5 15 － 3 －	0	三浦　來夢 （宣真）
1回戦 56	山中　美雪 （堺西）	2	15 － 5 15 － 13 －	0	祝迫　美羽 （北野）
1回戦 57	平澤　彩名 （生野）	2	15 － 13 2 － 15 15 － 11	1	向井　和花 （夕陽丘）
1回戦 58	大塚　葉月 （夕陽丘）	2	15 － 12 15 － 10 －	0	一井　映利奈 （市岡）
1回戦 59	中尾　渚 （美原）	2	18 － 16 15 － 9 －	0	中北　みず希 （槻の木）
1回戦 60	一色　未結 （OBF）	2	15 － 12 15 － 17 17 － 15	1	山 中　香 乃 （泉大津）
1回戦 61	渡邊　遥 （枚方津田）	2	15 － 12 15 － 1 －	0	吉川　侑花 （東住吉）
1回戦 62	井澤　柚葉 （三島）	W	－ － －	棄権	森兼　愛理 （日新）
1回戦 63	小野　真波 （交野）	2	15 － 13 15 － 12 －	0	佐藤　ひかり （豊島）
1回戦 64	中野　志保 （泉北）	2	15 － 10 15 － 12 －	0	楠本　奈央 （阪南）
1回戦 65	伊藤　詩織 （国際大和田）	2	15 － 6 11 － 15 15 － 7	1	村上　神苗 （南）
1回戦 66	岩井　未来 （箕面）	2	15 － 11 17 － 15 －	0	出口　果歩 （島本）
1回戦 67	松下　美月 （河南）	2	15 － 8 15 － 13 －	0	柳橋　明香 （佐野）
1回戦 68	新山　晴日 （大手前）	2	15 － 9 15 － 4 －	0	竹内　優衣 （夕陽丘学園）
1回戦 69	田邉　奈々 （山本）	2	15 － 11 15 － 4 －	0	宮田　恵未 （清水谷）
1回戦 70	内田　帆香 （北千里）	2	10 － 15 17 － 15 15 － 11	1	村上　沙恵 （春日丘）
1回戦 71	江川　佳穂 （大谷）	2	15 － 4 15 － 9 －	0	高橋　未來 （大阪）
1回戦 72	玉渕　楓香 （大阪市立）	2	15 － 7 15 － 5 －	0	飯塚　葵 （貝塚南）
1回戦 73	谷山　愛香 （汎愛）	2	15 － 10 15 － 13 －	0	中原　和実 （敬愛）
1回戦 74	下野　友菜 （ヌヴェール）	2	15 － 11 15 － 9 －	0	鳥山　柚羽 （富田林）
1回戦 75	金瀬　瑠華 （東住吉）	2	15 － 10 13 － 15 15 － 8	1	穴井　萌々香 （狭山）
1回戦 76	奥田　桃加 （和泉）	2	15 － 7 15 － 8 －	0	牧野　凛 （教附池田）
1回戦 77	中　琴未 （成蹊女子）	2	15 － 7 15 － 7 －	0	小川　寿々佳 （岸和田）
1回戦 78	力万　亜莉紗 （国際滝井）	2	15 － 7 15 － 12 －	0	児玉　衣茉利 （佐野）
1回戦 79	鹿島　菜生 （梅花）	2	15 － 9 15 － 11 －	0	松木　遥 （夕陽丘）
1回戦 80	西田　実夢 （上宮）	2	15 － 11 9 － 15 15 － 13	1	中村　綾那 （茨木）

※現在の所、途中棄権の記録には対応できていません。

（第72回　大阪春季バドミントン競技会 兼 インターハイ予選）

1回戦 81	山崎　里咲 （豊中）	2	15 － 8 15 － 6 －	0	北野　詩音 （泉北）
1回戦 82	小西　李実 （東大谷）	2	15 － 8 15 － 12 －	0	安井　佐也加 （日新）
1回戦 83	大上　晴郁 （国際大和田）	2	15 － 10 15 － 4 －	0	居守　柚月 （山本）
1回戦 84	加藤　真衣 （大正）	W	－ － －	棄権	坂詰　眞生 （柴島）
1回戦 85	小西　奈々子 （信愛学院）	2	15 － 5 15 － 9 －	0	井筒　南波 （北摂つばさ）
1回戦 86	前田　七海 （関西大倉）	2	15 － 11 15 － 11 －	0	中村　天音 （三島）
1回戦 87	伊藤　楓花 （大阪市立）	2	15 － 7 15 － 6 －	0	小田　帆華 （西）
1回戦 88	石原　茉奈 （梅花）	2	15 － 9 15 － 7 －	0	鹿子　瑞月 （大谷）
1回戦 89	和田　優花 （日根野）	2	14 － 16 15 － 12 15 － 11	1	野坂　友子 （北野）
1回戦 90	佃　佳純 （山本）	2	15 － 10 15 － 12 －	0	磯崎　杏純 （園芸）
1回戦 91	雪山　京香 （追手門）	2	15 － 12 13 － 15 15 － 9	1	今西　衣楓 （東淀川）
1回戦 92	名手　咲輝菜 （泉陽）	2	15 － 5 15 － 6 －	0	寺山　花奈 （東大谷）
1回戦 93	平山　優希 （阿倍野）	2	15 － 12 11 － 15 15 － 10	1	亀井　映実 （芥川）
1回戦 94	森下　優花 （大塚）	2	15 － 7 15 － 9 －	0	染谷　南帆 （常翔啓光）
1回戦 95	松浦　杏美 （夕陽丘）	2	15 － 7 15 － 7 －	0	門脇　史奈 （千里青雲）
1回戦 96	井上　茜 （淀商業）	2	15 － 7 15 － 13 －	0	上野　華歩 （池田）
1回戦 97	北野　佑奈 （長野）	2	16 － 14 18 － 16 －	0	鎌倉　佳菜 （交野）
1回戦 98	上川路　すず （日新）	2	15 － 10 9 － 15 15 － 7	1	八尾　茜 （門真なみ）
1回戦 99	宮地　里佳 （金岡）	W	－ － －	棄権	廣澤　有里 （吹田東）
1回戦 100	和泉　千奈 （千里）	2	15 － 4 15 － 12 －	0	次田　爽 （高津）
1回戦 101	清水　理紗 （四條畷）	2	15 － 9 15 － 8 －	0	安藤　百合奈 （東大谷）
1回戦 102	長野　紗奈 （枚方津田）	2	15 － 10 15 － 6 －	0	上村　朱莉 （春日丘）
1回戦 103	吉崎　結衣 （茨木）	2	15 － 1 15 － 4 －	0	川原　夏実 （泉陽）
1回戦 104	大西　なずな （大阪）	2	17 － 15 15 － 3 －	0	沼田　さくら （鶴見商業）
1回戦 105	安藤　依里 （常翔啓光）	2	15 － 3 15 － 11 －	0	大西　亜弥 （堺西）
1回戦 106	吉田　美優 （狭山）	2	15 － 9 14 － 16 15 － 11	1	向井　美咲 （豊中）
1回戦 107	小西　萌華 （花園）	2	15 － 8 15 － 12 －	0	髙橋　あみ （信太）
1回戦 108	橋本　奈緒 （追手門）	2	15 － 11 15 － 12 －	0	前田　ひより （堺東）
1回戦 109	渡村　芙由 （大谷）	2	9 － 15 15 － 10 15 － 8	1	藤岡　優華 （汎愛）
1回戦 110	太田　結香 （高槻北）	2	15 － 7 15 － 4 －	0	山尾　菜七歩 （久米田）
1回戦 111	山本　知采 （生野）	2	15 － 6 15 － 9 －	0	奥井　美羽 （高津）
1回戦 112	西野　樹季 （鳳）	W	－ － －	棄権	伊藤　莉流 （大阪緑涼）
1回戦 113	西村　咲音 （教附平野）	2	15 － 4 15 － 13 －	0	藤原　咲良 （藤井寺）
1回戦 114	越智　彩愛 （東住吉）	2	15 － 12 15 － 5 －	0	長岡　優奈 （佐野）
1回戦 115	松岡　真結 （大阪市立）	2	15 － 11 14 － 16 15 － 10	1	勝　ひかる （大産大附属）
1回戦 116	宇佐美　那奈 （和泉）	2	15 － 3 18 － 16 －	0	大原　鈴 （大阪市立）
1回戦 117	阪口　未菜美 （夕陽丘）	2	15 － 10 15 － 8 －	0	恩田　彩花 （芦間）
1回戦 118	永田　琴音 （美原）	2	15 － 4 16 － 14 －	0	仲田　晴菜 （高津）
1回戦 119	金髙　樹菜 （関西大倉）	2	15 － 4 15 － 3 －	0	田中　里奈 （富田林）
1回戦 120	大穂　日菜 （枚方津田）	2	15 － 4 15 － 6 －	0	塩見　乃亜 （泉北）

※現在の所、途中棄権の記録には対応できていません。

1回戦 121	柳井　美穂 （阪南）	W	－ － －	棄権	中坊　有井子 （松原）
1回戦 122	松永　愛望 （春日丘）	2	15 － 6 15 － 12 －	0	渡邉　舞桜 （岸和田）
1回戦 123	福本　美咲 （香里丘）	2	15 － 9 15 － 11 －	0	竹中　美和 （四天王学園）
1回戦 124	田村　栞 （河南）	2	15 － 13 9 － 15 15 － 11	1	大原　紗英 （刀根山）
1回戦 125	中村　希望 （茨木）	W	－ － －	棄権	今木　千絵 （枚方なぎさ）
1回戦 126	金谷　葉月 （大商学園）	2	15 － 5 15 － 10 －	0	平井　琴梨 （教附池田）
1回戦 127	出口　心咲 （狭山）	2	15 － 11 15 － 3 －	0	大薗　未来 （堺東）
1回戦 128	西田　すみれ （大阪女学院）	2	15 － 11 15 － 13 －	0	小林　未奈 （八尾）
1回戦 129	飯野　菜那 （芥川）	2	15 － 0 15 － 5 －	0	荒牧　理沙 （泉大津）
1回戦 130	溝口　和恵 （清教学園）	2	15 － 9 9 － 15 15 － 10	1	池浦　日菜乃 （北摂つばさ）
1回戦 131	黒川　萌々 （貝塚）	2	15 － 2 15 － 7 －	0	力武　沙耶 （鳳）
1回戦 132	井川　穂乃香 （香里丘）	2	15 － 7 15 － 7 －	0	金山　春香 （近大附属）
1回戦 133	木村　由依 （大阪市立）	W	－ － －	棄権	木村　莉子 （大正）
1回戦 134	清水　海那 （柴島）	2	15 － 13 15 － 13 －	0	小川　花梨 （ヌヴェール）
1回戦 135	草場　友香 （布施）	2	15 － 13 15 － 13 －	0	河西　彩圭 （帝塚山学院）
1回戦 136	三上　有紗 （金蘭会）	W	－ － －	棄権	小松　清か （和泉）
1回戦 137	白崎　凜 （教附池田）	2	15 － 5 15 － 4 －	0	前田　陽菜 （上宮）
1回戦 138	前田　美幸 （久米田）	2	15 － 12 7 － 15 16 － 14	1	中島　優花 （大塚）
1回戦 139	山本　佳奈 （住吉）	2	15 － 5 9 － 15 15 － 2	1	浅野　晴佳 （摂津）
1回戦 140	山下　真奈 （高槻北）	2	15 － 12 15 － 9 －	0	藤本　鈴香 （泉陽）
1回戦 141	西中　琉宇凪 （門真なみ）	2	15 － 9 15 － 2 －	0	柳井　梨里花 （住吉商業）
1回戦 142	山本　彩花 （桜塚）	2	15 － 7 15 － 11 －	0	阪口　美吹 （堺西）
1回戦 143	小池　舞 （四條畷）	2	14 － 16 15 － 7 15 － 10	1	小形　真由 （生野）
1回戦 144	木山　瑞紀 （東百舌鳥）	2	15 － 8 15 － 9 －	0	中　笑菜 （信太）
1回戦 145	古家　みゆう （東）	2	15 － 10 15 － 8 －	0	藤川　夏未 （OBF）
1回戦 146	小野田　美月 （芥川）	2	15 － 7 15 － 6 －	0	石山　梨穂 （泉北）
1回戦 147	河野　真優 （阪南）	W	－ － －	棄権	堀田　うらら （北千里）
1回戦 148	吉武　祐香 （四條畷）	2	15 － 13 15 － 9 －	0	岸田　詩菜 （大手前）
1回戦 149	森　萌黄 （東住吉）	2	15 － 6 15 － 10 －	0	西村　結衣 （貝塚）
1回戦 150	中野　帆香 （日根野）	2	15 － 10 15 － 8 －	0	丸岡　優希 （茨木西）
1回戦 151	森實　吏保 （高槻北）	2	15 － 2 15 － 3 －	0	二ノ宮　舞華 （咲くや）
1回戦 152	山本　みさき （園芸）	2	15 － 10 15 － 11 －	0	蘆田　ゆか （日新）
1回戦 153	笠原　里紗 （大商大堺）	2	15 － 10 15 － 3 －	0	宇高　瑠希 （長尾）
1回戦 154	土渕　彩 （枚方津田）	2	15 － 6 15 － 12 －	0	飯田　咲子 （帝塚山学院）
1回戦 155	太田　美亜 （北野）	2	13 － 15 19 － 17 18 － 16	1	辻廣　歩由奈 （信愛学院）
1回戦 156	涌嶋　愛巳 （鶴見商業）	2	15 － 4 15 － 8 －	0	谷坂　美歩 （関西大倉）
1回戦 157	村田　梨奈 （八尾）	2	15 － 4 15 － 3 －	0	槇島　凜 （箕面東）
1回戦 158	小出　彩加 （近大附属）	2	15 － 10 15 － 7 －	0	天堀　真菜 （清水谷）
1回戦 159	高橋　鈴佳 （牧野）	2	15 － 4 15 － 2 －	0	神原　茉莉愛 （日根野）
1回戦 160	岡本　光希 （清教学園）	2	15 － 11 15 － 4 －	0	武田　悠那 （箕面）

※現在の所、途中棄権の記録には対応できていません。

1回戦 161	村尾　和加那 （汎愛）	2	15 － 7 15 － 6 －	0	南光　美咲 （日新）
1回戦 162	魚井　あゆみ （桜塚）	2	15 － 12 12 － 15 15 － 12	1	浅野　真唯 （岸和田）
1回戦 163	谷内　奈央 （布施）	2	11 － 15 15 － 8 16 － 14	1	武田　真菜 （交野）
1回戦 164	中原　瑞穂 （長野）	2	15 － 10 20 － 18 －	0	山本　果穂 （緑風冠）
1回戦 165	岡村　優希 （狭山）	2	10 － 15 15 － 11 17 － 15	1	森　朱莉 （梅花）
1回戦 166	上野　詩恵 （阿武野）	2	15 － 2 15 － 2 －	0	谷　菜々子 （東大谷）
1回戦 167	橋本　朱里 （千里）	2	15 － 12 15 － 8 －	0	小倉　愛美 （泉北）
1回戦 168	豊田　まなみ （懐風館）	2	15 － 12 15 － 8 －	0	中山　愛理 （花園）
1回戦 169	小林　百恵 （ヌヴェール）	W	－ － －	棄権	長久保　百花 （鳳）
1回戦 170	向内　友香 （皐が丘）	2	15 － 3 15 － 10 －	0	森本　七海 （清明学院）
1回戦 171	大西　那奈 （関西大倉）	2	15 － 11 15 － 8 －	0	永本　真綾 （久米田）
1回戦 172	山下　茉代 （門真なみ）	2	15 － 10 15 － 6 －	0	玉島　里香 （八尾翠翔）
1回戦 173	三宅　さくら （阿倍野）	2	15 － 4 15 － 5 －	0	市原　玲 （東）
1回戦 174	村田　夏 （高槻北）	2	15 － 5 15 － 12 －	0	岩崎　聖来 （山本）
1回戦 175	半田　三花 （鳳）	2	9 － 15 15 － 10 15 － 8	1	北野　仁那 （美原）
1回戦 176	徳山　月菜 （長野）	2	15 － 6 15 － 6 －	0	西田　真穂 （堺西）
1回戦 177	山本　夕有花 （交野）	W	－ － －	棄権	山内　紗和 （追手門）
1回戦 178	河原　美祐 （枚方）	2	15 － 6 10 － 15 15 － 12	1	出来　春姫 （香里丘）
1回戦 179	木村　彩香 （園芸）	2	15 － 5 15 － 9 －	0	瀬良　夏希 （東大谷）
1回戦 180	坂本　優奈 （大商学園）	2	15 － 9 15 － 2 －	0	寺前　日菜子 （北野）
1回戦 181	大岡　桃奈 （八尾）	2	15 － 8 15 － 11 －	0	北岡　弥芽 （日根野）
1回戦 182	宮波　あい （北千里）	L	－ － －	棄権	佐々木　礼奈 （センター）
1回戦 183	谷﨑　由衣 （淀商業）	2	16 － 14 15 － 12 －	0	濱原　未緒 （大阪）
1回戦 184	西本　莉緒 （堺東）	2	13 － 15 17 － 15 15 － 12	1	藤本　南十星 （布施）
1回戦 185	市橋　美佐子 （成蹊女子）	2	15 － 3 15 － 4 －	0	駒田　杏弥 （大産大附属）
1回戦 186	齋藤　菜月 （常翔啓光）	2	15 － 12 15 － 6 －	0	長尾　結季 （枚方津田）
1回戦 187	宮本　菜々羽 （東百舌鳥）	2	15 － 1 15 － 4 －	0	宮本　萌々子 （美原）
1回戦 188	川野　幸 （箕面東）	2	15 － 7 15 － 8 －	0	西村　円来 （宣真）
1回戦 189	寺井　夏音 （東住吉）	2	15 － 9 15 － 7 －	0	木下　佳奈 （信太）
1回戦 190	松本　彩愛 （夕陽丘）	2	15 － 4 15 － 5 －	0	中山　禕璞 （八尾翠翔）
1回戦 191	村瀬　遙香 （生野）	2	15 － 8 12 － 15 15 － 10	1	濵中　あん （守口東）
1回戦 192	白石　優芽 （堺西）	2	15 － 8 15 － 9 －	0	楠田　杏子 （泉北）
1回戦 193	平松　優梨 （春日丘）	2	15 － 7 15 － 8 －	0	椋木　希奈 （南）
1回戦 194	柳下　知子 （大手前）	W	－ － －	棄権	佐藤　真緒 （千里青雲）
1回戦 195	中井　美来 （大商大堺）	2	15 － 13 13 － 15 15 － 8	1	切通　弥理 （西）
1回戦 196	藤本　有須 （枚方なぎさ）	2	15 － 7 15 － 6 －	0	森川　美初 （大谷）
1回戦 197	金子　歩佳 （汎愛）	2	15 － 9 15 － 11 －	0	福山　佳歩 （大阪市立）
1回戦 198	梅園　まりん （刀根山）	2	15 － 4 15 － 8 －	0	小曽根　杏南 （長尾）
1回戦 199	岩佐　汐莉 （住吉商業）	2	15 － 4 15 － 3 －	0	五貫　涼帆 （清水谷）
1回戦 200	山口　彩羽 （香里丘）	2	15 － 8 15 － 8 －	0	板倉　好香 （常翔啓光）

※現在の所、途中棄権の記録には対応できていません。

1回戦 201	杉田　有彩 （敬愛）	2	15 － 12 15 － 5 －	0	屋嘉部　佳香 （工芸）
1回戦 202	古澤　瑞己 （東淀川）	2	15 － 6 15 － 7 －	0	前倉　実莉 （教附池田）
1回戦 203	工藤　菜々子 （国際滝井）	W	－ － －	棄権	平川　詩織 （高石）
1回戦 204	中村　加純 （夕陽丘）	2	15 － 6 15 － 8 －	0	濵野　千尋 （門真なみ）
1回戦 205	田中　朱音 （枚方津田）	2	15 － 13 15 － 5 －	0	織岡　咲羽 （港）
1回戦 206	佐藤　槙子 （ヌヴェール）	2	15 － 12 15 － 11 －	0	岩﨑　未央 （高槻北）
1回戦 207	中川　京香 （清教学園）	2	15 － 5 15 － 6 －	0	上野　真弥 （堺西）
1回戦 208	木本　麻絢 （狭山）	2	15 － 7 15 － 3 －	0	岸良　綾乃 （みどり清朋）
1回戦 209	稲次　由香莉 （関西大倉）	2	15 － 3 15 － 4 －	0	大谷　美咲 （信太）
1回戦 210	土井　望由 （泉陽）	2	15 － 12 13 － 15 16 － 14	1	齋藤　舞悠 （三島）
1回戦 211	山本　由美 （センター）	2	15 － 12 15 － 7 －	0	宮田　真帆 （和泉）
1回戦 212	堀田　真帆 （茨木西）	2	15 － 10 14 － 16 15 － 10	1	佐場　千夏 （箕面）
1回戦 213	加藤　日茉里 （上宮）	2	15 － 5 15 － 5 －	0	徳田　晴香 （阿武野）
1回戦 214	三谷　彩莉 （大塚）	2	15 － 13 14 － 16 15 － 7	1	永田　真悠 （八尾）
1回戦 215	尾江　星海 （箕面東）	2	15 － 6 10 － 15 15 － 10	1	濵名　美咲 （山本）
1回戦 216	尾崎　優樹 （梅花）	2	15 － 7 15 － 4 －	0	平野　愛 （三島）
1回戦 217	山田　彩佳 （刀根山）	2	15 － 10 15 － 10 －	0	吉水　亜海 （住吉商業）
1回戦 218	小川　夏奈 （千里）	W	－ － －	棄権	眞銅　好美 （富田林）
1回戦 219	笠井　麻滉 （久米田）	2	15 － 8 15 － 11 －	0	久保　新奈 （清水谷）
1回戦 220	鎌田　歩 （清教学園）	2	15 － 4 15 － 3 －	0	山内　かすみ （旭）
1回戦 221	上野　綾香 （北野）	2	15 － 9 15 － 6 －	0	川崎　稚奈 （貝塚）
1回戦 222	日比野　真羽 （信愛学院）	2	15 － 10 15 － 9 －	0	北野　莉央奈 （堺東）
1回戦 223	弓削　実咲 （金蘭会）	2	14 － 16 15 － 7 15 － 13	1	二井本　澪 （城星学園）
1回戦 224	黒木　穂乃香 （河南）	2	15 － 5 15 － 8 －	0	大北　結菜 （ヌヴェール）
1回戦 225	西垣　佳苗 （大冠）	2	15 － 2 15 － 3 －	0	大原　彩歌 （鳳）
1回戦 226	柳樂　綾乃 （国際大和田）	2	17 － 15 15 － 11 －	0	橘髙　知里 （池田）
1回戦 227	山本　実輝 （香里丘）	2	15 － 8 10 － 15 15 － 9	1	岡田　莉奈 （西）
1回戦 228	阪本　楓 （桜塚）	2	15 － 10 10 － 15 21 － 20	1	田島　亜満音 （門真なみ）
1回戦 229	的場　優芽 （東百舌鳥）	2	15 － 8 15 － 13 －	0	露口　菜美 （藤井寺）
2回戦 230	伊藤　愛瑠 （生野）	2	15 － 5 15 － 11 －	0	濵頭　彩夏 （芦間）
2回戦 231	永井　優那 （長尾）	2	15 － 10 11 － 15 15 － 11	1	川口　珠実 （茨木）
2回戦 232	西川　真唯 （交野）	2	15 － 6 15 － 6 －	0	湯口　環 （花園）
2回戦 233	佐藤　美桜 （堺東）	2	15 － 17 15 － 11 15 － 12	1	内村　真緒 （山本）
2回戦 234	小野　亜矢加 （箕面）	2	15 － 8 15 － 4 －	0	樽井　明日美 （港）
2回戦 235	伊藤　鞠那 （枚方）	2	15 － 7 10 － 15 15 － 10	1	大岡　瑞希 （大商大堺）
2回戦 236	近藤　真利藻 （堺西）	2	15 － 11 15 － 9 －	0	大町　優 （みどり清朋）
2回戦 237	岩崎　笑美子 （和泉）	2	15 － 8 15 － 7 －	0	沖名子　愛美 （豊島）
2回戦 238	増原　和 （牧野）	2	15 － 13 10 － 15 15 － 10	1	髙田　桃子 （夕陽丘）
2回戦 239	長井　那生 （枚方なぎさ）	2	15 － 9 15 － 9 －	0	里中　沙津季 （南）
2回戦 240	原田　紋奈 （鶴見商業）	2	8 － 15 15 － 7 15 － 11	1	坂上　由莉 （梅花）

※現在の所、途中棄権の記録には対応できていません。

2回戦 241	畑中　琴弥 （大冠）	2	15 － 9 15 － 7 －	0	三宅　彩夏 （追手門）
2回戦 242	寺田　友捺 （大産大附属）	2	15 － 7 15 － 5 －	0	安藤　かな （日根野）
2回戦 243	甲斐　ほのか （槻の木）	2	15 － 8 8 － 15 15 － 11	1	岩崎　百音 （英真学園）
2回戦 244	浦上　ひかる （信愛学院）	2	15 － 6 15 － 12 －	0	藤田　佳子 （上宮）
2回戦 245	新迫　咲稀 （日新）	2	15 － 13 15 － 8 －	0	太田　涼 （高槻北）
2回戦 246	今井　亜優 （千里青雲）	2	15 － 6 15 － 13 －	0	谷口　乃々 （大商学園）
2回戦 247	中山　百合亜 （大塚）	2	15 － 8 15 － 8 －	0	工藤　真里奈 （高津）
2回戦 248	高島　綾菜 （西）	2	15 － 10 15 － 12 －	0	出﨑　佳奈 （東淀川）
2回戦 249	芳倉　風羽 （高石）	2	13 － 15 18 － 16 17 － 15	1	石井　柊子 （大谷）
2回戦 250	坂中　聡美 （泉北）	2	15 － 8 15 － 9 －	0	丸尾　幸音 （泉大津）
2回戦 251	高尾　理紗 （狭山）	W	－ － －	棄権	太田　朱音 （池田）
2回戦 252	木下　美柚 （大手前）	2	15 － 13 15 － 12 －	0	伊藤　晃 （住吉）
2回戦 253	中山　日和 （久米田）	2	15 － 12 15 － 5 －	0	米田　結菜 （芥川）
2回戦 254	宮田　ゆうか （門真なみ）	2	15 － 12 15 － 4 －	0	安岡　未優樹 （ヌヴェール）
2回戦 255	吉田　帆乃佳 （東）	2	15 － 13 5 － 15 15 － 11	1	市川　真未 （市岡）
2回戦 256	林　穂香 （大阪市立）	2	15 － 10 15 － 9 －	0	小林　万結 （上宮太子）
2回戦 257	尾関　千遥 （成蹊女子）	2	15 － 9 18 － 16 －	0	古澤　奈桜 （八尾翠翔）
2回戦 258	橋本　未空 （国際大和田）	2	15 － 7 15 － 8 －	0	大野　琴子 （箕面自由）
2回戦 259	荒木　円奈 （三島）	2	15 － 9 15 － 10 －	0	岡部　しほ （国際滝井）
2回戦 260	井上　紗帆 （布施）	2	15 － 5 15 － 4 －	0	髙尾　萌以 （美原）
2回戦 261	東新　知香 （今宮）	2	15 － 12 15 － 8 －	0	平野　華那 （枚方津田）
2回戦 262	高橋　美帆 （北千里）	2	15 － 6 15 － 5 －	0	長嶺　芽生 （センター）
2回戦 263	山中　瞳 （教附池田）	2	11 － 15 15 － 13 15 － 10	1	若松　陽菜 （東淀川）
2回戦 264	日下部　優奈 （春日丘）	2	15 － 8 15 － 7 －	0	松岡　璃歩 （貝塚南）
2回戦 265	中野　晴菜 （阿倍野）	2	15 － 10 15 － 11 －	0	中岡　日菜子 （門真なみ）
2回戦 266	上原　莉那 （豊中）	2	15 － 7 15 － 4 －	0	大神　莉音 （咲くや）
2回戦 267	清水　理沙 （生野）	2	15 － 6 15 － 8 －	0	前神　未来 （富田林）
2回戦 268	三上　眞彩 （OBF）	2	15 － 12 15 － 11 －	0	吉川　桃奈 （汎愛）
2回戦 269	西谷　千莉奈 （香里丘）	2	15 － 9 15 － 4 －	0	蔵所　真伊 （大産大附属）
2回戦 270	足立　佳子 （箕面）	2	21 － 19 16 － 18 15 － 9	1	射手園　紗月 （長野）
2回戦 271	平松　玲夏 （山本）	2	15 － 13 17 － 15 －	0	石居　里菜 （茨木西）
2回戦 272	西良　彩織 （千里）	2	15 － 5 15 － 8 －	0	森岡　木葉 （柴島）
2回戦 273	布村　七海 （常翔啓光）	2	15 － 12 17 － 15 －	0	齊藤　希咲 （清教学園）
2回戦 274	中村　仁美 （国際大和田）	2	16 － 14 15 － 6 －	0	長田　有以 （帝塚山学院）
2回戦 275	安部　有理沙 （西）	2	15 － 5 15 － 4 －	0	河原　知里 （貝塚）
2回戦 276	米田　衣吹 （刀根山）	2	15 － 9 15 － 11 －	0	角田　真優 （芥川）
2回戦 277	久木原　瑞季 （大阪市立）	2	15 － 12 8 － 15 15 － 13	1	池田　涼夏 （摂津）
2回戦 278	東山　優子 （箕面自由）	2	15 － 2 15 － 9 －	0	吉本　侑生 （園芸）
2回戦 279	梅川　絢女 （泉陽）	2	15 － 11 15 － 13 －	0	三辻　葵唯 （夕陽丘学園）
2回戦 280	山口　奈央 （追手門）	2	15 － 7 15 － 7 －	0	木下　初音 （東）

※現在の所、途中棄権の記録には対応できていません。

（第72回　大阪春季バドミントン競技会 兼 インターハイ予選）

2回戦 281	谷　知里 （三島）	2	15 － 9 13 － 15 15 － 5	1	岡本　三奈 （懐風館）	2回戦 282	藤村　美穂子 （関西大倉）	2	8 － 15 15 － 13 15 － 9	1	藤立　真理 （大谷）
2回戦 283	坂巻　佳奈 （鳳）	2	16 － 14 13 － 15 15 － 7	1	河井　春彩音 （高石）	2回戦 284	古藤　紗弥 （近大附属）	2	9 － 15 15 － 12 17 － 15	1	清水　愛奈 （佐野）
2回戦 285	入江　菜央 （東住吉）	2	16 － 14 9 － 15 15 － 7	1	土橋　瑞加 （城星学園）	2回戦 286	亀谷　七海 （金蘭会）	2	15 － 11 15 － 13 －	0	長野　ももね （信太）
2回戦 287	岸本　理央 （清水谷）	2	15 － 9 15 － 5 －	0	赤松　陽菜 （桜塚）	2回戦 288	澤田　佳方 （交野）	2	15 － 12 15 － 7 －	0	岩永　幸姫 （大冠）
2回戦 289	原　愛佳 （市岡）	2	15 － 9 15 － 12 －	0	國元　琴葉 （東大谷）	2回戦 290	山添　未侑 （日新）	2	15 － 8 15 － 4 －	0	福田　ひろ香 （工芸）
2回戦 291	齋藤　由佳 （大手前）	2	15 － 3 15 － 6 －	0	生島　由梨佳 （旭）	2回戦 292	田島　奈美 （大阪女学院）	2	15 － 9 15 － 7 －	0	中尾　優里 （美原）
2回戦 293	小谷　莉々夏 （山田）	2	15 － 4 15 － 4 －	0	阿弥　向日葵 （日根野）	2回戦 294	岡崎　あい （阿武野）	2	15 － 10 15 － 9 －	0	水谷　佳音 （阪南）
2回戦 295	安松　瑞希 （信愛学院）	2	15 － 1 15 － 7 －	0	榊原　夏実 （上宮）	2回戦 296	前田　和音 （刀根山）	2	15 － 7 15 － 7 －	0	西本　優 （日根野）
2回戦 297	内藤　伶奈 （夕陽丘）	2	15 － 9 15 － 6 －	0	鷹取　姫花 （狭山）	2回戦 298	工藤　咲季 （清教学園）	2	15 － 11 15 － 6 －	0	北坂　芽依 （久米田）
2回戦 299	南　綸花 （箕面自由）	2	15 － 8 15 － 9 －	0	木原　優梨香 （枚方）	2回戦 300	越智　咲月 （摂津）	2	15 － 8 15 － 4 －	0	下田　明日香 （豊中）
2回戦 301	國澤　夏萌 （高槻北）	2	15 － 12 10 － 15 17 － 15	1	竹川　知緒 （堺西）	2回戦 302	武上　怜奈 （日新）	2	16 － 14 15 － 11 －	0	中谷　朱里 （茨木）
2回戦 303	大野　莉歩 （センター）	2	15 － 1 15 － 1 －	0	宇佐美　紗良 （咲くや）	2回戦 304	石田　夕菜 （緑風冠）	2	15 － 7 15 － 11 －	0	中村　真衣 （教附池田）
2回戦 305	行藤　涼香 （敬愛）	2	15 － 9 21 － 19 －	0	四方　美希 （長尾）	2回戦 306	辻部　瑞穂 （近大附属）	2	15 － 4 15 － 1 －	0	松崎　芽衣 （八尾翠翔）
2回戦 307	山賀　遥 （常翔啓光）	2	15 － 6 15 － 10 －	0	石岡　さゆり （住吉商業）	2回戦 308	宮川　佳菜 （高石）	W	－ － －	棄権	橋詰　美乃里 （大阪女学院）
2回戦 309	廣西　菜々子 （山田）	2	15 － 5 15 － 7 －	0	岩本　月 （守口東）	2回戦 310	井戸　佑葉 （追手門）	2	15 － 8 15 － 10 －	0	飯高　茜月 （大阪緑涼）
2回戦 311	澤田　弥矢 （貝塚）	2	16 － 14 15 － 10 －	0	小松　穂香 （槻の木）	2回戦 312	豊川　美璃 （東）	2	11 － 15 15 － 9 15 － 13	1	島田　彩音 （芥川）
2回戦 313	金子　理南 （金蘭会）	2	15 － 2 15 － 1 －	0	楠本　咲月 （枚方津田）	2回戦 314	赤松　陽菜 （北野）	2	15 － 4 15 － 12 －	0	出井　舞佳 （茨木西）
2回戦 315	岡　春香 （東住吉）	2	15 － 9 15 － 12 －	0	谷　桃華 （鳳）	2回戦 316	永井　友梨 （三島）	2	15 － 9 15 － 12 －	0	土井　明子 （旭）
2回戦 317	村田　結理 （成蹊女子）	2	15 － 9 15 － 0 －	0	玉置　鈴香 （泉北）	2回戦 318	亀井　綾乃 （布施）	2	15 － 6 15 － 5 －	0	柚田　菜々香 （北千里）
2回戦 319	長﨑　朱莉 （門真なみ）	2	15 － 6+ 15 － 9 －	0	森　怜於奈 （大手前）	2回戦 320	宮﨑　希梨 （泉陽）	2	15 － 9 15 － 9 －	0	米谷　明日香 （貝塚南）

※現在の所、途中棄権の記録には対応できていません。

2回戦 321	石井　ななせ （千里青雲）	2	15 － 4 15 － 7 －	0	生駒　佳菜枝 （今宮）
2回戦 322	福原　唯 （皐が丘）	2	16 － 14 15 － 12 －	0	十川　天音 （富田林）
2回戦 323	小池　一舞 （汎愛）	2	15 － 5 15 － 7 －	0	種村　瑠華 （帝塚山学院）
2回戦 324	近本　優里 （山本）	2	15 － 4 15 － 3 －	0	田中　志音 （農芸）
2回戦 325	村本　萌花 （春日丘）	2	15 － 6 15 － 7 －	0	橋本　遥菜 （成美）
2回戦 326	池田　萌 （四條畷）	2	15 － 8 15 － 3 －	0	下馬場　悠加 （河南）
2回戦 327	小笹　千雛 （花園）	2	15 － 10 15 － 8 －	0	勝山　栞名 （牧野）
2回戦 328	長野　絢香 （港）	2	15 － 10 12 － 15 15 － 10	1	奥出　虹華 （夕陽丘学園）
2回戦 329	寺本　華 （北摂つばさ）	2	15 － 6 15 － 5 －	0	大成　陽菜子 （南）
2回戦 330	臼杵　恵美子 （英真学園）	2	15 － 5 15 － 7 －	0	岡﨑　明穂 （槻の木）
2回戦 331	立津　桜 （高槻北）	2	15 － 9 15 － 12 －	0	坂口　愛梨 （梅花）
2回戦 332	石井　公留美 （市岡）	2	15 － 8 15 － 9 －	0	福田　紫音 （近大附属）
2回戦 333	奥谷　茜 （美原）	2	15 － 9 15 － 10 －	0	高本　来望 （枚方なぎさ）
2回戦 334	服部　真柚 （北千里）	2	15 － 5 15 － 8 －	0	黒田　未来 （大正）
2回戦 335	笹本　央天 （柴島）	2	15 － 2 15 － 1 －	0	出口　佳厘 （信太）
2回戦 336	田中　瑞季 （東住吉）	2	15 － 10 15 － 12 －	0	渡邉　真菜美 （豊中）
2回戦 337	寳　美鈴 （八尾）	2	15 － 5 15 － 5 －	0	伴　ほのか （箕面東）
2回戦 338	中西　萌 （枚方津田）	2	15 － 1 15 － 4 －	0	渡辺　沙里 （堺東）
2回戦 339	齊藤　伶奈 （ヌヴェール）	2	15 － 7 11 － 15 15 － 13	1	青木　諒子 （東百舌鳥）
2回戦 340	奥田　莉帆 （布施）	2	15 － 10 15 － 8 －	0	磯部　真花 （鳳）
2回戦 341	大下　真依 （信愛学院）	2	15 － 9 15 － 8 －	0	濵　奈々恵 （香里丘）
2回戦 342	長谷川　詩穏 （箕面）	2	15 － 7 15 － 7 －	0	山下　夏海 （大冠）
2回戦 343	楞野　由佳梨 （国際大和田）	2	15 － 11 15 － 9 －	0	坂田　萌由 （大産大附属）
2回戦 344	塚村　仁美 （高津）	2	15 － 13 16 － 14 －	0	和井内　陽月 （今宮）
2回戦 345	中村　萌 （刀根山）	2	15 － 13 15 － 17 15 － 13	1	髙田　芽生 （センター）
2回戦 346	津曲　花 （大阪市立）	2	15 － 1 15 － 5 －	0	田中　友理亜 （八尾北）
2回戦 347	渡邊　和花 （OBF）	2	15 － 11 15 － 6 －	0	菊 池　葵 （泉大津）
2回戦 348	猿渡　春菜 （園芸）	2	15 － 7 15 － 7 －	0	田中　実乃梨 （佐野）
2回戦 349	川口　紗和 （茨木）	2	15 － 10 15 － 3 －	0	松村　佳奈 （春日丘）
2回戦 350	井上　心 （上宮）	2	15 － 6 15 － 9 －	0	前田　梨子 （東大谷）
2回戦 351	佐々木　春奈 （八尾翠翔）	2	15 － 9 15 － 2 －	0	豊田　美夏葵 （住吉商業）
2回戦 352	櫻井　佳綸 （阿倍野）	2	15 － 12 2 － 15 15 － 13	1	新居　楓花 （千里青雲）
2回戦 353	喜多　生美 （池田）	2	15 － 4 15 － 2 －	0	山中　美雪 （堺西）
2回戦 354	柚木　瞳子 （千里）	2	15 － 8 15 － 8 －	0	堀内　愛里 （和泉）
2回戦 355	大田　京和 （旭）	W	－ － －	棄権	浦野　美空 （金岡）
2回戦 356	関藤　佑奈 （関西大倉）	2	15 － 8 15 － 13 －	0	山本　皐 （摂津）
2回戦 357	畑澤　美乃莉 （交野）	2	15 － 6 15 － 6 －	0	平澤　彩名 （生野）
2回戦 358	犬飼　真美 （刀根山）	2	15 － 2 15 － 6 －	0	大塚　葉月 （夕陽丘）
2回戦 359	塩田　美空 （摂津）	2	15 － 11 15 － 7 －	0	古田　真由 （堺東）
2回戦 360	丸岡　瑞歩 （関西大倉）	2	11 － 15 15 － 9 15 － 9	1	三浦　奈々 （枚方）

※現在の所、途中棄権の記録には対応できていません。

2回戦 361	藤本　光咲 （追手門）	2	15 － 6 15 － 5 －	0	東　実優 （堺西）
2回戦 362	辻　若菜 （泉陽）	2	15 － 9 15 － 0 －	0	中尾　渚 （美原）
2回戦 363	松下　華乃 （住吉）	2	15 － 3 15 － 10 －	0	秋山　咲良 （みどり清朋）
2回戦 364	尾井　茜 （帝塚山学院）	2	15 － 9 15 － 13 －	0	齊藤　涼華 （近大附属）
2回戦 365	斉藤　祐希乃 （工芸）	2	15 － 10 15 － 12 －	0	一色　未結 （OBF）
2回戦 366	高西　星菜 （花園）	2	15 － 7 15 － 3 －	0	渡邊　遥 （枚方津田）
2回戦 367	三原　沙梨 （センター）	2	15 － 13 15 － 11 －	0	中辻　穂乃花 （東淀川）
2回戦 368	山尾　知加 （上宮）	2	15 － 7 15 － 8 －	0	香川　優理 （宣真）
2回戦 369	川崎　真実 （芦間）	2	15 － 3 15 － 9 －	0	井澤　柚葉 （三島）
2回戦 370	小野　真波 （交野）	2	15 － 7 15 － 7 －	0	八馬　愛実 （平野）
2回戦 371	阿部　千咲 （港）	2	15 － 11 15 － 2 －	0	平野　由理 （北野）
2回戦 372	下村　優月 （鳳）	2	15 － 6 15 － 9 －	0	大村　愛美 （池田）
2回戦 373	浅野　華 （信愛学院）	2	15 － 10 15 － 6 －	0	中野　志保 （泉北）
2回戦 374	笹岡　由莉 （長野）	2	15 － 5 15 － 10 －	0	伊藤　詩織 （国際大和田）
2回戦 375	石澤　明希 （大阪緑涼）	2	15 － 12 15 － 9 －	0	池田　優菜 （八尾翠翔）
2回戦 376	玉置　みわ （千里）	2	15 － 12 11 － 15 15 － 7	1	上山　若菜 （清教学園）
2回戦 377	岩井　未来 （箕面）	2	15 － 6 15 － 12 －	0	中谷　早里 （箕面東）
2回戦 378	齊藤　晴香 （八尾）	2	15 － 3 15 － 13 －	0	松下　美月 （河南）
2回戦 379	阪口　歩 （高津）	2	14 － 16 15 － 9 15 － 9	1	鎌田　有咲 （千里青雲）
2回戦 380	岩見　悠 （布施）	2	15 － 12 15 － 10 －	0	木村　風音 （箕面自由）
2回戦 381	願野　奈未稀 （大冠）	2	15 － 13 15 － 6 －	0	新山　晴日 （大手前）
2回戦 382	丸山　春菜 （東百舌鳥）	2	15 － 10 15 － 17 15 － 9	1	田邉　奈々 （山本）
2回戦 383	木浦　雪乃 （茨木）	2	15 － 10 15 － 10 －	0	中西　由香里 （金蘭会）
2回戦 384	猪原　瑠夏 （日根野）	2	17 － 15 15 － 8 －	0	奥谷　桃佳 （牧野）
2回戦 385	本田　日菜乃 （和泉）	2	15 － 13 15 － 9 －	0	内田　帆香 （北千里）
2回戦 386	宮武　由依 （桜塚）	2	15 － 12 15 － 7 －	0	江川　佳穂 （大谷）
2回戦 387	大西　瑞穂 （生野）	2	15 － 6 15 － 2 －	0	石原　未悠 （門真なみ）
2回戦 388	田中　心萌 （園芸）	2	15 － 13 15 － 9 －	0	須見　かりん （香里丘）
2回戦 389	三坂　莉穂 （山田）	2	15 － 9 15 － 10 －	0	玉渕　楓香 （大阪市立）
2回戦 390	野田　ちより （枚方津田）	2	18 － 20 15 － 8 15 － 11	1	谷山　愛香 （汎愛）
2回戦 391	白川　瑞 （長尾）	2	15 － 4 15 － 9 －	0	寺元　彩七 （芦間）
2回戦 392	山尾　真友香 （西）	2	18 － 16 15 － 12 －	0	藤本　菜々 （南）
2回戦 393	佐藤　歩奈 （日根野）	2	15 － 9 15 － 9 －	0	宮本　有佐 （摂津）
2回戦 394	大東　優歩 （夕陽丘学園）	2	15 － 8 15 － 13 －	0	下野　友菜 （ヌヴェール）
2回戦 395	神部　ひかる （芥川）	2	15 － 9 15 － 13 －	0	北原　佳奈 （大阪女学院）
2回戦 396	池部　鈴菜 （箕面）	2	12 － 15 15 － 10 15 － 8	1	野村　実来 （阿武野）
2回戦 397	金瀬　瑠華 （東住吉）	2	7 － 15 16 － 14 15 － 10	1	上村　美帆 （門真なみ）
2回戦 398	小夷　ひなた （高槻北）	2	15 － 9 15 － 6 －	0	奥田　桃加 （和泉）
2回戦 399	蔦谷　馨子 （阿倍野）	W	－ － －	棄権	平　桃花 （西成）
2回戦 400	沖永　梅花 （枚方なぎさ）	2	15 － 6 15 － 6 －	0	前川　華凜 （槻の木）

※現在の所、途中棄権の記録には対応できていません。

（第72回　大阪春季バドミントン競技会 兼 インターハイ予選）

2回戦 401	中　琴未 （成蹊女子）	2	15 － 8 15 － 6 －	0	佐野　笑美 （大産大附属）
2回戦 402	三橋　茉紘 （堺東）	2	15 － 9 7 － 15 15 － 2	1	力万　亜莉紗 （国際滝井）
2回戦 403	八木　穂ノ香 （大商大堺）	2	15 － 12 15 － 4 －	0	山下　美奈 （住吉商業）
2回戦 404	田中　千夏 （大塚）	2	15 － 6 15 － 11 －	0	山本　桃花 （八尾翠翔）
2回戦 405	神上園　詩音 （北千里）	2	16 － 14 15 － 12 －	0	鹿島　菜生 （梅花）
2回戦 406	岸　朋香 （今宮）	2	15 － 2 15 － 5 －	0	西田　実夢 （上宮）
2回戦 407	魚野　美羽 （高石）	2	11 － 15 15 － 8 17 － 15	1	谷　悠衣花 （生野）
2回戦 408	吉本　萌々花 （皐が丘）	2	15 － 5 15 － 2 －	0	蓑田　かのん （東淀川）
2回戦 409	山崎　里咲 （豊中）	2	15 － 8 8 － 15 15 － 11	1	新谷　菜々穂 （枚方）
2回戦 410	高田　穂瑠 （懐風館）	2	15 － 7 15 － 12 －	0	小西　李実 （東大谷）
2回戦 411	七野　葵 （花園）	2	15 － 6 15 － 5 －	0	井元　二葉 （牧野）
2回戦 412	網干　朱音 （常翔啓光）	2	15 － 12 15 － 12 －	0	別所　まどか （箕面自由）
2回戦 413	川又　美結 （四條畷）	2	15 － 10 15 － 4 －	0	大上　晴郁 （国際大和田）
2回戦 414	三角　有未 （清教学園）	2	16 － 14 15 － 5 －	0	加藤　真衣 （大正）
2回戦 415	岡崎　りの （緑風冠）	2	15 － 5 15 － 6 －	0	石本　海都希 （貝塚）
2回戦 416	木村　燦里 （旭）	2	15 － 8 15 － 2 －	0	岡田　彩梨 （大冠）
2回戦 417	武輪　のぞみ （久米田）	2	15 － 13 15 － 12 －	0	小西　奈々子 （信愛学院）
2回戦 418	河上　華子 （北野）	2	15 － 6 15 － 6 －	0	小松原　蘭 （センター）
2回戦 419	萬　未帆 （鳳）	2	15 － 12 15 － 7 －	0	高梨　紗菜 （桜塚）
2回戦 420	大聖　彩華 （藤井寺）	2	15 － 8 15 － 6 －	0	山本　響子 （東百舌鳥）
2回戦 421	村田　彩花 （東）	2	15 － 4 15 － 1 －	0	前田　七海 （関西大倉）
2回戦 422	石川　里咲 （英真学園）	2	15 － 5 15 － 6 －	0	伊藤　楓花 （大阪市立）
2回戦 423	深井　愛生 （南）	2	15 － 4 10 － 15 16 － 14	1	一森　蒼生 （清明学院）
2回戦 424	田中　里奈 （国際大和田）	2	15 － 9 15 － 13 －	0	藤田　葵奈 （狭山）
2回戦 425	中里　花菜 （春日丘）	2	15 － 2 15 － 6 －	0	笠原　志保 （富田林）
2回戦 426	原口　木乃葉 （緑風冠）	2	15 － 3 15 － 5 －	0	石原　茉奈 （梅花）
2回戦 427	赤井　彩夏 （芦間）	2	15 － 5 15 － 8 －	0	登　成美 （住吉商業）
2回戦 428	兵頭　可奈子 （箕面）	2	15 － 7 17 － 15 －	0	山脇　初絹 （大産大附属）
2回戦 429	徳山　夏生 （茨木西）	2	15 － 8 15 － 5 －	0	和田　優花 （日根野）
2回戦 430	藤本　ひかり （香里丘）	2	15 － 9 15 － 7 －	0	佃　佳純 （山本）
2回戦 431	本島　穂実 （東）	2	15 － 13 15 － 12 －	0	山家　みな （泉北）
2回戦 432	菊地　江里子 （刀根山）	2	12 － 15 15 － 7 15 － 12	1	菅野　梨湖 （今宮）
2回戦 433	林　奈々美 （和泉）	2	15 － 5 15 － 12 －	0	雪山　京香 （追手門）
2回戦 434	板東　琴未 （高石）	2	16 － 14 15 － 11 －	0	名手　咲輝菜 （泉陽）
2回戦 435	小谷　菜摘 （大冠）	2	15 － 7 15 － 6 －	0	玉置　紫乃 （北摂つばさ）
2回戦 436	森澤　裕莉 （ヌヴェール）	2	15 － 7 15 － 10 －	0	芦田　なずな （近大附属）
2回戦 437	茅野　黎花 （成蹊女子）	2	15 － 11 15 － 4 －	0	平山　優希 （阿倍野）
2回戦 438	奥野　実乃里 （山田）	2	15 － 0 15 － 5 －	0	森下　優花 （大塚）
2回戦 439	野村　花菜 （阪南）	W	－ － －	棄権	松葉　のぞみ （市岡）
2回戦 440	山本　須弥子 （汎愛）	2	15 － 9 15 － 13 －	0	山田　明日香 （枚方なぎさ）

※現在の所、途中棄権の記録には対応できていません。

2回戦 441	菊山　佳織 （高槻北）	2	15 － 6 15 － 8 －	0	松浦　杏美 （夕陽丘）
2回戦 442	岸田　菜優子 （夕陽丘学園）	2	7 － 15 15 － 12 15 － 12	1	井上　茜 （淀商業）
2回戦 443	渡邉　綾音 （八尾）	2	8 － 15 18 － 16 15 － 11	1	藤　優梨子 （岸和田）
2回戦 444	橋元　美空 （センター）	2	15 － 6 15 － 2 －	0	友田　莉緒 （敬愛）
2回戦 445	西村　唯花 （北千里）	2	16 － 14 15 － 7 －	0	北野　佑奈 （長野）
2回戦 446	上川路　すず （日新）	2	15 － 10 15 － 11 －	0	得田　真未 （教附池田）
2回戦 447	児玉　花菜 （久米田）	2	15 － 10 15 － 6 －	0	中蔵　祐希 （大手前）
2回戦 448	永長　美羽 （河南）	2	15 － 6 15 － 11 －	0	西﨑　彩 （八尾翠翔）
2回戦 449	川合　未紗 （箕面自由）	2	15 － 1 15 － 3 －	0	宮地　里佳 （金岡）
2回戦 450	西口　優衣 （箕面東）	2	21 － 20 15 － 10 －	0	内藤　広奈 （農芸）
2回戦 451	竹田　仲杏 （布施）	2	15 － 9 15 － 4 －	0	堀家　凜 （港）
2回戦 452	金﨑　結子 （旭）	2	7 － 15 15 － 12 15 － 12	1	樋口　希 （大阪女学院）
2回戦 453	吉岡　意都 （金蘭会）	2	15 － 3 15 － 4 －	0	和泉　千奈 （千里）
2回戦 454	安松　琳音 （信愛学院）	2	15 － 8 15 － 10 －	0	清水　理紗 （四條畷）
2回戦 455	松井　理紗 （教附池田）	2	15 － 12 10 － 15 15 － 12	1	大内田　詩織 （桜塚）
2回戦 456	齊藤　未来 （千里青雲）	2	15 － 7 12 － 15 15 － 9	1	木場　朱音 （大商学園）
2回戦 457	岡田　美優 （宣真）	2	13 － 15 17 － 15 15 － 13	1	長野　紗奈 （枚方津田）
2回戦 458	名越　友萌 （芥川）	2	17 － 15 15 － 10 －	0	吉崎　結衣 （茨木）
2回戦 459	髙谷　綾香 （関西大倉）	2	15 － 11 15 － 3 －	0	塚下　乃愛 （旭）
2回戦 460	森本　紀里佳 （市岡）	2	15 － 6 15 － 6 －	0	久保田　芽衣 （ヌヴェール）
2回戦 461	大西　なずな （大阪）	2	15 － 12 15 － 6 －	0	塩路　彩乃 （岸和田）
2回戦 462	安藤　依里 （常翔啓光）	2	15 － 13 15 － 6 －	0	前ヶ迫　清華 （咲くや）
2回戦 463	宮副　杏花 （今宮）	2	15 － 11 15 － 12 －	0	木寺　礼莉 （高石）
2回戦 464	堤　優衣 （近大附属）	2	15 － 12 9 － 15 15 － 11	1	山下　彩 （金蘭会）
2回戦 465	寶谷　麻衣 （香里丘）	2	12 － 15 15 － 8 15 － 9	1	吉田　美優 （狭山）
2回戦 466	久門　舞香 （上宮）	2	15 － 5 15 － 7 －	0	小西　萌華 （花園）
2回戦 467	田辺　藍梨 （刀根山）	2	15 － 7 15 － 7 －	0	田中　美結菜 （三島）
2回戦 468	中村　千夏 （成蹊女子）	2	15 － 10 15 － 9 －	0	山崎　美桜 （交野）
2回戦 469	児島　咲樹 （東）	2	15 － 6 15 － 6 －	0	橋本　奈緒 （追手門）
2回戦 470	木村　遥花 （摂津）	2	15 － 8 15 － 2 －	0	渡村　芙由 （大谷）
2回戦 471	泊口　初 （泉大津）	2	15 － 11 15 － 7 －	0	石阪　茉紘 （住吉）
2回戦 472	小堀端　愛蘭 （港）	2	15 － 12 7 － 15 15 － 4	1	戸澤　愛梨 （布施）
2回戦 473	伊藤　圭那 （長尾）	2	14 － 16 16 － 14 15 － 13	1	太田　結香 （高槻北）
2回戦 474	中橋　祐衣 （大手前）	2	15 － 12 15 － 9 －	0	山本　知采 （生野）
2回戦 475	竹田　沙樹 （千里）	2	15 － 9 15 － 6 －	0	田中　美咲 （東百舌鳥）
2回戦 476	左近　奈未 （貝塚）	2	15 － 5 15 － 10 －	0	堀越　香音 （四天王学園）
2回戦 477	小倉　千佳 （牧野）	2	15 － 7 15 － 5 －	0	西野　樹季 （鳳）
2回戦 478	村上　優月 （清教学園）	2	15 － 12 10 － 15 15 － 11	1	西村　咲音 （教附平野）
2回戦 479	辻﨑　鈴菜 （槻の木）	2	15 － 10 15 － 9 －	0	友田　紗希 （帝塚山学院）
2回戦 480	籠谷　月菜 （貝塚南）	2	15 － 10 15 － 5 －	0	赤坂　旺夏 （工芸）

※現在の所、途中棄権の記録には対応できていません。

2回戦 481	金田　成美 （枚方）	2	15 － 13 15 － 6 －	0	越智　彩愛 （東住吉）
2回戦 482	岡﨑　美咲 （八尾）	2	15 － 13 15 － 7 －	0	白山　結愛 （美原）
2回戦 483	澤田　海里 （阿倍野）	2	16 － 14 15 － 10 －	0	小原　楓佳 （緑風冠）
2回戦 484	山崎　朱理 （柴島）	2	15 － 6 15 － 12 －	0	都井　明日香 （清水谷）
2回戦 485	中原　千奈美 （大商大堺）	2	15 － 3 15 － 5 －	0	松岡　真結 （大阪市立）
2回戦 486	守屋　ひなた （大阪緑涼）	2	15 － 5 15 － 3 －	0	宇佐美　那奈 （和泉）
2回戦 487	倉田　初音 （上宮）	2	15 － 5 15 － 6 －	0	荊尾　玲奈 （西）
2回戦 488	田中　かれん （槻の木）	2	15 － 11 15 － 5 －	0	下辻　零乃 （茨木西）
2回戦 489	渡邊　彩乃 （大商大堺）	2	15 － 6 15 － 8 －	0	乾　綾華 （箕面自由）
2回戦 490	金児　莉沙 （枚方）	2	15 － 13 15 － 13 －	0	阪口　未菜美 （夕陽丘）
2回戦 491	長谷川　悠羽 （牧野）	2	15 － 13 9 － 15 15 － 7	1	山田　陽菜 （国際大和田）
2回戦 492	藤内　菜月 （高石）	2	16 － 14 15 － 11 －	0	森貞　芽唯 （大谷）
2回戦 493	長岡　花瀬 （三島）	2	15 － 5 15 － 9 －	0	永田　琴音 （美原）
2回戦 494	冨田　くるみ （箕面）	2	15 － 6 15 － 8 －	0	金髙　樹菜 （関西大倉）
2回戦 495	堀口　莉玖 （千里）	2	15 － 5 18 － 16 －	0	米留　風香 （千里青雲）
2回戦 496	大迫　杏樹 （大冠）	2	15 － 11 15 － 4 －	0	杉浦　七弥 （工芸）
2回戦 497	藤田　紗帆 （生野）	2	12 － 15 15 － 13 15 － 13	1	大穂　日菜 （枚方津田）
2回戦 498	山本　利静 （大産大附属）	2	10 － 15 18 － 16 15 － 9	1	柳井　美穂 （阪南）
2回戦 499	樗木　沙耶 （市岡）	2	13 － 15 16 － 14 15 － 10	1	中村　早希 （清水谷）
2回戦 500	小竹　葉月 （汎愛）	2	15 － 9 15 － 6 －	0	松村　雛 （堺上）
2回戦 501	前田　ほのか （長尾）	2	15 － 10 15 － 4 －	0	松永　愛望 （春日丘）
2回戦 502	荒井　紗玖良 （山田）	2	15 － 4 15 － 7 －	0	福本　美咲 （香里丘）
2回戦 503	橋本　彩華 （豊島）	2	17 － 15 15 － 13 －	0	佐々木　澪 （近大附属）
2回戦 504	吉原　快 （大手前）	2	15 － 4 15 － 6 －	0	安土　真由 （南）
2回戦 505	田村　栞 （河南）	2	12 － 15 15 － 6 16 － 14	1	坂口　未来 （花園）
2回戦 506	中村　希望 （茨木）	2	15 － 10 15 － 9 －	0	平山　遥香 （久米田）
2回戦 507	塚本　朱希 （大塚）	2	15 － 13 15 － 12 －	0	布本　美羽 （東大谷）
2回戦 508	美藤　涼香 （桜塚）	2	15 － 11 18 － 16 －	0	中村　真緒 （夕陽丘学園）
2回戦 509	多田　涼夏 （住吉商業）	2	15 － 9 14 － 16 15 － 6	1	金谷　葉月 （大商学園）
2回戦 510	出口　心咲 （狭山）	2	15 － 11 15 － 10 －	0	坂林　暖季 （堺西）
2回戦 511	菅原　こはる （東淀川）	2	15 － 6 15 － 10 －	0	浦川　真未 （東住吉）
2回戦 512	森川　真衣 （泉陽）	2	15 － 12 13 － 15 15 － 12	1	中垣　莉奈 （緑風冠）
2回戦 513	岡田　優希 （梅花）	2	15 － 7 15 － 9 －	0	西田　すみれ （大阪女学院）
2回戦 514	中濱　琴乃 （阿倍野）	2	15 － 7 15 － 8 －	0	飯野　菜那 （芥川）
2回戦 515	横山　こなみ （高槻北）	2	15 － 4 15 － 3 －	0	日垣　恋生 （金岡）
2回戦 516	竹内　和凛 （交野）	2	15 － 10 15 － 10 －	0	三嶋　愛梨 （佐野）
2回戦 517	國行　香里 （北千里）	2	15 － 6 15 － 1 －	0	溝口　和恵 （清教学園）
2回戦 518	猪膝　大空 （今宮）	2	15 － 8 15 － 4 －	0	黒川　萌々 （貝塚）
2回戦 519	山下　亜実香 （夕陽丘）	2	15 － 11 13 － 15 15 － 10	1	川原　はづき （常翔啓光）
2回戦 520	井戸　千尋 （千里青雲）	2	15 － 12 18 － 16 －	0	田村　瑠菜 （国際大和田）

※現在の所、途中棄権の記録には対応できていません。

（第72回　大阪春季バドミントン競技会 兼 インターハイ予選）

2回戦 521	和田　百々葉 （北野）	2	15 － 3 15 － 9 －	0	梅村　朋末 （高津）
2回戦 522	櫻井　晴捺 （枚方）	2	15 － 10 17 － 15 －	0	井川　穂乃香 （香里丘）
2回戦 523	清家　由唯 （千里）	2	15 － 12 10 － 15 15 － 13	1	砂原　梨乃 （工業高専）
2回戦 524	植村　紗季 （豊中）	2	15 － 11 15 － 12 －	0	田畑　杏樹 （市岡）
2回戦 525	杉山　千歩 （みどり清朋）	2	11 － 15 16 － 14 15 － 13	1	木村　由依 （大阪市立）
2回戦 526	石川　芹 （八尾翠翔）	2	15 － 10 15 － 9 －	0	清水　海那 （柴島）
2回戦 527	佐藤　美沙希 （大阪）	2	11 － 15 17 － 15 15 － 9	1	山田　多美 （貝塚南）
2回戦 528	服部　天音 （日新）	2	15 － 4 15 － 9 －	0	中谷　実里 （箕面東）
2回戦 529	草場　友香 （布施）	2	15 － 12 17 － 15 －	0	枡田　楓花 （堺東）
2回戦 530	三上　有紗 （金蘭会）	2	15 － 9 15 － 4 －	0	石東　礼 （咲くや）
2回戦 531	服部　祐未 （汎愛）	2	15 － 7 15 － 8 －	0	伊井野　友恵 （池田）
2回戦 532	谷田　純菜 （OBF）	2	15 － 8 15 － 10 －	0	嶋﨑　衆子 （大谷）
2回戦 533	村上　茉優 （宣真）	2	15 － 4 15 － 4 －	0	白崎　凜 （教附池田）
2回戦 534	花谷　胡桃 （信愛学院）	2	15 － 8 15 － 2 －	0	前田　美幸 （久米田）
2回戦 535	関　ひらら （茨木）	2	15 － 8 15 － 13 －	0	鎌谷　陽菜 （東）
2回戦 536	平井　すず （東住吉）	2	15 － 13 15 － 11 －	0	竹田　優美子 （大手前）
2回戦 537	土井　来未 （日根野）	2	15 － 13 15 － 10 －	0	山本　佳奈 （住吉）
2回戦 538	山﨑　姫華 （旭）	2	15 － 10 15 － 4 －	0	山下　真奈 （高槻北）
2回戦 539	近藤　愛梨 （追手門）	2	15 － 12 15 － 6 －	0	丹羽　香帆 （南）
2回戦 540	川口　葵 （山本）	2	15 － 5 15 － 12 －	0	浅野　麻耶 （港）
2回戦 541	加藤　美咲 （春日丘）	2	15 － 10 15 － 8 －	0	西中　琉宇凪 （門真なみ）
2回戦 542	渡邊　光玲 （緑風冠）	2	15 － 4 15 － 6 －	0	山本　彩花 （桜塚）
2回戦 543	日高　愛悠 （箕面自由）	2	16 － 14 15 － 7 －	0	前田　瑠美 （皐が丘）
2回戦 544	左近　天海 （刀根山）	2	15 － 3 15 － 10 －	0	大浦　碧浪 （大産大附属）
2回戦 545	野間　想 （佐野）	2	15 － 7 15 － 7 －	0	小池　舞 （四條畷）
2回戦 546	髙松　真尋 （藤井寺）	2	15 － 11 15 － 6 －	0	上田平　鈴加 （大冠）
2回戦 547	芦田　多佳音 （センター）	2	15 － 2 15 － 12 －	0	坂口　ひかり （国際滝井）
2回戦 548	井上　有彩 （成蹊女子）	2	15 － 8 15 － 7 －	0	荒木　理乃 （八尾）
2回戦 549	高野　茜 （英真学園）	2	15 － 10 15 － 6 －	0	木山　瑞紀 （東百舌鳥）
2回戦 550	川本　芽吹 （山田）	2	15 － 5 15 － 1 －	0	古家　みゆう （東）
2回戦 551	石川　優希 （西）	2	15 － 4 15 － 4 －	0	田中　さつき （西成）
2回戦 552	東　知優 （阿倍野）	2	15 － 9 8 － 15 16 － 14	1	下和佐　涼花 （岸和田）
2回戦 553	寺岡　彩乃 （大塚）	2	15 － 3 15 － 6 －	0	瀬川　和奈 （高石）
2回戦 554	門田　真奈 （今宮）	2	15 － 8 15 － 10 －	0	小野田　美月 （芥川）
2回戦 555	宅間　愛華 （旭）	2	15 － 9 15 － 8 －	0	村上　瑞月 （大阪女学院）
2回戦 556	照山　春花 （槻の木）	2	15 － 5 15 － 13 －	0	大山　美奈 （三島）
2回戦 557	高田　桃花 （ヌヴェール）	2	15 － 9 15 － 11 －	0	河野　真優 （阪南）
2回戦 558	山口　華穂 （南）	2	15 － 4 15 － 3 －	0	吉武　祐香 （四條畷）
2回戦 559	長谷川　夏希 （刀根山）	2	15 － 5 15 － 3 －	0	森江　さくら （夕陽丘学園）
2回戦 560	泉川　亜由 （泉陽）	2	15 － 6 15 － 4 －	0	山﨑　友香 （大谷）

※現在の所、途中棄権の記録には対応できていません。

（第72回　大阪春季バドミントン競技会 兼 インターハイ予選）

2回戦 561	森　萌黄 （東住吉）	2	16 － 14 14 － 16 15 － 6	1	森園　清花 （教附池田）
2回戦 562	中野　帆香 （日根野）	2	15 － 12 11 － 15 15 － 12	1	福田　歩里 （枚方）
2回戦 563	野口　日笑 （大阪緑涼）	2	15 － 4 15 － 4 －	0	石原　菜月 （東百舌鳥）
2回戦 564	道岡　汀 （摂津）	2	15 － 11 15 － 8 －	0	高島　菜摘 （池田）
2回戦 565	北井　海玖 （大阪）	2	15 － 8 15 － 9 －	0	森實　吏保 （高槻北）
2回戦 566	本田　沙希 （花園）	2	15 － 9 15 － 8 －	0	山本　みさき （園芸）
2回戦 567	立石　桜 （和泉）	2	15 － 10 15 － 9 －	0	中川　紀実 （島本）
2回戦 568	越智　希 （宣真）	2	16 － 14 15 － 10 －	0	四方　咲 （追手門）
2回戦 569	笠原　里紗 （大商大堺）	2	15 － 10 15 － 7 －	0	太田　茉莉花 （鳳）
2回戦 570	山本　知里 （狭山）	2	15 － 9 15 － 5 －	0	土渕　彩 （枚方津田）
2回戦 571	松尾　祐奈 （箕面）	2	15 － 7 15 － 2 －	0	宮代　佳奈 （大産大附属）
2回戦 572	藤井　優奈 （門真なみ）	2	12 － 15 15 － 4 15 － 11	1	金城　百花 （山本）
2回戦 573	中村　文香 （豊中）	2	15 － 7 15 － 6 －	0	太田　美亜 （北野）
2回戦 574	中西　紗希 （布施）	2	11 － 15 18 － 16 15 － 10	1	涌嶋　愛巳 （鶴見商業）
2回戦 575	和田　陽向 （東淀川）	2	15 － 12 15 － 5 －	0	堀越　涼花 （堺東）
2回戦 576	中田　百音 （夕陽丘）	2	15 － 6 15 － 8 －	0	北口　瑛理 （美原）
2回戦 577	徳永　彩花 （芦間）	2	15 － 7 15 － 7 －	0	村田　梨奈 （八尾）
2回戦 578	中澤　若葉 （清教学園）	2	15 － 5 15 － 4 －	0	柏原　里咲 （高津）
2回戦 579	森田　梨那 （八尾翠翔）	2	15 － 6 15 － 3 －	0	笹山　はづき （東大谷）
2回戦 580	長山　凛子 （守口東）	2	15 － 12 15 － 7 －	0	藤原　涼花 （佐野）
2回戦 581	上田　亜希子 （交野）	2	15 － 11 15 － 9 －	0	小出　彩加 （近大附属）
2回戦 582	岸本　望 （成蹊女子）	2	15 － 3 15 － 9 －	0	高橋　鈴佳 （牧野）
2回戦 583	山元　芙結子 （北千里）	2	15 － 4 15 － 9 －	0	濱田　紗希 （摂津）
2回戦 584	妹尾　りな （香里丘）	2	15 － 10 15 － 5 －	0	曽山　里緒 （藤井寺）
2回戦 585	和久田　美咲 （吹田東）	2	15 － 10 17 － 15 －	0	大江　未桜 （美原）
2回戦 586	上岡　雅 （芥川）	2	15 － 9 15 － 4 －	0	岡本　光希 （清教学園）
2回戦 587	齊藤　千夏 （北摂つばさ）	2	15 － 6 15 － 11 －	0	木曽　萌 （センター）
2回戦 588	山内　多愛 （住吉）	2	15 － 6 15 － 11 －	0	河井　笑里 （芦間）
2回戦 589	小川　実希子 （上宮）	2	15 － 7 15 － 10 －	0	村尾　和加那 （汎愛）
2回戦 590	奥薗　みなみ （夕陽丘学園）	2	15 － 7 15 － 12 －	0	魚井　あゆみ （桜塚）
2回戦 591	蔵園　絢花 （旭）	2	15 － 11 12 － 15 15 － 10	1	加藤　千紗乃 （豊中）
2回戦 592	杉森　羽夏 （港）	2	15 － 5 15 － 12 －	0	富永　彩花 （春日丘）
2回戦 593	河内　亜桜 （堺西）	2	15 － 9 15 － 7 －	0	谷内　奈央 （布施）
2回戦 594	平井　凜香 （追手門）	2	13 － 15 15 － 11 15 － 13	1	中原　瑞穂 （長野）
2回戦 595	八島　美奈 （大阪市立）	2	15 － 5 15 － 10 －	0	椿本　さつき （生野）
2回戦 596	石中　温香 （常翔啓光）	2	15 － 10 15 － 9 －	0	中田　朱音 （山本）
2回戦 597	星谷　愛佳理 （茨木）	2	15 － 11 15 － 9 －	0	岡村　優希 （狭山）
2回戦 598	濱　風雅 （箕面自由）	2	7 － 15 15 － 4 15 － 4	1	上野　詩恵 （阿武野）
2回戦 599	市村　有彩 （千里青雲）	2	15 － 7 15 － 2 －	0	田邉　聖奈 （宣真）
2回戦 600	熊谷　美優 （北野）	2	15 － 11 15 － 13 －	0	足立　未来 （信太）

※現在の所、途中棄権の記録には対応できていません。

2回戦 601	橋野　莉奈 （東百舌鳥）	2	15 － 10 15 － 10 －	0	橋本　朱里 （千里）
2回戦 603	岩本　真由美 （大阪女学院）	2	15 － 9 15 － 8 －	0	藤原　楓 （国際大和田）
2回戦 605	田中　寧葵 （市岡）	2	15 － 2 15 － 3 －	0	小林　百恵 （ヌヴェール）
2回戦 607	大本　咲樹 （阿倍野）	2	15 － 8 15 － 10 －	0	木山　葉月 （住吉商業）
2回戦 609	大西　那奈 （関西大倉）	2	7 － 15 17 － 15 19 － 17	1	川端　彩乃 （貝塚南）
2回戦 611	平野　ひなた （大商学園）	2	15 － 3 15 － 10 －	0	岡本　梨沙 （長尾）
2回戦 613	本田　珠美 （柴島）	2	15 － 2 15 － 5 －	0	山下　茉代 （門真なみ）
2回戦 615	草野　千夏 （花園）	2	15 － 11 15 － 6 －	0	山下　蘭奈 （金岡）
2回戦 617	京極　萌花 （大塚）	2	15 － 13 15 － 9 －	0	吉見　咲菜 （藤井寺）
2回戦 619	五和宮　未奈海 （大阪市立）	2	15 － 10 15 － 9 －	0	岩　優花 （大冠）
2回戦 621	阪口　裕香 （岸和田）	2	15 － 5 15 － 9 －	0	半田　三花 （鳳）
2回戦 623	辻　薫乃 （千里青雲）	2	19 － 17 15 － 8 －	0	中埜　里咲 （近大附属）
2回戦 625	松田　桃子 （三島）	2	15 － 10 15 － 8 －	0	山本　夕有花 （交野）
2回戦 627	三浦　佳南 （山田）	2	15 － 4 15 － 6 －	0	西阪　穂香 （茨木）
2回戦 629	米谷　彩美 （門真なみ）	2	15 － 9 15 － 11 －	0	木村　彩香 （園芸）
2回戦 631	住山　紗穂 （千里）	2	15 － 4 15 － 6 －	0	石田　七海 （住吉）
2回戦 633	櫻井　優亜 （泉北）	2	15 － 13 13 － 15 15 － 3	1	大岡　桃奈 （八尾）
2回戦 635	山下　いおり （南）	2	15 － 9 15 － 13 －	0	大屋　茉由 （市岡）
2回戦 637	吉本　早希 （梅花）	2	15 － 6 15 － 7 －	0	谷﨑　由衣 （淀商業）
2回戦 639	久代　若菜 （清教学園）	2	15 － 6 15 － 4 －	0	菅野　明日花 （成美）

2回戦 602	林　茉生 （今宮）	2	15 － 10 15 － 13 －	0	豊田　まなみ （懐風館）
2回戦 604	竹田　桃佳 （枚方なぎさ）	2	15 － 6 15 － 5 －	0	新城　美羽 （三島）
2回戦 606	橋爪　美優 （枚方津田）	2	15 － 5 15 － 5 －	0	向内　友香 （皐が丘）
2回戦 608	藤原　真奈美 （大冠）	2	11 － 15 15 － 13 15 － 6	1	竹内　智美 （金蘭会）
2回戦 610	岡　優稀乃 （泉大津）	2	15 － 10 15 － 9 －	0	中井　恵梨 （槻の木）
2回戦 612	西岡　杏莉 （信愛学院）	2	15 － 4 15 － 4 －	0	横山　望乃 （敬愛）
2回戦 614	高橋　薫乃 （信愛学院）	2	15 － 1 15 － 4 －	0	三宅　さくら （阿倍野）
2回戦 616	壺井　梨緒 （関西大倉）	2	15 － 6 15 － 9 －	0	山口　萌里 （佐野）
2回戦 618	達富　萌 （生野）	2	9 － 15 15 － 4 15 － 12	1	村田　夏 （高槻北）
2回戦 620	北田　野乃花 （牧野）	2	15 － 10 17 － 15 －	0	小倉　麻由 （緑風冠）
2回戦 622	張尾　百華 （東淀川）	2	15 － 3 15 － 8 －	0	徳山　月菜 （長野）
2回戦 624	森本　扇由 （富田林）	W	－ － －	棄権	曽根　妃夏 （芦間）
2回戦 626	柳　美来 （箕面自由）	2	15 － 11 15 － 10 －	0	河原　美祐 （枚方）
2回戦 628	鈴木　美翼 （大阪緑涼）	2	15 － 8 15 － 12 －	0	中馬　亜矢 （教附平野）
2回戦 630	森田　友来子 （四條畷）	2	15 － 6 15 － 3 －	0	坂本　優奈 （大商学園）
2回戦 632	高尾　千紗姫 （箕面）	2	15 － 12 15 － 8 －	0	田畑　舞花 （高津）
2回戦 634	兼子　有里菜 （大手前）	W	－ － －	棄権	両者棄権
2回戦 636	岩津　泉美 （八尾翠翔）	2	15 － 6 15 － 2 －	0	坂口　陽香 （大阪女学院）
2回戦 638	森谷　涼風 （工芸）	2	15 － 4 15 － 3 －	0	西本　莉緒 （堺東）
2回戦 640	板東　桃花 （夕陽丘学園）	2	15 － 12 14 － 16 15 － 11	1	上江洲　那奈 （泉陽）

※現在の所、途中棄権の記録には対応できていません。

2回戦 641	市橋　美佐子 （成蹊女子）	2	10 － 15 15 － 10 15 － 12	1	平井　優女 （和泉）
2回戦 642	星加　碧衣 （上宮）	2	15 － 11 15 － 10 －	0	足立　胡桃 （港）
2回戦 643	松尾　楓 （皐が丘）	2	15 － 8 15 － 9 －	0	足立　紗彩 （桜塚）
2回戦 644	木下　紗希 （豊中）	2	15 － 8 13 － 15 15 － 10	1	山内　つき楓 （泉大津）
2回戦 645	桑田　はるか （夕陽丘）	2	15 － 6 15 － 4 －	0	齋藤　菜月 （常翔啓光）
2回戦 646	武笠　真依 （日新）	2	15 － 5 15 － 3 －	0	宮本　菜々羽 （東百舌鳥）
2回戦 647	南　那奈 （国際大和田）	2	15 － 4 15 － 2 －	0	大橋　美聡 （東淀川）
2回戦 648	西元　愛理 （北千里）	2	15 － 6 15 － 2 －	0	本城　美樹 （堺東）
2回戦 649	山﨑　優希 （緑風冠）	2	15 － 7 15 － 5 －	0	高下　涼花 （OBF）
2回戦 650	金田　のどか （上宮）	2	15 － 5 15 － 8 －	0	川野　幸 （箕面東）
2回戦 651	依田　千亜 （佐野）	2	15 － 9 15 － 5 －	0	大村　香桐乃 （阪南）
2回戦 652	宮本　陽菜 （貝塚）	W	－ － －	棄権	奥田　日向葵 （早稲田摂陵）
2回戦 653	松井　綾里 （教附池田）	2	15 － 11 12 － 15 15 － 3	1	寺井　夏音 （東住吉）
2回戦 654	矢野　三佐子 （布施）	2	15 － 11 15 － 5 －	0	松本　彩愛 （夕陽丘）
2回戦 655	加藤　舞 （近大附属）	2	15 － 7 7 － 15 15 － 5	1	伊藤　多恵 （狭山）
2回戦 656	午菴　くるみ （槻の木）	2	15 － 6 15 － 6 －	0	山下　真奈 （箕面）
2回戦 657	白井　亜実 （大阪）	2	12 － 15 15 － 7 15 － 8	1	村瀬　遙香 （生野）
2回戦 658	西野　友月 （農芸）	2	15 － 6 15 － 10 －	0	白石　優芽 （堺西）
2回戦 659	深海　彩音 （旭）	2	12 － 15 15 － 6 15 － 12	1	堀　彩乃 （枚方）
2回戦 660	髙木　栞里 （東大谷）	W	－ － －	棄権	大谷　凛 （貝塚南）
2回戦 661	奥田　初夏 （摂津）	2	15 － 9 15 － 7 －	0	平松　優梨 （春日丘）
2回戦 662	木村　夏菜 （金蘭会）	2	15 － 3 15 － 3 －	0	柳下　知子 （大手前）
2回戦 663	上本　佳代 （成蹊女子）	2	15 － 10 15 － 3 －	0	原田　愛菜 （北野）
2回戦 664	竹下　穂乃香 （泉陽）	2	15 － 2 15 － 9 －	0	川口　紗耶 （英真学園）
2回戦 665	中井　美来 （大商大堺）	2	15 － 7 15 － 6 －	0	川口　夏芽 （豊中）
2回戦 666	藤本　有須 （枚方なぎさ）	2	15 － 9 15 － 4 －	0	向山　華 （帝塚山学院）
2回戦 667	吉田　彩純 （大産大附属）	2	15 － 12 15 － 10 －	0	馬場　優依 （岸和田）
2回戦 668	木藤　紬 （芦間）	2	15 － 7 15 － 9 －	0	池川　美咲 （大塚）
2回戦 669	小川　桃果 （大冠）	2	15 － 7 14 － 16 15 － 9	1	金子　歩佳 （汎愛）
2回戦 670	梅園　まりん （刀根山）	2	10 － 15 15 － 10 15 － 8	1	松村　優輝 （今宮）
2回戦 671	細川　珠実 （茨木）	2	8 － 15 15 － 12 15 － 13	1	實生　幸紗 （池田）
2回戦 672	照屋　優衣 （久米田）	2	12 － 15 15 － 13 15 － 7	1	仲埜　優月 （追手門）
2回戦 673	原　渚紗 （花園）	2	15 － 7 15 － 5 －	0	岩佐　汐莉 （住吉商業）
2回戦 674	酒井　晶帆 （鶴見商業）	2	15 － 11 15 － 4 －	0	藤井　瑠風 （国際滝井）
2回戦 675	鯉森　智里 （ヌヴェール）	2	15 － 11 17 － 15 －	0	松本　夏実 （高石）
2回戦 676	内藤　早希 （芥川）	2	15 － 10 15 － 9 －	0	前田　彩香 （交野）
2回戦 677	横佐古　菜々 （東）	2	15 － 6 15 － 6 －	0	山口　彩羽 （香里丘）
2回戦 678	津曲　小麦 （牧野）	2	15 － 3 15 － 4 －	0	杉田　有彩 （敬愛）
2回戦 679	新垣　亜美 （刀根山）	2	9 － 15 15 － 6 15 － 10	1	丸山　瑠稀 （柴島）
2回戦 680	藤原　舞子 （東百舌鳥）	2	15 － 8 15 － 1 －	0	柿谷　鈴菜 （清水谷）

※現在の所、途中棄権の記録には対応できていません。

（第72回　大阪春季バドミントン競技会 兼 インターハイ予選）

2回戦 681	時國　愛子 （汎愛）	2	15 － 11 15 － 13 －	0	濱口　莉奈 （高津）
2回戦 682	古澤　瑞己 （東淀川）	2	15 － 11 15 － 11 －	0	住谷　明香 （四條畷）
2回戦 683	黒川　いつき （緑風冠）	2	15 － 11 15 － 9 －	0	藤井　ひな子 （生野）
2回戦 684	加藤　雪都 （山本）	2	15 － 8 15 － 2 －	0	鈴木　遥子 （北摂つばさ）
2回戦 685	奥野　菜々子 （東大谷）	2	15 － 7 15 － 2 －	0	工藤　菜々子 （国際滝井）
2回戦 686	中村　加純 （夕陽丘）	2	15 － 12 15 － 5 －	0	沖　明日香 （大谷）
2回戦 687	大辻　茉央 （今宮）	2	15 － 7 8 － 15 15 － 11	1	石橋　香澄海 （金蘭会）
2回戦 688	古藤　未琴 （芦間）	2	15 － 10 18 － 16 －	0	白井　結菜 （枚方）
2回戦 689	熊谷　萌佳 （阪南）	2	15 － 4 18 － 16 －	0	田中　朱音 （枚方津田）
2回戦 690	名田　愛良 （阿倍野）	2	15 － 11 15 － 6 －	0	佐藤　槙子 （ヌヴェール）
2回戦 691	原　なつみ （桜塚）	2	11 － 15 18 － 16 15 － 7	1	藤田　楓 （日新）
2回戦 692	辻橋　唯 （懐風館）	2	15 － 9 17 － 15 －	0	黒崎　涼香 （日根野）
2回戦 693	布目　千佳 （北千里）	2	15 － 9 15 － 5 －	0	中川　京香 （清教学園）
2回戦 694	中原　雪乃 （箕面自由）	2	15 － 6 15 － 0 －	0	木本　麻絢 （狭山）
2回戦 695	石田　麗梨 （成蹊女子）	2	15 － 6 15 － 10 －	0	窪田　有花 （長尾）
2回戦 696	佐藤　恵美 （市岡）	2	15 － 9 8 － 15 15 － 9	1	吉田　早穂 （国際大和田）
2回戦 697	門積　朋香 （春日丘）	2	15 － 13 15 － 9 －	0	稲次　由香莉 （関西大倉）
2回戦 698	矢田　れいら （大阪緑涼）	2	15 － 9 15 － 6 －	0	土井　望由 （泉陽）
2回戦 699	多田　萌花 （千里）	2	15 － 6 15 － 7 －	0	坂上　圭音 （佐野）
2回戦 700	鍵岡　萌音 （南）	W	－ － －	棄権	榎本　音々 （大阪）
2回戦 701	山本　由美 （センター）	2	15 － 10 15 － 11 －	0	小路　凛 （芥川）
2回戦 702	堀田　真帆 （茨木西）	2	15 － 13 15 － 11 －	0	後藤　愛里咲 （摂津）
2回戦 703	市場　若菜 （東住吉）	2	15 － 9 15 － 11 －	0	豆田　優 （東）
2回戦 704	玉置　優花 （旭）	2	15 － 8 15 － 13 －	0	宇都宮　早穂 （宣真）
2回戦 705	畠山　彩乃 （吹田東）	2	10 － 15 15 － 13 15 － 10	1	加藤　日茉里 （上宮）
2回戦 706	名取　瑞希 （久米田）	2	15 － 13 15 － 12 －	0	塩田　法郁 （茨木）
2回戦 707	辻井　南海 （園芸）	2	15 － 3 15 － 5 －	0	奥野　朋恵 （貝塚南）
2回戦 708	松尾　豊々子 （信愛学院）	2	15 － 5 15 － 6 －	0	中西　風美香 （鳳）
2回戦 709	遠藤　和花 （山田）	2	15 － 3 15 － 4 －	0	三谷　彩莉 （大塚）
2回戦 710	山下　彩乃 （大阪市立）	2	15 － 3 15 － 6 －	0	尾江　星海 （箕面東）
2回戦 711	倉橋　陽花 （布施）	2	12 － 15 15 － 12 15 － 8	1	朝川　柚希 （高石）
2回戦 712	山田　莉央 （千里青雲）	2	15 － 5 15 － 10 －	0	高峰　かほり （八尾）
2回戦 713	内田　和 （大阪女学院）	2	15 － 7 15 － 9 －	0	尾崎　優樹 （梅花）
2回戦 714	中谷　芽依 （大手前）	2	15 － 12 15 － 8 －	0	山田　彩佳 （刀根山）
2回戦 715	秋山　沙理亜 （住吉）	2	15 － 7 15 － 10 －	0	寺川　希星 （鶴見商業）
2回戦 716	細川　鈴菜 （花園）	2	15 － 9 15 － 8 －	0	水津　早紀 （今宮）
2回戦 717	仲村　多恵 （摂津）	2	15 － 7 15 － 5 －	0	小川　夏奈 （千里）
2回戦 718	林　帆夏 （咲くや）	2	15 － 10 15 － 12 －	0	笠井　麻滉 （久米田）
2回戦 719	松尾　優花 （港）	2	15 － 7 15 － 9 －	0	村山　光緒 （箕面自由）
2回戦 720	川本　明日香 （日根野）	2	15 － 4 15 － 11 －	0	神谷　真由 （芥川）

※現在の所、途中棄権の記録には対応できていません。

2回戦 721	林　杏香 （東住吉）	2	15 － 7 16 － 14 －	0	鎌田　歩 （清教学園）
2回戦 722	上林　瑞希 （関西大倉）	2	15 － 4 15 － 6 －	0	上野　綾香 （北野）
2回戦 723	亀山　彩月 （牧野）	2	15 － 10 15 － 13 －	0	川本　真衣 （大谷）
2回戦 724	白山　未晴 （狭山）	2	15 － 7 15 － 4 －	0	上野　希央子 （泉北）
2回戦 725	大村　里菜 （高槻北）	2	15 － 6 15 － 3 －	0	日比野　真羽 （信愛学院）
2回戦 726	鷲尾　美月 （汎愛）	2	15 － 7 15 － 8 －	0	弓削　実咲 （金蘭会）
2回戦 727	浅田　菜々美 （枚方津田）	2	11 － 15 15 － 4 15 － 8	1	江川　優音 （長野）
2回戦 728	交合　尋香 （OBF）	2	15 － 13 16 － 14 －	0	木内　夏実 （岸和田）
2回戦 729	黒木　穂乃香 （河南）	2	15 － 6 15 － 6 －	0	小林　海遥 （美原）
2回戦 730	西垣　佳苗 （大冠）	2	15 － 12 15 － 8 －	0	堀川　純加 （教附池田）
2回戦 731	阪本　瑠美 （大商大堺）	2	15 － 3 15 － 4 －	0	阿部　実莉 （夕陽丘学園）
2回戦 732	馬渕　真衣 （日新）	2	15 － 4 15 － 6 －	0	櫻井　ちはる （和泉）
2回戦 733	杉本　実優 （阿倍野）	2	15 － 11 15 － 4 －	0	柳樂　綾乃 （国際大和田）
2回戦 734	山本　実輝 （香里丘）	2	15 － 11 15 － 11 －	0	野田　優美 （市岡）
2回戦 735	武田　紗季 （交野）	2	15 － 10 15 － 3 －	0	金谷　侑奈 （槻の木）
2回戦 736	清水　里帆 （豊中）	2	15 － 5 15 － 7 －	0	松倉　由佳 （四天王学園）
2回戦 737	壷井　朝葵 （春日丘）	2	15 － 4 15 － 6 －	0	阪本　楓 （桜塚）
2回戦 738	中村　いずみ （八尾翠翔）	2	15 － 5 15 － 4 －	0	片岡　由菜 （吹田）
2回戦 739	竹内　優佳 （大産大附属）	2	15 － 10 11 － 15 15 － 11	1	武岡　彩乃 （常翔啓光）
2回戦 740	藤井　由樹 （センター）	2	15 － 10 15 － 5 －	0	平原　ひなた （近大附属）
2回戦 741	鳩岡　ゆうな （追手門）	2	15 － 0 15 － 2 －	0	的場　優芽 （東百舌鳥）
3回戦 742	伊藤　愛瑠 （生野）	2	15 － 5 15 － 3 －	0	永井　優那 （長尾）
3回戦 743	西川　真唯 （交野）	2	15 － 7 15 － 10 －	0	佐藤　美桜 （堺東）
3回戦 744	小野　亜矢加 （箕面）	2	15 － 8 12 － 15 15 － 10	1	伊藤　鞠那 （枚方）
3回戦 745	岩崎　笑美子 （和泉）	2	15 － 2 15 － 4 －	0	近藤　真利藻 （堺西）
3回戦 746	増原　和 （牧野）	2	15 － 11 15 － 11 －	0	長井　那生 （枚方なぎさ）
3回戦 747	畑中　琴弥 （大冠）	2	15 － 12 15 － 6 －	0	原田　紋奈 （鶴見商業）
3回戦 748	甲斐　ほのか （槻の木）	2	15 － 12 6 － 15 15 － 11	1	寺田　友捺 （大産大附属）
3回戦 749	新迫　咲稀 （日新）	2	15 － 10 15 － 8 －	0	浦上　ひかる （信愛学院）
3回戦 750	今井　亜優 （千里青雲）	2	15 － 5 15 － 6 －	0	中山　百合亜 （大塚）
3回戦 751	高島　綾菜 （西）	2	15 － 9 15 － 5 －	0	芳倉　風羽 （高石）
3回戦 752	高尾　理紗 （狭山）	2	15 － 11 12 － 15 15 － 10	1	坂中　聡美 （泉北）
3回戦 753	中山　日和 （久米田）	2	15 － 8 15 － 6 －	0	木下　美柚 （大手前）
3回戦 754	宮田　ゆうか （門真なみ）	2	15 － 9 18 － 16 －	0	吉田　帆乃佳 （東）
3回戦 755	尾関　千遥 （成蹊女子）	2	15 － 12 15 － 12 －	0	林　穂香 （大阪市立）
3回戦 756	橋本　未空 （国際大和田）	2	15 － 6 15 － 0 －	0	荒木　円奈 （三島）
3回戦 757	東新　知香 （今宮）	2	15 － 4 15 － 3 －	0	井上　紗帆 （布施）
3回戦 758	高橋　美帆 （北千里）	2	15 － 2 15 － 2 －	0	山中　瞳 （教附池田）
3回戦 759	中野　晴菜 （阿倍野）	2	15 － 10 13 － 15 15 － 9	1	日下部　優奈 （春日丘）
3回戦 760	上原　莉那 （豊中）	2	15 － 8 15 － 9 －	0	清水　理沙 （生野）

※現在の所、途中棄権の記録には対応できていません。

（第72回　大阪春季バドミントン競技会 兼 インターハイ予選）

3回戦 761	三上　眞彩 （OBF）	2	15 － 13 15 － 10 －	0	西谷　千莉奈 （香里丘）
3回戦 762	平松　玲夏 （山本）	2	15 － 10 15 － 8 －	0	足立　佳子 （箕面）
3回戦 763	西良　彩織 （千里）	2	15 － 10 15 － 13 －	0	布村　七海 （常翔啓光）
3回戦 764	安部　有理沙 （西）	2	15 － 2 15 － 9 －	0	中村　仁美 （国際大和田）
3回戦 765	米田　衣吹 （刀根山）	2	15 － 11 14 － 16 15 － 10	1	久木原　瑞季 （大阪市立）
3回戦 766	東山　優子 （箕面自由）	2	15 － 3 15 － 4 －	0	梅川　絢女 （泉陽）
3回戦 767	山口　奈央 （追手門）	2	15 － 12 15 － 10 －	0	谷　知里 （三島）
3回戦 768	藤村　美穂子 （関西大倉）	2	15 － 10 15 － 17 15 － 12	1	坂巻　佳奈 （鳳）
3回戦 769	古藤　紗弥 （近大附属）	2	12 － 15 20 － 18 15 － 13	1	入江　菜央 （東住吉）
3回戦 770	岸本　理央 （清水谷）	2	15 － 8 15 － 10 －	0	亀谷　七海 （金蘭会）
3回戦 771	澤田　佳方 （交野）	2	17 － 15 15 － 5 －	0	原　愛佳 （市岡）
3回戦 772	齋藤　由佳 （大手前）	2	15 － 8 15 － 6 －	0	山添　未侑 （日新）
3回戦 773	小谷　莉々夏 （山田）	2	15 － 6 15 － 6 －	0	田島　奈美 （大阪女学院）
3回戦 774	岡崎　あい （阿武野）	2	12 － 15 15 － 9 15 － 4	1	安松　瑞希 （信愛学院）
3回戦 775	内藤　伶奈 （夕陽丘）	2	15 － 9 15 － 13 －	0	前田　和音 （刀根山）
3回戦 776	南　綸花 （箕面自由）	2	15 － 6 15 － 12 －	0	工藤　咲季 （清教学園）
3回戦 777	越智　咲月 （摂津）	2	15 － 10 15 － 9 －	0	國澤　夏萌 （高槻北）
3回戦 778	武上　怜奈 （日新）	2	16 － 14 15 － 4 －	0	大野　莉歩 （センター）
3回戦 779	石田　夕菜 （緑風冠）	2	15 － 8 15 － 11 －	0	行藤　涼香 （敬愛）
3回戦 780	辻部　瑞穂 （近大附属）	2	15 － 6 14 － 16 15 － 5	1	山賀　遥 （常翔啓光）
3回戦 781	廣西　菜々子 （山田）	2	15 － 5 15 － 5 －	0	宮川　佳菜 （高石）
3回戦 782	井戸　佑葉 （追手門）	2	15 － 4 15 － 2 －	0	澤田　弥矢 （貝塚）
3回戦 783	金子　理南 （金蘭会）	2	15 － 6 15 － 10 －	0	豊川　美璃 （東）
3回戦 784	赤松　陽菜 （北野）	2	15 － 10 15 － 6 －	0	岡　春香 （東住吉）
3回戦 785	村田　結理 （成蹊女子）	2	15 － 4 15 － 4 －	0	永井　友梨 （三島）
3回戦 786	亀井　綾乃 （布施）	2	12 － 15 15 － 13 15 － 11	1	長﨑　朱莉 （門真なみ）
3回戦 787	石井　ななせ （千里青雲）	2	15 － 11 15 － 5 －	0	宮﨑　希梨 （泉陽）
3回戦 788	小池　一舞 （汎愛）	2	15 － 11 15 － 12 －	0	福原　唯 （皐が丘）
3回戦 789	村本　萌花 （春日丘）	2	15 － 13 15 － 13 －	0	近本　優里 （山本）
3回戦 790	池田　萌 （四條畷）	2	15 － 8 15 － 10 －	0	小笹　千雛 （花園）
3回戦 791	寺本　華 （北摂つばさ）	2	15 － 9 15 － 8 －	0	長野　絢香 （港）
3回戦 792	立津　桜 （高槻北）	2	15 － 8 15 － 6 －	0	臼杵　恵美子 （英真学園）
3回戦 793	石井　公留美 （市岡）	2	15 － 10 15 － 13 －	0	奥谷　茜 （美原）
3回戦 794	服部　真柚 （北千里）	2	16 － 14 15 － 17 15 － 12	1	笹本　央天 （柴島）
3回戦 795	寳　美鈴 （八尾）	2	16 － 14 13 － 15 15 － 12	1	田中　瑞季 （東住吉）
3回戦 796	中西　萌 （枚方津田）	2	15 － 1 15 － 7 －	0	齊藤　伶奈 （ヌヴェール）
3回戦 797	大下　真依 （信愛学院）	2	15 － 5 15 － 3 －	0	奥田　莉帆 （布施）
3回戦 798	長谷川　詩穏 （箕面）	2	15 － 5 15 － 5 －	0	楞野　由佳梨 （国際大和田）
3回戦 799	塚村　仁美 （高津）	2	11 － 15 16 － 14 15 － 8	1	中村　萌 （刀根山）
3回戦 800	津曲　花 （大阪市立）	2	15 － 4 15 － 7 －	0	渡邊　和花 （OBF）

※現在の所、途中棄権の記録には対応できていません。

3回戦 801	川口　紗和 （茨木）	2	12 － 15 15 － 12 15 － 11	1	猿渡　春菜 （園芸）
3回戦 802	井上　心 （上宮）	2	15 － 4 15 － 7 －	0	佐々木　春奈 （八尾翠翔）
3回戦 803	喜多　生美 （池田）	2	16 － 14 18 － 16 －	0	櫻井　佳綸 （阿倍野）
3回戦 804	大田　京和 （旭）	2	11 － 15 15 － 13 15 － 11	1	柚木　瞳子 （千里）
3回戦 805	畑澤　美乃莉 （交野）	2	15 － 10 15 － 10 －	0	関藤　佑奈 （関西大倉）
3回戦 806	犬飼　真美 （刀根山）	2	15 － 10 15 － 11 －	0	塩田　美空 （摂津）
3回戦 807	藤本　光咲 （追手門）	2	15 － 3 15 － 11 －	0	丸岡　瑞歩 （関西大倉）
3回戦 808	辻　若菜 （泉陽）	2	15 － 5 15 － 4 －	0	松下　華乃 （住吉）
3回戦 809	斉藤　祐希乃 （工芸）	2	7 － 15 15 － 6 15 － 1	1	尾井　茜 （帝塚山学院）
3回戦 810	高西　星菜 （花園）	2	15 － 9 15 － 5 －	0	三原　沙梨 （センター）
3回戦 811	川崎　真実 （芦間）	2	15 － 7 15 － 12 －	0	山尾　知加 （上宮）
3回戦 812	小野　真波 （交野）	2	16 － 14 16 － 14 －	0	阿部　千咲 （港）
3回戦 813	浅野　華 （信愛学院）	2	15 － 7 15 － 11 －	0	下村　優月 （鳳）
3回戦 814	笹岡　由莉 （長野）	2	15 － 10 15 － 7 －	0	石澤　明希 （大阪緑涼）
3回戦 815	玉置　みわ （千里）	2	15 － 6 15 － 12 －	0	岩井　未来 （箕面）
3回戦 816	阪口　歩 （高津）	2	15 － 7 15 － 8 －	0	齊藤　晴香 （八尾）
3回戦 817	願野　奈未稀 （大冠）	2	15 － 13 15 － 10 －	0	岩見　悠 （布施）
3回戦 818	木浦　雪乃 （茨木）	2	15 － 7 7 － 15 17 － 15	1	丸山　春菜 （東百舌鳥）
3回戦 819	本田　日菜乃 （和泉）	2	15 － 12 15 － 4 －	0	猪原　瑠夏 （日根野）
3回戦 820	大西　瑞穂 （生野）	2	15 － 10 15 － 8 －	0	宮武　由依 （桜塚）
3回戦 821	三坂　莉穂 （山田）	2	15 － 6 15 － 12 －	0	田中　心萌 （園芸）
3回戦 822	野田　ちより （枚方津田）	2	16 － 14 15 － 4 －	0	白川　瑞 （長尾）
3回戦 823	佐藤　歩奈 （日根野）	2	15 － 9 15 － 7 －	0	山尾　真友香 （西）
3回戦 824	大東　優歩 （夕陽丘学園）	2	15 － 12 13 － 15 15 － 10	1	神部　ひかる （芥川）
3回戦 825	池部　鈴菜 （箕面）	2	15 － 6 15 － 11 －	0	金瀬　瑠華 （東住吉）
3回戦 826	小夷　ひなた （高槻北）	2	15 － 12 10 － 15 15 － 12	1	蔦谷　馨子 （阿倍野）
3回戦 827	中　琴未 （成蹊女子）	2	16 － 18 15 － 9 15 － 6	1	沖永　梅花 （枚方なぎさ）
3回戦 828	八木　穂ノ香 （大商大堺）	2	15 － 7 15 － 5 －	0	三橋　茉紘 （堺東）
3回戦 829	神上園　詩音 （北千里）	2	15 － 5 15 － 12 －	0	田中　千夏 （大塚）
3回戦 830	岸　朋香 （今宮）	2	15 － 3 15 － 0 －	0	魚野　美羽 （高石）
3回戦 831	吉本　萌々花 （皐が丘）	2	10 － 15 15 － 9 15 － 13	1	山崎　里咲 （豊中）
3回戦 832	七野　葵 （花園）	2	15 － 11 15 － 5 －	0	高田　穂瑠 （懐風館）
3回戦 833	川又　美結 （四條畷）	2	11 － 15 15 － 11 16 － 14	1	網干　朱音 （常翔啓光）
3回戦 834	三角　有未 （清教学園）	2	15 － 9 15 － 9 －	0	岡崎　りの （緑風冠）
3回戦 835	木村　燦里 （旭）	2	15 － 17 15 － 13 15 － 12	1	武輪　のぞみ （久米田）
3回戦 836	河上　華子 （北野）	2	15 － 8 15 － 5 －	0	萬　未帆 （鳳）
3回戦 837	村田　彩花 （東）	2	15 － 5 15 － 9 －	0	大聖　彩華 （藤井寺）
3回戦 838	石川　里咲 （英真学園）	2	15 － 7 15 － 3 －	0	深井　愛生 （南）
3回戦 839	田中　里奈 （国際大和田）	2	15 － 10 15 － 11 －	0	中里　花菜 （春日丘）
3回戦 840	原口　木乃葉 （緑風冠）	2	15 － 7 11 － 15 15 － 8	1	赤井　彩夏 （芦間）

※現在の所、途中棄権の記録には対応できていません。

3回戦 841	徳山　夏生 （茨木西）	2	15 － 13 18 － 16 －	0	兵頭　可奈子 （箕面）
3回戦 842	藤本　ひかり （香里丘）	2	15 － 7 15 － 6 －	0	本島　穂実 （東）
3回戦 843	菊地　江里子 （刀根山）	2	5 － 15 15 － 2 15 － 9	1	林　奈々美 （和泉）
3回戦 844	小谷　菜摘 （大冠）	2	15 － 11 15 － 11 －	0	板東　琴未 （高石）
3回戦 845	茅野　黎花 （成蹊女子）	2	15 － 9 15 － 5 －	0	森澤　裕莉 （ヌヴェール）
3回戦 846	奥野　実乃里 （山田）	2	15 － 12 15 － 13 －	0	野村　花菜 （阪南）
3回戦 847	菊山　佳織 （高槻北）	2	15 － 11 15 － 10 －	0	山本　須弥子 （汎愛）
3回戦 848	岸田　菜優子 （夕陽丘学園）	2	15 － 5 15 － 11 －	0	渡邉　綾音 （八尾）
3回戦 849	西村　唯花 （北千里）	2	16 － 14 15 － 12 －	0	橋元　美空 （センター）
3回戦 850	上川路　すず （日新）	2	15 － 10 15 － 12 －	0	児玉　花菜 （久米田）
3回戦 851	川合　未紗 （箕面自由）	2	15 － 11 15 － 12 －	0	永長　美羽 （河南）
3回戦 852	竹田　仲杏 （布施）	2	15 － 12 15 － 3 －	0	西口　優衣 （箕面東）
3回戦 853	吉岡　意都 （金蘭会）	2	15 － 3 15 － 8 －	0	金﨑　結子 （旭）
3回戦 854	安松　琳音 （信愛学院）	2	15 － 2 15 － 8 －	0	松井　理紗 （教附池田）
3回戦 855	齊藤　未来 （千里青雲）	2	13 － 15 15 － 8 15 － 5	1	岡田　美優 （宣真）
3回戦 856	名越　友萌 （芥川）	2	8 － 15 15 － 9 15 － 10	1	髙谷　綾香 （関西大倉）
3回戦 857	森本　紀里佳 （市岡）	2	15 － 6 15 － 8 －	0	大西　なずな （大阪）
3回戦 858	宮副　杏花 （今宮）	2	15 － 8 16 － 14 －	0	安藤　依里 （常翔啓光）
3回戦 859	寶谷　麻衣 （香里丘）	2	15 － 11 5 － 15 16 － 14	1	堤　優衣 （近大附属）
3回戦 860	田辺　藍梨 （刀根山）	2	15 － 12 15 － 12 －	0	久門　舞香 （上宮）
3回戦 861	中村　千夏 （成蹊女子）	2	15 － 13 15 － 8 －	0	児島　咲樹 （東）
3回戦 862	木村　遥花 （摂津）	2	15 － 3 15 － 8 －	0	泊口　初 （泉大津）
3回戦 863	小堀端　愛蘭 （港）	2	15 － 9 15 － 10 －	0	伊藤　圭那 （長尾）
3回戦 864	竹田　沙樹 （千里）	2	15 － 12 15 － 11 －	0	中橋　祐衣 （大手前）
3回戦 865	小倉　千佳 （牧野）	2	20 － 18 15 － 7 －	0	左近　奈未 （貝塚）
3回戦 866	辻﨑　鈴菜 （槻の木）	2	9 － 15 15 － 12 15 － 12	1	村上　優月 （清教学園）
3回戦 867	金田　成美 （枚方）	2	15 － 12 15 － 13 －	0	籠谷　月菜 （貝塚南）
3回戦 868	岡﨑　美咲 （八尾）	2	15 － 9 8 － 15 15 － 12	1	澤田　海里 （阿倍野）
3回戦 869	中原　千奈美 （大商大堺）	2	11 － 15 15 － 8 15 － 9	1	山崎　朱理 （柴島）
3回戦 870	守屋　ひなた （大阪緑涼）	2	15 － 11 15 － 10 －	0	倉田　初音 （上宮）
3回戦 871	渡邊　彩乃 （大商大堺）	2	15 － 11 15 － 7 －	0	田中　かれん （槻の木）
3回戦 872	金児　莉沙 （枚方）	2	14 － 16 15 － 9 21 － 20	1	長谷川　悠羽 （牧野）
3回戦 873	長岡　花瀬 （三島）	2	15 － 2 15 － 10 －	0	藤内　菜月 （高石）
3回戦 874	冨田　くるみ （箕面）	2	15 － 12 15 － 11 －	0	堀口　莉玖 （千里）
3回戦 875	藤田　紗帆 （生野）	2	15 － 8 15 － 5 －	0	大迫　杏樹 （大冠）
3回戦 876	樗木　沙耶 （市岡）	2	15 － 11 15 － 7 －	0	山本　利静 （大産大附属）
3回戦 877	前田　ほのか （長尾）	2	15 － 10 15 － 9 －	0	小竹　葉月 （汎愛）
3回戦 878	荒井　紗玖良 （山田）	2	15 － 9 15 － 6 －	0	橋本　彩華 （豊島）
3回戦 879	吉原　快 （大手前）	2	15 － 10 15 － 8 －	0	田村　栞 （河南）
3回戦 880	塚本　朱希 （大塚）	2	15 － 10 15 － 12 －	0	中村　希望 （茨木）

※現在の所、途中棄権の記録には対応できていません。

3回戦 881	多田　涼夏 （住吉商業）	2	15 － 10 15 － 12 －	0	美藤　涼香 （桜塚）
3回戦 882	出口　心咲 （狭山）	2	15 － 13 10 － 15 15 － 11	1	菅原　こはる （東淀川）
3回戦 883	岡田　優希 （梅花）	2	8 － 15 16 － 14 15 － 12	1	森川　真衣 （泉陽）
3回戦 884	中濱　琴乃 （阿倍野）	2	15 － 11 9 － 15 16 － 14	1	横山　こなみ （高槻北）
3回戦 885	國行　香里 （北千里）	2	15 － 9 15 － 4 －	0	竹内　和凛 （交野）
3回戦 886	猪膝　大空 （今宮）	2	15 － 11 15 － 5 －	0	山下　亜実香 （夕陽丘）
3回戦 887	井戸　千尋 （千里青雲）	2	8 － 15 15 － 9 15 － 9	1	和田　百々葉 （北野）
3回戦 888	清家　由唯 （千里）	2	15 － 9 15 － 10 －	0	櫻井　晴捺 （枚方）
3回戦 889	杉山　千歩 （みどり清朋）	2	15 － 12 15 － 13 －	0	植村　紗季 （豊中）
3回戦 890	石川　芹 （八尾翠翔）	2	15 － 9 15 － 10 －	0	佐藤　美沙希 （大阪）
3回戦 891	服部　天音 （日新）	2	15 － 8 15 － 4 －	0	草場　友香 （布施）
3回戦 892	服部　祐未 （汎愛）	2	10 － 15 15 － 9 15 － 5	1	三上　有紗 （金蘭会）
3回戦 893	村上　茉優 （宣真）	2	15 － 9 15 － 9 －	0	谷田　純菜 （OBF）
3回戦 894	花谷　胡桃 （信愛学院）	2	15 － 6 15 － 8 －	0	関　ひらら （茨木）
3回戦 895	土井　来未 （日根野）	2	15 － 6 15 － 5 －	0	平井　すず （東住吉）
3回戦 896	山﨑　姫華 （旭）	2	15 － 4 17 － 15 －	0	近藤　愛梨 （追手門）
3回戦 897	川口　葵 （山本）	2	15 － 10 15 － 11 －	0	加藤　美咲 （春日丘）
3回戦 898	渡邊　光玲 （緑風冠）	2	15 － 11 15 － 12 －	0	日高　愛悠 （箕面自由）
3回戦 899	左近　天海 （刀根山）	2	15 － 9 15 － 11 －	0	野間　想 （佐野）
3回戦 900	芦田　多佳音 （センター）	2	15 － 8 18 － 16 －	0	髙松　真尋 （藤井寺）
3回戦 901	高野　茜 （英真学園）	2	15 － 10 15 － 10 －	0	井上　有彩 （成蹊女子）
3回戦 902	川本　芽吹 （山田）	2	15 － 5 15 － 5 －	0	石川　優希 （西）
3回戦 903	寺岡　彩乃 （大塚）	2	19 － 17 16 － 14 －	0	東　知優 （阿倍野）
3回戦 904	門田　真奈 （今宮）	2	15 － 6 15 － 7 －	0	宅間　愛華 （旭）
3回戦 905	照山　春花 （槻の木）	2	13 － 15 15 － 7 15 － 8	1	高田　桃花 （ヌヴェール）
3回戦 906	山口　華穂 （南）	2	7 － 15 15 － 9 15 － 10	1	長谷川　夏希 （刀根山）
3回戦 907	森　萌黄 （東住吉）	2	15 － 11 15 － 9 －	0	泉川　亜由 （泉陽）
3回戦 908	野口　日笑 （大阪緑涼）	2	15 － 7 15 － 10 －	0	中野　帆香 （日根野）
3回戦 909	北井　海玖 （大阪）	2	16 － 14 15 － 12 －	0	道岡　汀 （摂津）
3回戦 910	本田　沙希 （花園）	2	17 － 15 15 － 6 －	0	立石　桜 （和泉）
3回戦 911	笠原　里紗 （大商大堺）	2	15 － 0 15 － 11 －	0	越智　希 （宣真）
3回戦 912	山本　知里 （狭山）	2	15 － 13 9 － 15 15 － 9	1	松尾　祐奈 （箕面）
3回戦 913	中村　文香 （豊中）	2	15 － 5 15 － 8 －	0	藤井　優奈 （門真なみ）
3回戦 914	中西　紗希 （布施）	2	15 － 13 15 － 13 －	0	和田　陽向 （東淀川）
3回戦 915	徳永　彩花 （芦間）	2	15 － 12 15 － 7 －	0	中田　百音 （夕陽丘）
3回戦 916	中澤　若葉 （清教学園）	2	15 － 8 15 － 6 －	0	森田　梨那 （八尾翠翔）
3回戦 917	上田　亜希子 （交野）	2	15 － 6 15 － 2 －	0	長山　凛子 （守口東）
3回戦 918	岸本　望 （成蹊女子）	2	15 － 10 15 － 10 －	0	山元　芙結子 （北千里）
3回戦 919	妹尾　りな （香里丘）	2	15 － 5 15 － 11 －	0	和久田　美咲 （吹田東）
3回戦 920	齊藤　千夏 （北摂つばさ）	2	15 － 13 15 － 12 －	0	上岡　雅 （芥川）

※現在の所、途中棄権の記録には対応できていません。

3回戦 921	小川　実希子 （上宮）	2	15 － 3 15 － 4 －	0	山内　多愛 （住吉）
3回戦 922	蔵園　絢花 （旭）	2	15 － 12 15 － 9 －	0	奥薗　みなみ （夕陽丘学園）
3回戦 923	杉森　羽夏 （港）	2	15 － 7 15 － 4 －	0	河内　亜桜 （堺西）
3回戦 924	平井　凜香 （追手門）	2	8 － 15 15 － 9 15 － 7	1	八島　美奈 （大阪市立）
3回戦 925	星谷　愛佳理 （茨木）	2	15 － 11 12 － 15 15 － 8	1	石中　温香 （常翔啓光）
3回戦 926	市村　有彩 （千里青雲）	2	19 － 17 15 － 6 －	0	濱　風雅 （箕面自由）
3回戦 927	熊谷　美優 （北野）	2	15 － 11 15 － 11 －	0	橋野　莉奈 （東百舌鳥）
3回戦 928	岩本　真由美 （大阪女学院）	2	15 － 8 15 － 9 －	0	林　茉生 （今宮）
3回戦 929	田中　寧葵 （市岡）	2	15 － 6 15 － 8 －	0	竹田　桃佳 （枚方なぎさ）
3回戦 930	橋爪　美優 （枚方津田）	2	15 － 4 15 － 7 －	0	大本　咲樹 （阿倍野）
3回戦 931	藤原　真奈美 （大冠）	2	15 － 5 15 － 5 －	0	大西　那奈 （関西大倉）
3回戦 932	平野　ひなた （大商学園）	2	15 － 2 15 － 7 －	0	岡　優稀乃 （泉大津）
3回戦 933	本田　珠美 （柴島）	2	16 － 14 15 － 8 －	0	西岡　杏莉 （信愛学院）
3回戦 934	高橋　薫乃 （信愛学院）	2	15 － 5 15 － 3 －	0	草野　千夏 （花園）
3回戦 935	京極　萌花 （大塚）	2	15 － 12 15 － 11 －	0	壺井　梨緒 （関西大倉）
3回戦 936	達富　萌 （生野）	2	15 － 11 15 － 8 －	0	五和宮　未奈海 （大阪市立）
3回戦 937	阪口　裕香 （岸和田）	2	15 － 9 15 － 13 －	0	北田　野乃花 （牧野）
3回戦 938	張尾　百華 （東淀川）	2	15 － 10 15 － 5 －	0	辻　薫乃 （千里青雲）
3回戦 939	松田　桃子 （三島）	2	15 － 8 15 － 0 －	0	森本　扇由 （富田林）
3回戦 940	三浦　佳南 （山田）	2	15 － 8 15 － 10 －	0	柳　美来 （箕面自由）
3回戦 941	米谷　彩美 （門真なみ）	2	12 － 15 15 － 13 15 － 13	1	鈴木　美翼 （大阪緑涼）
3回戦 942	森田　友来子 （四條畷）	2	15 － 13 15 － 4 －	0	住山　紗穂 （千里）
3回戦 943	高尾　千紗姫 （箕面）	2	16 － 14 15 － 11 －	0	櫻井　優亜 （泉北）
3回戦 944	兼子　有里菜 （大手前）	2	15 － 10 11 － 15 15 － 11	1	山下　いおり （南）
3回戦 945	岩津　泉美 （八尾翠翔）	2	15 － 10 15 － 8 －	0	吉本　早希 （梅花）
3回戦 946	久代　若菜 （清教学園）	2	15 － 5 15 － 5 －	0	森谷　涼風 （工芸）
3回戦 947	市橋　美佐子 （成蹊女子）	2	15 － 7 15 － 5 －	0	板東　桃花 （夕陽丘学園）
3回戦 948	松尾　楓 （皐が丘）	2	15 － 10 15 － 7 －	0	星加　碧衣 （上宮）
3回戦 949	桑田　はるか （夕陽丘）	2	15 － 13 15 － 5 －	0	木下　紗希 （豊中）
3回戦 950	武笠　真依 （日新）	2	15 － 7 15 － 9 －	0	南　那奈 （国際大和田）
3回戦 951	山﨑　優希 （緑風冠）	2	7 － 15 15 － 13 17 － 15	1	西元　愛理 （北千里）
3回戦 952	金田　のどか （上宮）	2	15 － 8 15 － 11 －	0	依田　千亜 （佐野）
3回戦 953	松井　綾里 （教附池田）	2	15 － 2 15 － 12 －	0	宮本　陽菜 （貝塚）
3回戦 954	矢野　三佐子 （布施）	2	16 － 14 15 － 1 －	0	加藤　舞 （近大附属）
3回戦 955	午菴　くるみ （槻の木）	2	11 － 15 15 － 13 19 － 17	1	白井　亜実 （大阪）
3回戦 956	西野　友月 （農芸）	2	17 － 15 15 － 5 －	0	深海　彩音 （旭）
3回戦 957	奥田　初夏 （摂津）	2	15 － 6 15 － 11 －	0	髙木　栞里 （東大谷）
3回戦 958	木村　夏菜 （金蘭会）	2	15 － 10 15 － 11 －	0	上本　佳代 （成蹊女子）
3回戦 959	中井　美来 （大商大堺）	2	15 － 3 15 － 2 －	0	竹下　穂乃香 （泉陽）
3回戦 960	藤本　有須 （枚方なぎさ）	2	15 － 7 15 － 8 －	0	吉田　彩純 （大産大附属）

※現在の所、途中棄権の記録には対応できていません。

3回戦 961	小川　桃果 （大冠）	2	15 － 4 15 － 3 －	0	木藤　紬 （芦間）
3回戦 962	梅園　まりん （刀根山）	2	17 － 15 13 － 15 17 － 15	1	細川　珠実 （茨木）
3回戦 963	原　渚紗 （花園）	2	15 － 9 15 － 11 －	0	照屋　優衣 （久米田）
3回戦 964	酒井　晶帆 （鶴見商業）	2	15 － 6 15 － 3 －	0	鯉森　智里 （ヌヴェール）
3回戦 965	横佐古　菜々 （東）	2	15 － 7 15 － 8 －	0	内藤　早希 （芥川）
3回戦 966	津曲　小麦 （牧野）	2	15 － 10 10 － 15 15 － 12	1	新垣　亜美 （刀根山）
3回戦 967	時國　愛子 （汎愛）	2	15 － 7 13 － 15 15 － 9	1	藤原　舞子 （東百舌鳥）
3回戦 968	黒川　いつき （緑風冠）	2	15 － 10 15 － 7 －	0	古澤　瑞己 （東淀川）
3回戦 969	加藤　雪都 （山本）	2	15 － 8 15 － 13 －	0	奥野　菜々子 （東大谷）
3回戦 970	大辻　茉央 （今宮）	2	15 － 13 15 － 6 －	0	中村　加純 （夕陽丘）
3回戦 971	古藤　未琴 （芦間）	2	15 － 8 17 － 15 －	0	熊谷　萌佳 （阪南）
3回戦 972	原　なつみ （桜塚）	2	15 － 10 16 － 14 －	0	名田　愛良 （阿倍野）
3回戦 973	布目　千佳 （北千里）	2	15 － 4 15 － 4 －	0	辻橋　唯 （懐風館）
3回戦 974	中原　雪乃 （箕面自由）	2	15 － 11 15 － 9 －	0	石田　麗梨 （成蹊女子）
3回戦 975	佐藤　恵美 （市岡）	2	15 － 12 15 － 9 －	0	門積　朋香 （春日丘）
3回戦 976	矢田　れいら （大阪緑涼）	2	15 － 9 15 － 12 －	0	多田　萌花 （千里）
3回戦 977	山本　由美 （センター）	2	15 － 13 15 － 5 －	0	鍵岡　萌音 （南）
3回戦 978	市場　若菜 （東住吉）	2	15 － 11 15 － 6 －	0	堀田　真帆 （茨木西）
3回戦 979	玉置　優花 （旭）	2	15 － 10 15 － 8 －	0	畠山　彩乃 （吹田東）
3回戦 980	辻井　南海 （園芸）	2	15 － 8 15 － 7 －	0	名取　瑞希 （久米田）
3回戦 981	遠藤　和花 （山田）	2	15 － 12 15 － 7 －	0	松尾　豊々子 （信愛学院）
3回戦 982	山下　彩乃 （大阪市立）	2	15 － 4 15 － 4 －	0	倉橋　陽花 （布施）
3回戦 983	山田　莉央 （千里青雲）	2	15 － 8 15 － 9 －	0	内田　和 （大阪女学院）
3回戦 984	中谷　芽依 （大手前）	2	15 － 13 15 － 9 －	0	秋山　沙理亜 （住吉）
3回戦 985	仲村　多恵 （摂津）	2	15 － 5 15 － 5 －	0	細川　鈴菜 （花園）
3回戦 986	松尾　優花 （港）	2	15 － 9 15 － 5 －	0	林　帆夏 （咲くや）
3回戦 987	林　杏香 （東住吉）	2	15 － 4 7 － 15 15 － 9	1	川本　明日香 （日根野）
3回戦 988	上林　瑞希 （関西大倉）	2	15 － 3 15 － 3 －	0	亀山　彩月 （牧野）
3回戦 989	大村　里菜 （高槻北）	2	15 － 3 15 － 8 －	0	白山　未晴 （狭山）
3回戦 990	浅田　菜々美 （枚方津田）	2	15 － 8 9 － 15 15 － 11	1	鷲尾　美月 （汎愛）
3回戦 991	交合　尋香 （OBF）	2	15 － 9 11 － 15 16 － 14	1	黒木　穂乃香 （河南）
3回戦 992	阪本　瑠美 （大商大堺）	2	15 － 8 15 － 9 －	0	西垣　佳苗 （大冠）
3回戦 993	杉本　実優 （阿倍野）	2	15 － 6 15 － 11 －	0	馬渕　真衣 （日新）
3回戦 994	武田　紗季 （交野）	2	15 － 6 15 － 2 －	0	山本　実輝 （香里丘）
3回戦 995	壷井　朝葵 （春日丘）	2	15 － 12 15 － 7 －	0	清水　里帆 （豊中）
3回戦 996	竹内　優佳 （大産大附属）	2	15 － 13 15 － 8 －	0	中村　いずみ （八尾翠翔）
3回戦 997	鳩岡　ゆうな （追手門）	2	15 － 5 15 － 7 －	0	藤井　由樹 （センター）
4回戦 998	伊藤　愛瑠 （生野）	2	15 － 2 15 － 3 －	0	西川　真唯 （交野）
4回戦 999	岩崎　笑美子 （和泉）	2	15 － 2 15 － 4 －	0	小野　亜矢加 （箕面）
4回戦 1000	増原　和 （牧野）	2	17 － 19 15 － 7 17 － 15	1	畑中　琴弥 （大冠）

※現在の所、途中棄権の記録には対応できていません。

（第72回　大阪春季バドミントン競技会 兼 インターハイ予選）

4回戦 1001	新迫　咲稀 （日新）	2	15 － 10 16 － 14 －	0	甲斐　ほのか （槻の木）
4回戦 1002	今井　亜優 （千里青雲）	2	15 － 5 15 － 11 －	0	高島　綾菜 （西）
4回戦 1003	高尾　理紗 （狭山）	2	7 － 15 15 － 9 16 － 14	1	中山　日和 （久米田）
4回戦 1004	宮田　ゆうか （門真なみ）	2	21 － 20 13 － 15 15 － 11	1	尾関　千遥 （成蹊女子）
4回戦 1005	橋本　未空 （国際大和田）	2	13 － 15 15 － 13 15 － 12	1	東新　知香 （今宮）
4回戦 1006	高橋　美帆 （北千里）	2	15 － 3 15 － 4 －	0	中野　晴菜 （阿倍野）
4回戦 1007	三上　眞彩 （OBF）	2	12 － 15 15 － 7 15 － 9	1	上原　莉那 （豊中）
4回戦 1008	西良　彩織 （千里）	2	15 － 11 15 － 8 －	0	平松　玲夏 （山本）
4回戦 1009	米田　衣吹 （刀根山）	2	15 － 9 15 － 12 －	0	安部　有理沙 （西）
4回戦 1010	東山　優子 （箕面自由）	2	15 － 11 15 － 11 －	0	山口　奈央 （追手門）
4回戦 1011	古藤　紗弥 （近大附属）	2	15 － 11 15 － 9 －	0	藤村　美穂子 （関西大倉）
4回戦 1012	岸本　理央 （清水谷）	2	15 － 12 15 － 11 －	0	澤田　佳方 （交野）
4回戦 1013	小谷　莉々夏 （山田）	2	15 － 7 15 － 13 －	0	齋藤　由佳 （大手前）
4回戦 1014	内藤　伶奈 （夕陽丘）	2	11 － 15 15 － 12 15 － 13	1	岡崎　あい （阿武野）
4回戦 1015	南　綸花 （箕面自由）	2	6 － 15 15 － 8 15 － 7	1	越智　咲月 （摂津）
4回戦 1016	石田　夕菜 （緑風冠）	2	15 － 17 15 － 12 15 － 13	1	武上　怜奈 （日新）
4回戦 1017	辻部　瑞穂 （近大附属）	2	16 － 14 11 － 15 15 － 11	1	廣西　菜々子 （山田）
4回戦 1018	金子　理南 （金蘭会）	2	15 － 5 21 － 20 －	0	井戸　佑葉 （追手門）
4回戦 1019	赤松　陽菜 （北野）	2	15 － 13 15 － 11 －	0	村田　結理 （成蹊女子）
4回戦 1020	石井　ななせ （千里青雲）	2	15 － 9 15 － 10 －	0	亀井　綾乃 （布施）
4回戦 1021	村本　萌花 （春日丘）	2	15 － 4 15 － 8 －	0	小池　一舞 （汎愛）
4回戦 1022	池田　萌 （四條畷）	2	15 － 11 13 － 15 15 － 8	1	寺本　華 （北摂つばさ）
4回戦 1023	立津　桜 （高槻北）	2	15 － 13 15 － 6 －	0	石井　公留美 （市岡）
4回戦 1024	服部　真柚 （北千里）	2	15 － 12 14 － 16 15 － 8	1	寳　美鈴 （八尾）
4回戦 1025	大下　真依 （信愛学院）	2	15 － 12 15 － 8 －	0	中西　萌 （枚方津田）
4回戦 1026	長谷川　詩穏 （箕面）	2	11 － 15 15 － 4 15 － 7	1	塚村　仁美 （高津）
4回戦 1027	津曲　花 （大阪市立）	2	15 － 10 15 － 11 －	0	川口　紗和 （茨木）
4回戦 1028	喜多　生美 （池田）	2	15 － 11 15 － 7 －	0	井上　心 （上宮）
4回戦 1029	畑澤　美乃莉 （交野）	2	15 － 10 15 － 12 －	0	大田　京和 （旭）
4回戦 1030	犬飼　真美 （刀根山）	2	15 － 10 15 － 8 －	0	藤本　光咲 （追手門）
4回戦 1031	辻　若菜 （泉陽）	2	15 － 11 15 － 11 －	0	斉藤　祐希乃 （工芸）
4回戦 1032	高西　星菜 （花園）	2	15 － 6 15 － 8 －	0	川崎　真実 （芦間）
4回戦 1033	浅野　華 （信愛学院）	2	15 － 10 15 － 13 －	0	小野　真波 （交野）
4回戦 1034	笹岡　由莉 （長野）	2	15 － 9 15 － 6 －	0	玉置　みわ （千里）
4回戦 1035	願野　奈未稀 （大冠）	2	8 － 15 15 － 9 15 － 8	1	阪口　歩 （高津）
4回戦 1036	木浦　雪乃 （茨木）	2	3 － 15 15 － 10 15 － 10	1	本田　日菜乃 （和泉）
4回戦 1037	三坂　莉穂 （山田）	2	9 － 15 15 － 12 15 － 6	1	大西　瑞穂 （生野）
4回戦 1038	野田　ちより （枚方津田）	2	15 － 8 15 － 6 －	0	佐藤　歩奈 （日根野）
4回戦 1039	池部　鈴菜 （箕面）	2	15 － 10 15 － 13 －	0	大東　優歩 （夕陽丘学園）
4回戦 1040	中　琴未 （成蹊女子）	2	15 － 8 15 － 7 －	0	小夷　ひなた （高槻北）

※現在の所、途中棄権の記録には対応できていません。

（第72回　大阪春季バドミントン競技会 兼 インターハイ予選）

4回戦 1041	神上園　詩音 （北千里）	2	15 － 10 15 － 12 －	0	八木　穂ノ香 （大商大堺）
4回戦 1042	岸　朋香 （今宮）	2	15 － 8 15 － 11 －	0	吉本　萌々花 （皐が丘）
4回戦 1043	川又　美結 （四條畷）	2	15 － 12 15 － 7 －	0	七野　葵 （花園）
4回戦 1044	木村　燦里 （旭）	2	15 － 10 15 － 12 －	0	三角　有未 （清教学園）
4回戦 1045	村田　彩花 （東）	2	15 － 8 15 － 10 －	0	河上　華子 （北野）
4回戦 1046	石川　里咲 （英真学園）	2	15 － 5 15 － 10 －	0	田中　里奈 （国際大和田）
4回戦 1047	原口　木乃葉 （緑風冠）	2	15 － 12 16 － 14 －	0	徳山　夏生 （茨木西）
4回戦 1048	菊地　江里子 （刀根山）	2	15 － 12 15 － 7 －	0	藤本　ひかり （香里丘）
4回戦 1049	茅野　黎花 （成蹊女子）	2	16 － 14 11 － 15 15 － 11	1	小谷　菜摘 （大冠）
4回戦 1050	奥野　実乃里 （山田）	2	15 － 4 19 － 17 －	0	菊山　佳織 （高槻北）
4回戦 1051	西村　唯花 （北千里）	2	15 － 4 15 － 3 －	0	岸田　菜優子 （夕陽丘学園）
4回戦 1052	川合　未紗 （箕面自由）	2	13 － 15 15 － 13 18 － 16	1	上川路　すず （日新）
4回戦 1053	吉岡　意都 （金蘭会）	2	15 － 4 15 － 5 －	0	竹田　仲杏 （布施）
4回戦 1054	齊藤　未来 （千里青雲）	2	19 － 17 9 － 15 17 － 15	1	安松　琳音 （信愛学院）
4回戦 1055	名越　友萌 （芥川）	2	15 － 13 11 － 15 15 － 12	1	森本　紀里佳 （市岡）
4回戦 1056	寶谷　麻衣 （香里丘）	2	15 － 9 15 － 5 －	0	宮副　杏花 （今宮）
4回戦 1057	中村　千夏 （成蹊女子）	2	15 － 12 15 － 8 －	0	田辺　藍梨 （刀根山）
4回戦 1058	木村　遥花 （摂津）	2	15 － 11 15 － 11 －	0	小堀端　愛蘭 （港）
4回戦 1059	竹田　沙樹 （千里）	2	15 － 13 15 － 8 －	0	小倉　千佳 （牧野）
4回戦 1060	辻﨑　鈴菜 （槻の木）	2	15 － 11 15 － 9 －	0	金田　成美 （枚方）
4回戦 1061	中原　千奈美 （大商大堺）	2	15 － 13 15 － 11 －	0	岡﨑　美咲 （八尾）
4回戦 1062	守屋　ひなた （大阪緑涼）	2	13 － 15 15 － 7 16 － 14	1	渡邊　彩乃 （大商大堺）
4回戦 1063	長岡　花瀬 （三島）	2	15 － 8 13 － 15 15 － 8	1	金児　莉沙 （枚方）
4回戦 1064	冨田　くるみ （箕面）	2	15 － 9 15 － 7 －	0	藤田　紗帆 （生野）
4回戦 1065	前田　ほのか （長尾）	2	15 － 6 15 － 11 －	0	樗木　沙耶 （市岡）
4回戦 1066	荒井　紗玖良 （山田）	2	15 － 11 14 － 16 15 － 4	1	吉原　快 （大手前）
4回戦 1067	多田　涼夏 （住吉商業）	2	15 － 11 8 － 15 15 － 8	1	塚本　朱希 （大塚）
4回戦 1068	岡田　優希 （梅花）	2	16 － 14 15 － 9 －	0	出口　心咲 （狭山）
4回戦 1069	國行　香里 （北千里）	2	15 － 6 15 － 8 －	0	中濱　琴乃 （阿倍野）
4回戦 1070	猪膝　大空 （今宮）	2	15 － 2 15 － 8 －	0	井戸　千尋 （千里青雲）
4回戦 1071	杉山　千歩 （みどり清朋）	2	15 － 12 15 － 12 －	0	清家　由唯 （千里）
4回戦 1072	服部　天音 （日新）	2	17 － 15 15 － 12 －	0	石川　芹 （八尾翠翔）
4回戦 1073	村上　茉優 （宣真）	2	15 － 9 15 － 10 －	0	服部　祐未 （汎愛）
4回戦 1074	花谷　胡桃 （信愛学院）	2	13 － 15 15 － 5 15 － 4	1	土井　来未 （日根野）
4回戦 1075	川口　葵 （山本）	2	11 － 15 15 － 13 15 － 10	1	山﨑　姫華 （旭）
4回戦 1076	渡邊　光玲 （緑風冠）	2	15 － 11 12 － 15 15 － 13	1	左近　天海 （刀根山）
4回戦 1077	高野　茜 （英真学園）	2	15 － 6 15 － 6 －	0	芦田　多佳音 （センター）
4回戦 1078	川本　芽吹 （山田）	2	15 － 10 15 － 4 －	0	寺岡　彩乃 （大塚）
4回戦 1079	門田　真奈 （今宮）	2	16 － 14 15 － 17 15 － 12	1	照山　春花 （槻の木）
4回戦 1080	山口　華穂 （南）	2	15 － 7 13 － 15 15 － 10	1	森　萌黄 （東住吉）

※現在の所、途中棄権の記録には対応できていません。

（第72回　大阪春季バドミントン競技会 兼 インターハイ予選）

4回戦 1081	北井　海玖 （大阪）	2	15 － 7 15 － 10 －	0	野口　日笑 （大阪緑涼）
4回戦 1082	本田　沙希 （花園）	2	15 － 10 15 － 9 －	0	笠原　里紗 （大商大堺）
4回戦 1083	山本　知里 （狭山）	2	15 － 8 13 － 15 15 － 13	1	中村　文香 （豊中）
4回戦 1084	徳永　彩花 （芦間）	2	12 － 15 15 － 9 15 － 8	1	中西　紗希 （布施）
4回戦 1085	上田　亜希子 （交野）	2	15 － 13 15 － 12 －	0	中澤　若葉 （清教学園）
4回戦 1086	岸本　望 （成蹊女子）	2	15 － 7 15 － 3 －	0	妹尾　りな （香里丘）
4回戦 1087	小川　実希子 （上宮）	2	16 － 14 15 － 9 －	0	齊藤　千夏 （北摂つばさ）
4回戦 1088	杉森　羽夏 （港）	2	16 － 14 15 － 10 －	0	蔵園　絢花 （旭）
4回戦 1089	星谷　愛佳理 （茨木）	2	15 － 10 15 － 9 －	0	平井　凜香 （追手門）
4回戦 1090	市村　有彩 （千里青雲）	2	15 － 4 15 － 7 －	0	熊谷　美優 （北野）
4回戦 1091	田中　寧葵 （市岡）	2	15 － 13 15 － 6 －	0	岩本　真由美 （大阪女学院）
4回戦 1092	藤原　真奈美 （大冠）	2	15 － 13 16 － 14 －	0	橋爪　美優 （枚方津田）
4回戦 1093	本田　珠美 （柴島）	2	15 － 5 15 － 10 －	0	平野　ひなた （大商学園）
4回戦 1094	高橋　薫乃 （信愛学院）	2	15 － 9 15 － 8 －	0	京極　萌花 （大塚）
4回戦 1095	阪口　裕香 （岸和田）	2	15 － 4 10 － 15 15 － 8	1	達富　萌 （生野）
4回戦 1096	張尾　百華 （東淀川）	2	15 － 7 15 － 1 －	0	松田　桃子 （三島）
4回戦 1097	三浦　佳南 （山田）	2	15 － 8 15 － 7 －	0	米谷　彩美 （門真なみ）
4回戦 1098	森田　友来子 （四條畷）	2	18 － 16 15 － 7 －	0	高尾　千紗姫 （箕面）
4回戦 1099	兼子　有里菜 （大手前）	2	15 － 8 15 － 8 －	0	岩津　泉美 （八尾翠翔）
4回戦 1100	市橋　美佐子 （成蹊女子）	2	15 － 12 15 － 11 －	0	久代　若菜 （清教学園）
4回戦 1101	松尾　楓 （皐が丘）	2	7 － 15 15 － 11 15 － 5	1	桑田　はるか （夕陽丘）
4回戦 1102	山﨑　優希 （緑風冠）	W	－ － －	棄権	武笠　真依 （日新）
4回戦 1103	金田　のどか （上宮）	2	16 － 14 13 － 15 15 － 5	1	松井　綾里 （教附池田）
4回戦 1104	矢野　三佐子 （布施）	2	15 － 7 15 － 4 －	0	午菴　くるみ （槻の木）
4回戦 1105	西野　友月 （農芸）	2	11 － 15 15 － 5 16 － 14	1	奥田　初夏 （摂津）
4回戦 1106	中井　美来 （大商大堺）	2	15 － 6 15 － 7 －	0	木村　夏菜 （金蘭会）
4回戦 1107	小川　桃果 （大冠）	2	15 － 9 15 － 6 －	0	藤本　有須 （枚方なぎさ）
4回戦 1108	原　渚紗 （花園）	2	15 － 12 15 － 3 －	0	梅園　まりん （刀根山）
4回戦 1109	横佐古　菜々 （東）	2	15 － 12 15 － 4 －	0	酒井　晶帆 （鶴見商業）
4回戦 1110	津曲　小麦 （牧野）	2	15 － 8 15 － 11 －	0	時國　愛子 （汎愛）
4回戦 1111	黒川　いつき （緑風冠）	2	15 － 13 15 － 11 －	0	加藤　雪都 （山本）
4回戦 1112	古藤　未琴 （芦間）	2	15 － 13 8 － 15 15 － 13	1	大辻　茉央 （今宮）
4回戦 1113	布目　千佳 （北千里）	2	15 － 3 15 － 3 －	0	原　なつみ （桜塚）
4回戦 1114	中原　雪乃 （箕面自由）	2	15 － 2 15 － 2 －	0	佐藤　恵美 （市岡）
4回戦 1115	矢田　れいら （大阪緑涼）	2	15 － 6 15 － 8 －	0	山本　由美 （センター）
4回戦 1116	玉置　優花 （旭）	2	15 － 10 15 － 9 －	0	市場　若菜 （東住吉）
4回戦 1117	遠藤　和花 （山田）	2	15 － 7 14 － 16 15 － 11	1	辻井　南海 （園芸）
4回戦 1118	山下　彩乃 （大阪市立）	2	15 － 12 15 － 5 －	0	山田　莉央 （千里青雲）
4回戦 1119	中谷　芽依 （大手前）	2	9 － 15 15 － 9 15 － 8	1	仲村　多恵 （摂津）
4回戦 1120	松尾　優花 （港）	2	15 － 10 15 － 5 －	0	林　杏香 （東住吉）

※現在の所、途中棄権の記録には対応できていません。

4回戦 1121	大村　里菜 （高槻北）	2	15 － 11 8 － 15 15 － 7	1	上林　瑞希 （関西大倉）
4回戦 1122	浅田　菜々美 （枚方津田）	2	15 － 8 14 － 16 15 － 12	1	交合　尋香 （OBF）
4回戦 1123	杉本　実優 （阿倍野）	2	15 － 7 15 － 13 －	0	阪本　瑠美 （大商大堺）
4回戦 1124	壷井　朝葵 （春日丘）	2	9 － 15 15 － 11 15 － 12	1	武田　紗季 （交野）
4回戦 1125	鳩岡　ゆうな （追手門）	2	15 － 1 15 － 6 －	0	竹内　優佳 （大産大附属）
5回戦 1126	伊藤　愛瑠 （生野）	2	15 － 4 15 － 10 －	0	岩崎　笑美子 （和泉）
5回戦 1127	新迫　咲稀 （日新）	2	15 － 10 15 － 8 －	0	増原　和 （牧野）
5回戦 1128	今井　亜優 （千里青雲）	2	15 － 3 15 － 10 －	0	高尾　理紗 （狭山）
5回戦 1129	橋本　未空 （国際大和田）	2	15 － 12 15 － 6 －	0	宮田　ゆうか （門真なみ）
5回戦 1130	高橋　美帆 （北千里）	2	15 － 11 15 － 9 －	0	三上　眞彩 （OBF）
5回戦 1131	西良　彩織 （千里）	2	18 － 16 15 － 10 －	0	米田　衣吹 （刀根山）
5回戦 1132	東山　優子 （箕面自由）	2	15 － 4 15 － 5 －	0	古藤　紗弥 （近大附属）
5回戦 1133	小谷　莉々夏 （山田）	2	15 － 10 15 － 6 －	0	岸本　理央 （清水谷）
5回戦 1134	内藤　伶奈 （夕陽丘）	2	15 － 8 15 － 11 －	0	南　綸花 （箕面自由）
5回戦 1135	辻部　瑞穂 （近大附属）	2	15 － 11 15 － 5 －	0	石田　夕菜 （緑風冠）
5回戦 1136	金子　理南 （金蘭会）	2	15 － 12 16 － 14 －	0	赤松　陽菜 （北野）
5回戦 1137	村本　萌花 （春日丘）	2	16 － 14 16 － 18 15 － 8	1	石井　ななせ （千里青雲）
5回戦 1138	池田　萌 （四條畷）	2	15 － 13 15 － 8 －	0	立津　桜 （高槻北）
5回戦 1139	大下　真依 （信愛学院）	2	15 － 2 13 － 15 15 － 9	1	服部　真柚 （北千里）
5回戦 1140	津曲　花 （大阪市立）	2	15 － 13 15 － 9 －	0	長谷川　詩穏 （箕面）
5回戦 1141	畑澤　美乃莉 （交野）	2	15 － 9 15 － 3 －	0	喜多　生美 （池田）
5回戦 1142	犬飼　真美 （刀根山）	2	15 － 8 15 － 5 －	0	辻　若菜 （泉陽）
5回戦 1143	高西　星菜 （花園）	2	15 － 12 15 － 12 －	0	浅野　華 （信愛学院）
5回戦 1144	笹岡　由莉 （長野）	2	15 － 7 12 － 15 15 － 9	1	願野　奈未稀 （大冠）
5回戦 1145	三坂　莉穂 （山田）	2	15 － 7 15 － 6 －	0	木浦　雪乃 （茨木）
5回戦 1146	野田　ちより （枚方津田）	2	15 － 10 15 － 10 －	0	池部　鈴菜 （箕面）
5回戦 1147	神上園　詩音 （北千里）	2	15 － 11 15 － 5 －	0	中　琴未 （成蹊女子）
5回戦 1148	川又　美結 （四條畷）	2	15 － 6 15 － 12 －	0	岸　朋香 （今宮）
5回戦 1149	村田　彩花 （東）	2	15 － 7 15 － 12 －	0	木村　燦里 （旭）
5回戦 1150	石川　里咲 （英真学園）	2	14 － 16 15 － 3 15 － 13	1	原口　木乃葉 （緑風冠）
5回戦 1151	茅野　黎花 （成蹊女子）	2	15 － 7 15 － 10 －	0	菊地　江里子 （刀根山）
5回戦 1152	奥野　実乃里 （山田）	2	15 － 5 15 － 8 －	0	西村　唯花 （北千里）
5回戦 1153	吉岡　意都 （金蘭会）	2	15 － 4 15 － 9 －	0	川合　未紗 （箕面自由）
5回戦 1154	齊藤　未来 （千里青雲）	2	15 － 5 15 － 13 －	0	名越　友萌 （芥川）
5回戦 1155	中村　千夏 （成蹊女子）	2	15 － 13 15 － 5 －	0	寶谷　麻衣 （香里丘）
5回戦 1156	木村　遥花 （摂津）	2	15 － 9 15 － 5 －	0	竹田　沙樹 （千里）
5回戦 1157	中原　千奈美 （大商大堺）	2	15 － 11 15 － 5 －	0	辻﨑　鈴菜 （槻の木）
5回戦 1158	守屋　ひなた （大阪緑涼）	2	15 － 12 15 － 12 －	0	長岡　花瀬 （三島）
5回戦 1159	冨田　くるみ （箕面）	2	15 － 6 16 － 14 －	0	前田　ほのか （長尾）
5回戦 1160	荒井　紗玖良 （山田）	2	15 － 13 15 － 7 －	0	多田　涼夏 （住吉商業）

※現在の所、途中棄権の記録には対応できていません。

5回戦 1161	國行　香里 （北千里）	2	15 － 5 15 － 8 －	0	岡田　優希 （梅花）
5回戦 1162	猪膝　大空 （今宮）	2	15 － 4 15 － 8 －	0	杉山　千歩 （みどり清朋）
5回戦 1163	村上　茉優 （宣真）	2	15 － 7 15 － 6 －	0	服部　天音 （日新）
5回戦 1164	花谷　胡桃 （信愛学院）	2	15 － 6 15 － 2 －	0	川口　葵 （山本）
5回戦 1165	高野　茜 （英真学園）	2	15 － 12 15 － 5 －	0	渡邊　光玲 （緑風冠）
5回戦 1166	川本　芽吹 （山田）	2	15 － 7 15 － 2 －	0	門田　真奈 （今宮）
5回戦 1167	北井　海玖 （大阪）	2	9 － 15 15 － 11 15 － 11	1	山口　華穂 （南）
5回戦 1168	本田　沙希 （花園）	2	11 － 15 15 － 11 15 － 10	1	山本　知里 （狭山）
5回戦 1169	上田　亜希子 （交野）	2	15 － 6 15 － 6 －	0	徳永　彩花 （芦間）
5回戦 1170	岸本　望 （成蹊女子）	2	15 － 11 15 － 5 －	0	小川　実希子 （上宮）
5回戦 1171	星谷　愛佳理 （茨木）	2	15 － 12 9 － 15 15 － 9	1	杉森　羽夏 （港）
5回戦 1172	田中　寧葵 （市岡）	2	12 － 15 15 － 13 15 － 3	1	市村　有彩 （千里青雲）
5回戦 1173	本田　珠美 （柴島）	2	15 － 10 15 － 7 －	0	藤原　真奈美 （大冠）
5回戦 1174	高橋　薫乃 （信愛学院）	2	15 － 10 15 － 5 －	0	阪口　裕香 （岸和田）
5回戦 1175	三浦　佳南 （山田）	2	15 － 7 15 － 7 －	0	張尾　百華 （東淀川）
5回戦 1176	森田　友来子 （四條畷）	2	15 － 6 15 － 3 －	0	兼子　有里菜 （大手前）
5回戦 1177	市橋　美佐子 （成蹊女子）	2	15 － 9 12 － 15 15 － 12	1	松尾　楓 （皐が丘）
5回戦 1178	山﨑　優希 （緑風冠）	2	15 － 3 9 － 15 15 － 10	1	金田　のどか （上宮）
5回戦 1179	西野　友月 （農芸）	2	6 － 15 16 － 14 15 － 7	1	矢野　三佐子 （布施）
5回戦 1180	中井　美来 （大商大堺）	2	15 － 10 15 － 7 －	0	小川　桃果 （大冠）
5回戦 1181	横佐古　菜々 （東）	2	17 － 19 15 － 6 15 － 7	1	原　渚紗 （花園）
5回戦 1182	津曲　小麦 （牧野）	2	15 － 8 15 － 11 －	0	黒川　いつき （緑風冠）
5回戦 1183	布目　千佳 （北千里）	2	17 － 15 15 － 11 －	0	古藤　未琴 （芦間）
5回戦 1184	中原　雪乃 （箕面自由）	2	15 － 10 15 － 12 －	0	矢田　れいら （大阪緑涼）
5回戦 1185	遠藤　和花 （山田）	2	15 － 10 15 － 9 －	0	玉置　優花 （旭）
5回戦 1186	山下　彩乃 （大阪市立）	2	15 － 6 15 － 9 －	0	中谷　芽依 （大手前）
5回戦 1187	大村　里菜 （高槻北）	2	15 － 7 15 － 10 －	0	松尾　優花 （港）
5回戦 1188	杉本　実優 （阿倍野）	2	12 － 15 15 － 10 15 － 9	1	浅田　菜々美 （枚方津田）
5回戦 1189	鳩岡　ゆうな （追手門）	2	15 － 5 15 － 5 －	0	壷井　朝葵 （春日丘）
6回戦 1190	伊藤　愛瑠 （生野）	2	15 － 2 15 － 2 －	0	新迫　咲稀 （日新）
6回戦 1191	橋本　未空 （国際大和田）	2	15 － 11 12 － 15 15 － 12	1	今井　亜優 （千里青雲）
6回戦 1192	高橋　美帆 （北千里）	2	15 － 10 15 － 6 －	0	西良　彩織 （千里）
6回戦 1193	小谷　莉々夏 （山田）	2	13 － 15 15 － 7 15 － 8	1	東山　優子 （箕面自由）
6回戦 1194	辻部　瑞穂 （近大附属）	2	17 － 15 15 － 13 －	0	内藤　伶奈 （夕陽丘）
6回戦 1195	金子　理南 （金蘭会）	2	15 － 13 15 － 9 －	0	村本　萌花 （春日丘）
6回戦 1196	池田　萌 （四條畷）	2	11 － 15 15 － 11 15 － 5	1	大下　真依 （信愛学院）
6回戦 1197	畑澤　美乃莉 （交野）	2	11 － 15 15 － 12 15 － 8	1	津曲　花 （大阪市立）
6回戦 1198	高西　星菜 （花園）	2	15 － 11 5 － 15 16 － 14	1	犬飼　真美 （刀根山）
6回戦 1199	三坂　莉穂 （山田）	2	15 － 11 15 － 13 －	0	笹岡　由莉 （長野）
6回戦 1200	野田　ちより （枚方津田）	2	14 － 16 16 － 14 15 － 13	1	神上園　詩音 （北千里）

※現在の所、途中棄権の記録には対応できていません。

6回戦 1201	川又　美結 （四條畷）	2	11 － 15 15 － 9 15 － 12	1	村田　彩花 （東）
6回戦 1202	石川　里咲 （英真学園）	2	10 － 15 15 － 7 15 － 8	1	茅野　黎花 （成蹊女子）
6回戦 1203	奥野　実乃里 （山田）	2	7 － 15 15 － 12 15 － 11	1	吉岡　意都 （金蘭会）
6回戦 1204	中村　千夏 （成蹊女子）	2	16 － 14 15 － 17 15 － 13	1	齊藤　未来 （千里青雲）
6回戦 1205	中原　千奈美 （大商大堺）	2	5 － 15 15 － 12 16 － 14	1	木村　遥花 （摂津）
6回戦 1206	守屋　ひなた （大阪緑涼）	2	15 － 6 15 － 11 －	0	冨田　くるみ （箕面）
6回戦 1207	國行　香里 （北千里）	2	15 － 8 12 － 15 15 － 12	1	荒井　紗玖良 （山田）
6回戦 1208	猪膝　大空 （今宮）	2	15 － 6 15 － 6 －	0	村上　茉優 （宣真）
6回戦 1209	高野　茜 （英真学園）	2	10 － 15 15 － 8 18 － 16	1	花谷　胡桃 （信愛学院）
6回戦 1210	川本　芽吹 （山田）	2	15 － 11 15 － 6 －	0	北井　海玖 （大阪）
6回戦 1211	上田　亜希子 （交野）	2	15 － 7 9 － 15 15 － 6	1	本田　沙希 （花園）
6回戦 1212	岸本　望 （成蹊女子）	2	15 － 9 15 － 13 －	0	星谷　愛佳理 （茨木）
6回戦 1213	本田　珠美 （柴島）	2	12 － 15 15 － 7 15 － 7	1	田中　寧葵 （市岡）
6回戦 1214	高橋　薫乃 （信愛学院）	2	19 － 17 10 － 15 15 － 13	1	三浦　佳南 （山田）
6回戦 1215	森田　友来子 （四條畷）	2	15 － 17 15 － 13 15 － 7	1	市橋　美佐子 （成蹊女子）
6回戦 1216	西野　友月 （農芸）	2	11 － 15 15 － 10 15 － 11	1	山﨑　優希 （緑風冠）
6回戦 1217	中井　美来 （大商大堺）	2	16 － 14 15 － 8 －	0	横佐古　菜々 （東）
6回戦 1218	津曲　小麦 （牧野）	2	15 － 11 15 － 10 －	0	布目　千佳 （北千里）
6回戦 1219	遠藤　和花 （山田）	2	15 － 9 15 － 10 －	0	中原　雪乃 （箕面自由）
6回戦 1220	大村　里菜 （高槻北）	2	15 － 11 16 － 14 －	0	山下　彩乃 （大阪市立）
6回戦 1221	鳩岡　ゆうな （追手門）	2	15 － 6 15 － 10 －	0	杉本　実優 （阿倍野）
7回戦 1222	伊藤　愛瑠 （生野）	2	15 － 5 15 － 2 －	0	橋本　未空 （国際大和田）
7回戦 1223	小谷　莉々夏 （山田）	2	15 － 6 15 － 7 －	0	高橋　美帆 （北千里）
7回戦 1224	辻部　瑞穂 （近大附属）	2	15 － 11 13 － 15 15 － 11	1	金子　理南 （金蘭会）
7回戦 1225	畑澤　美乃莉 （交野）	2	15 － 12 15 － 13 －	0	池田　萌 （四條畷）
7回戦 1226	三坂　莉穂 （山田）	2	12 － 15 15 － 10 16 － 14	1	高西　星菜 （花園）
7回戦 1227	川又　美結 （四條畷）	2	15 － 11 15 － 10 －	0	野田　ちより （枚方津田）
7回戦 1228	石川　里咲 （英真学園）	2	15 － 13 15 － 7 －	0	奥野　実乃里 （山田）
7回戦 1229	中原　千奈美 （大商大堺）	2	13 － 15 15 － 8 15 － 12	1	中村　千夏 （成蹊女子）
7回戦 1230	國行　香里 （北千里）	2	15 － 7 15 － 13 －	0	守屋　ひなた （大阪緑涼）
7回戦 1231	猪膝　大空 （今宮）	2	15 － 5 18 － 16 －	0	高野　茜 （英真学園）
7回戦 1232	川本　芽吹 （山田）	2	15 － 10 15 － 8 －	0	上田　亜希子 （交野）
7回戦 1233	本田　珠美 （柴島）	2	11 － 15 15 － 13 15 － 13	1	岸本　望 （成蹊女子）
7回戦 1234	高橋　薫乃 （信愛学院）	2	15 － 12 11 － 15 15 － 10	1	森田　友来子 （四條畷）
7回戦 1235	中井　美来 （大商大堺）	2	15 － 11 15 － 4 －	0	西野　友月 （農芸）
7回戦 1236	遠藤　和花 （山田）	2	15 － 9 17 － 19 15 － 6	1	津曲　小麦 （牧野）
7回戦 1237	鳩岡　ゆうな （追手門）	2	15 － 9 15 － 6 －	0	大村　里菜 （高槻北）
8回戦 1238	伊藤　愛瑠 （生野）	2	15 － 5 15 － 11 －	0	小谷　莉々夏 （山田）
8回戦 1239	辻部　瑞穂 （近大附属）	2	15 － 8 16 － 14 －	0	畑澤　美乃莉 （交野）
8回戦 1240	川又　美結 （四條畷）	2	15 － 12 15 － 11 －	0	三坂　莉穂 （山田）

※現在の所、途中棄権の記録には対応できていません。

（第72回　大阪春季バドミントン競技会 兼 インターハイ予選）

8回戦 1241	石川　里咲 （英真学園）	2	15 － 9 15 － 11 －	0	中原　千奈美 （大商大堺）
8回戦 1242	國行　香里 （北千里）	2	15 － 10 11 － 15 15 － 11	1	猪膝　大空 （今宮）
8回戦 1243	川本　芽吹 （山田）	2	15 － 5 16 － 18 15 － 11	1	本田　珠美 （柴島）
8回戦 1244	中井　美来 （大商大堺）	2	15 － 7 15 － 10 －	0	高橋　薫乃 （信愛学院）
8回戦 1245	鳩岡　ゆうな （追手門）	2	13 － 15 15 － 7 15 － 5	1	遠藤　和花 （山田）
準々決勝 1246	伊藤　愛瑠 （生野）	2	21 － 4 21 － 12 －	0	辻部　瑞穂 （近大附属）
準々決勝 1247	石川　里咲 （英真学園）	2	21 － 13 17 － 21 21 － 16	1	川又　美結 （四條畷）
準々決勝 1248	國行　香里 （北千里）	2	21 － 17 21 － 19 －	0	川本　芽吹 （山田）
準々決勝 1249	中井　美来 （大商大堺）	2	22 － 20 17 － 21 21 － 16	1	鳩岡　ゆうな （追手門）
準決勝 1250	伊藤　愛瑠 （生野）	2	21 － 7 21 － 7 －	0	石川　里咲 （英真学園）
準決勝 1251	國行　香里 （北千里）	2	21 － 12 13 － 21 21 － 19	1	中井　美来 （大商大堺）
決勝 1252	伊藤　愛瑠 （生野）	2	21 － 5 21 － 6 －	0	國行　香里 （北千里）

※現在の所、途中棄権の記録には対応できていません。

2018年度　春の大会

男子複Ⅱ部（BDⅡ）その1

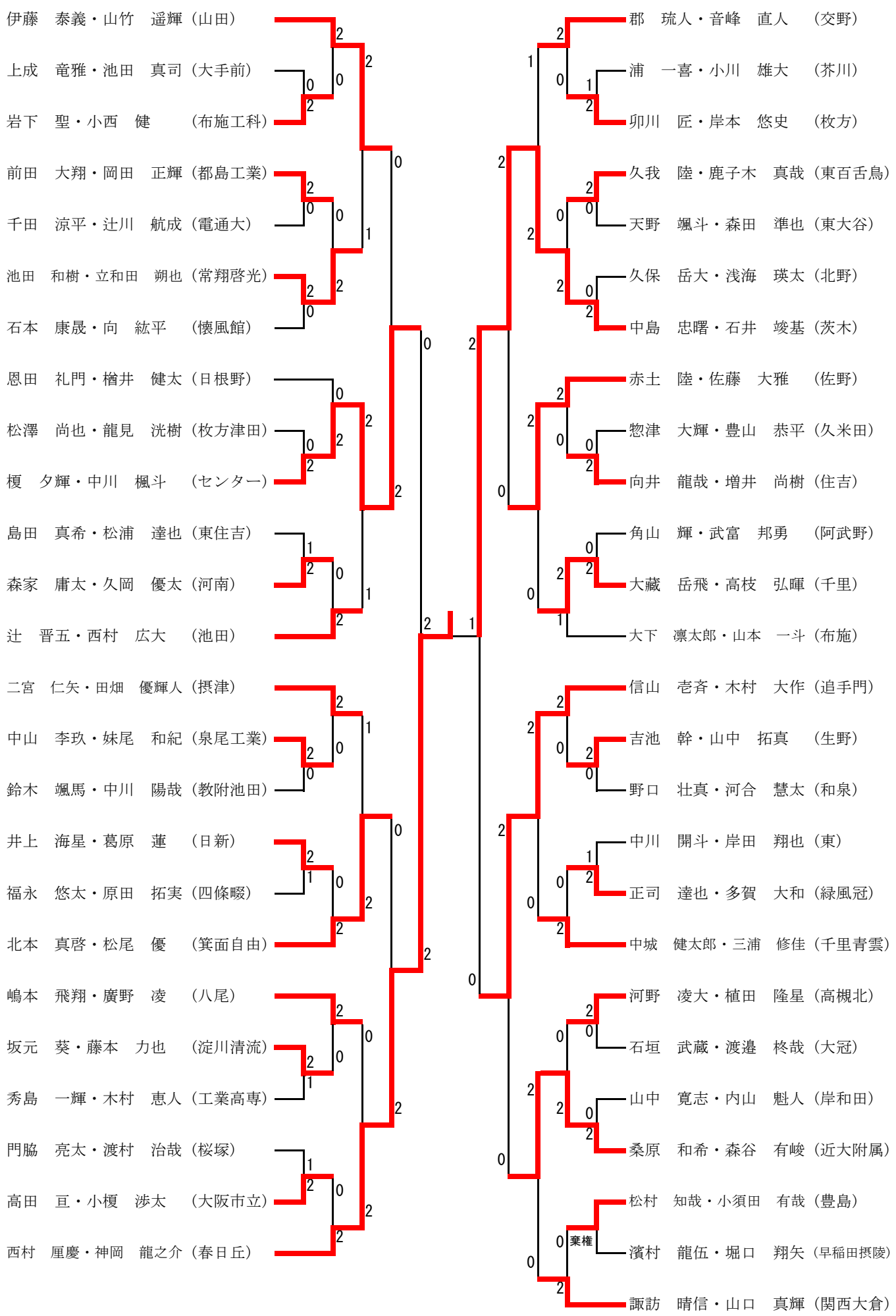

2018年度　春の大会

男子複Ⅱ部（BDⅡ）その2

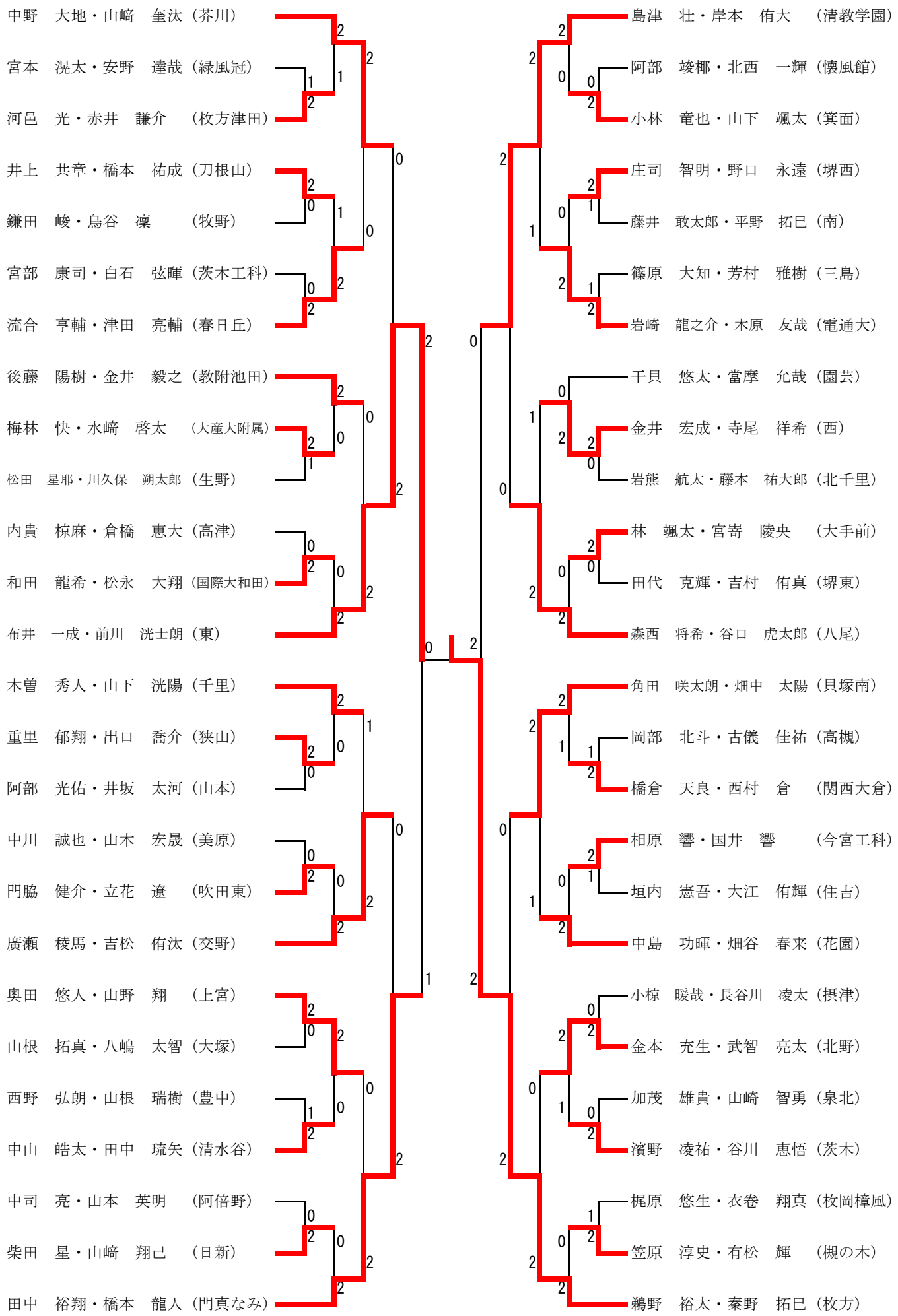

2018年度　春の大会

男子複Ⅱ部（BDⅡ）その3

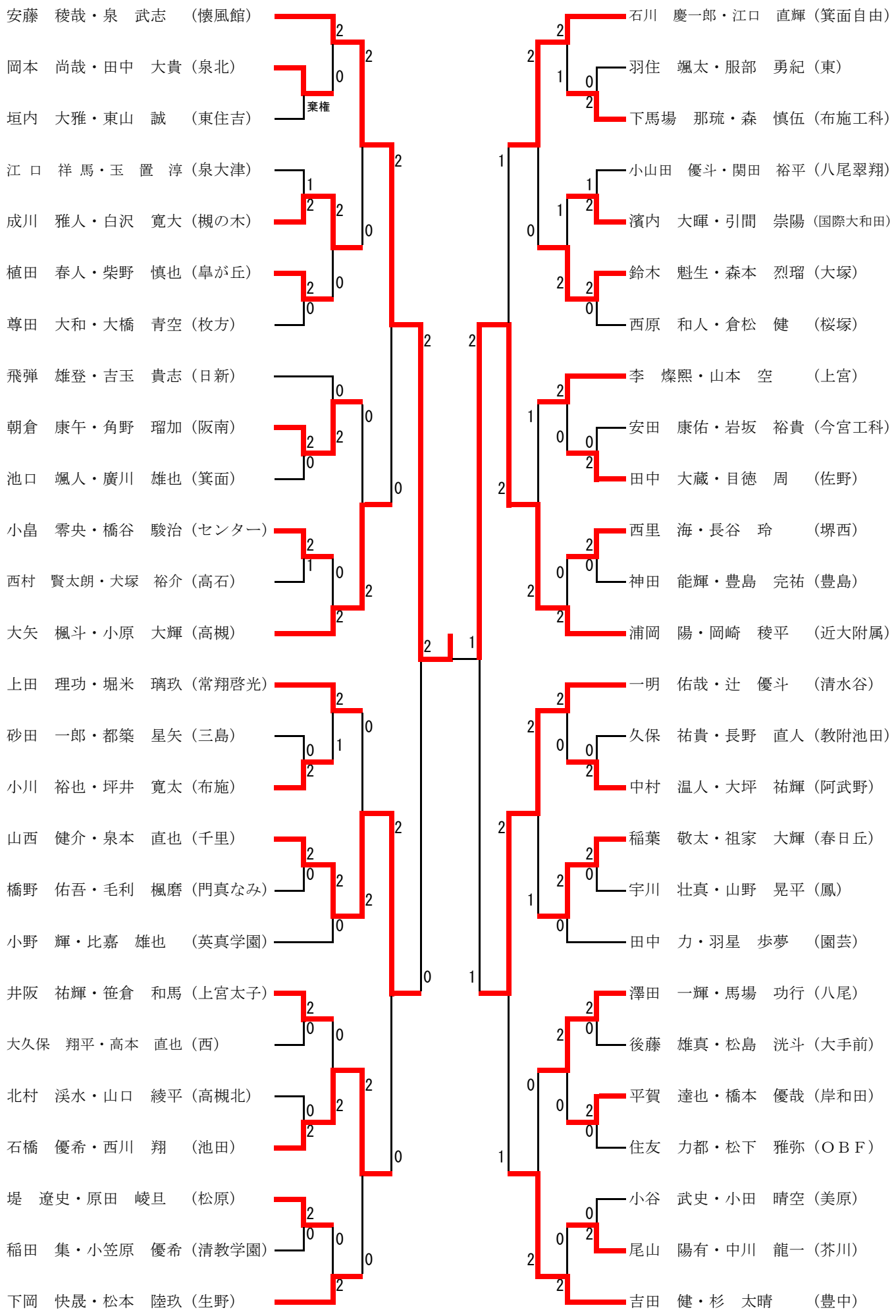

2018年度　春の大会

男子複Ⅱ部（BDⅡ）その4

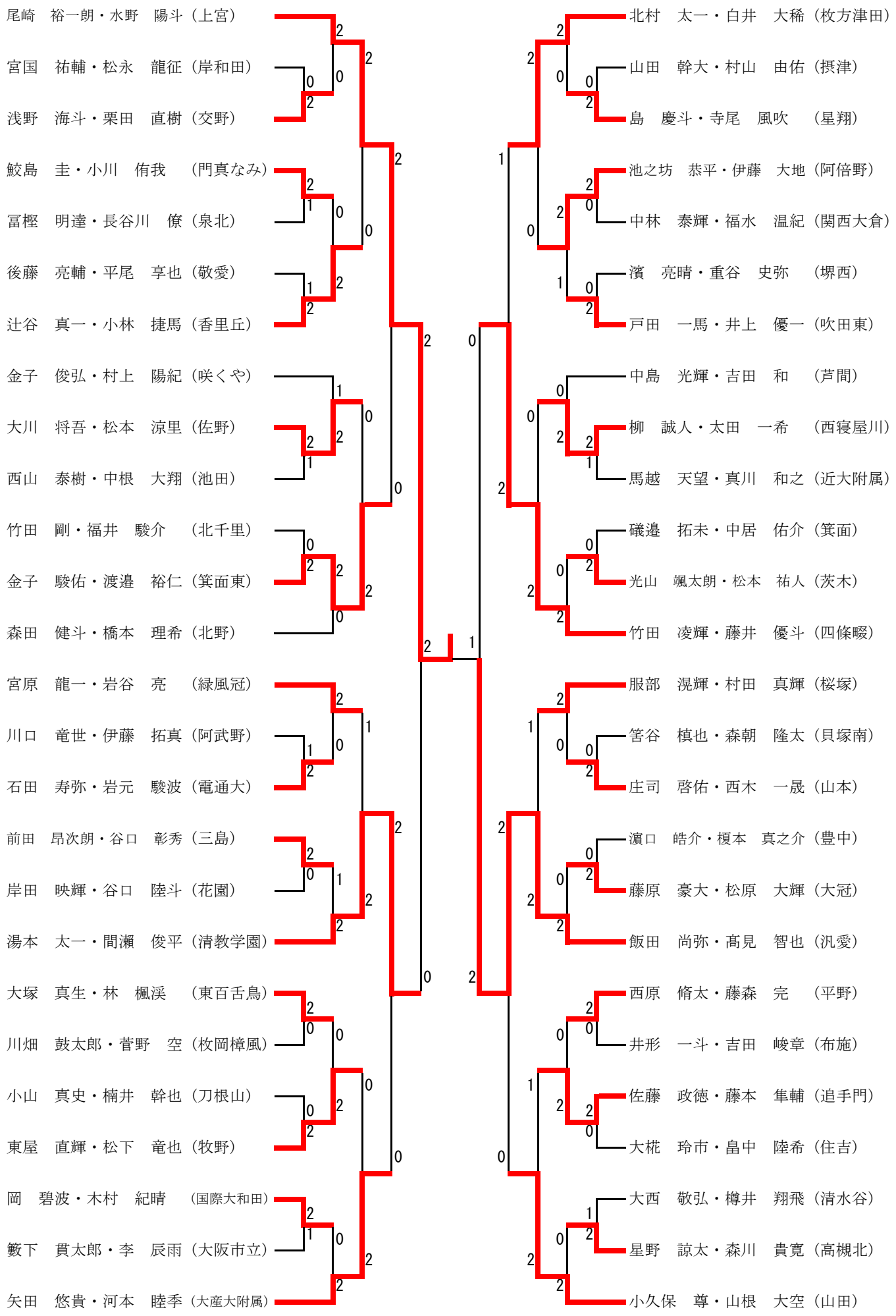

2018年度　春の大会

男子複Ⅱ部（BDⅡ）その5

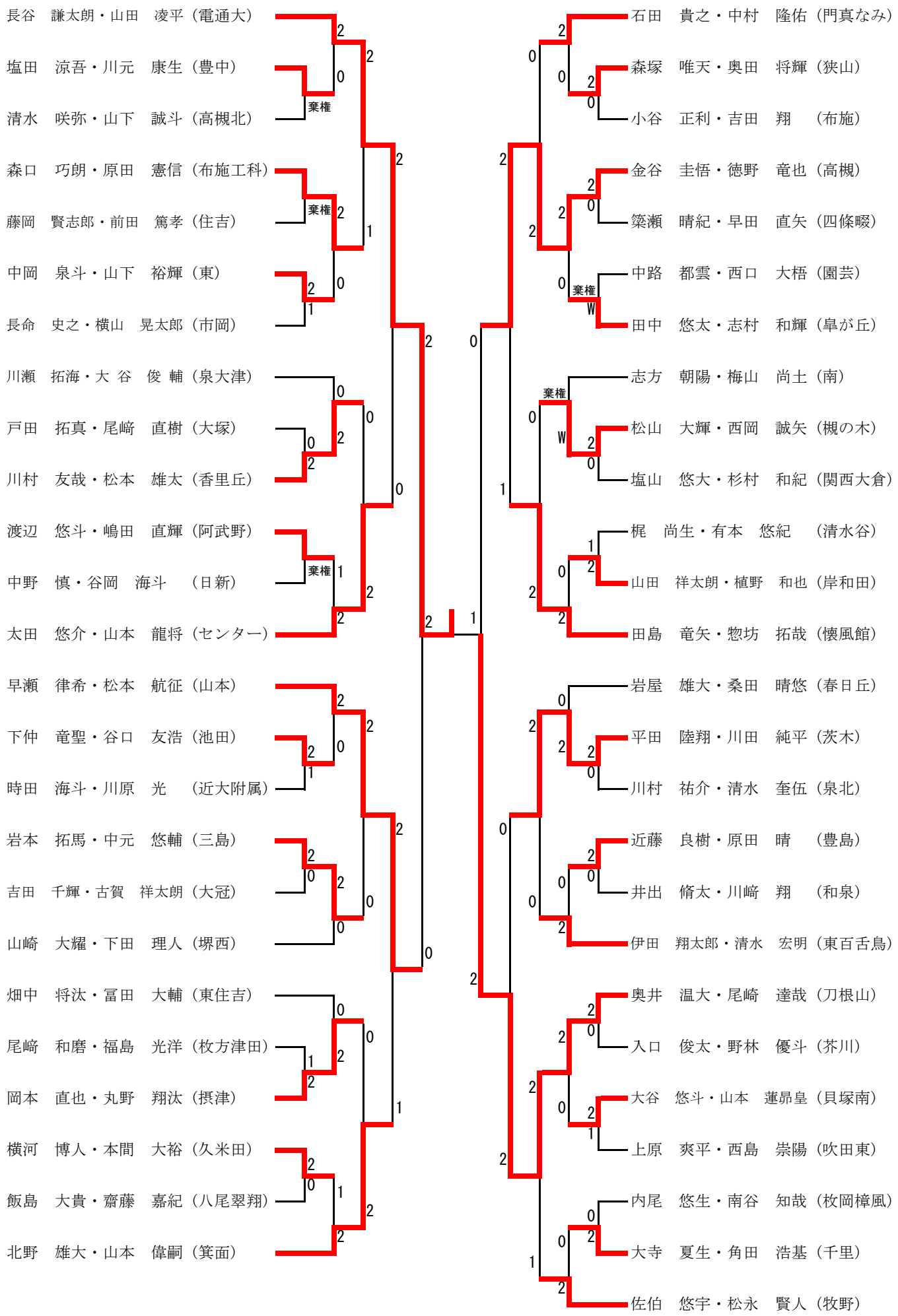

2018年度　春の大会

男子複Ⅱ部（BDⅡ）その6

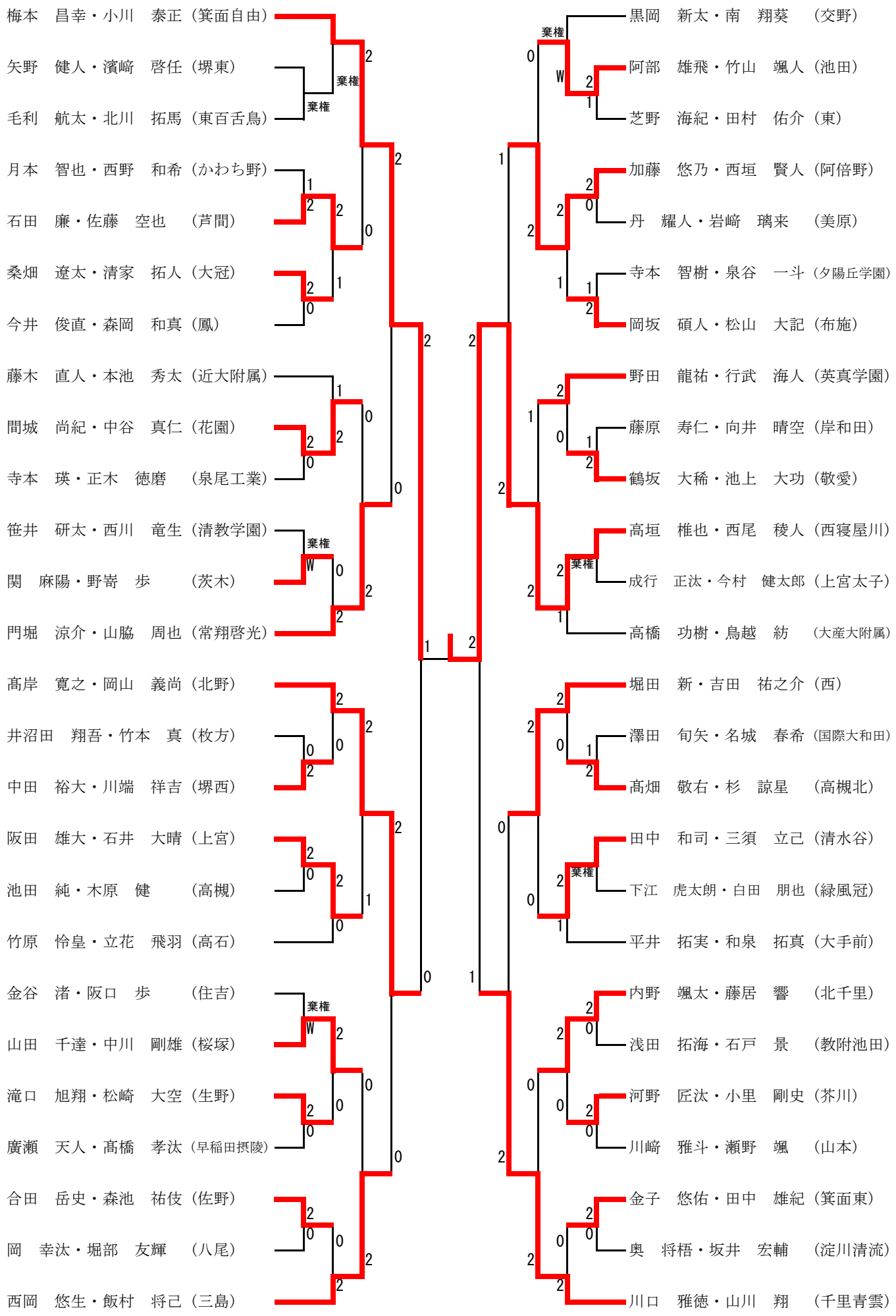

2018年度　春の大会

男子複Ⅱ部（BDⅡ）その7

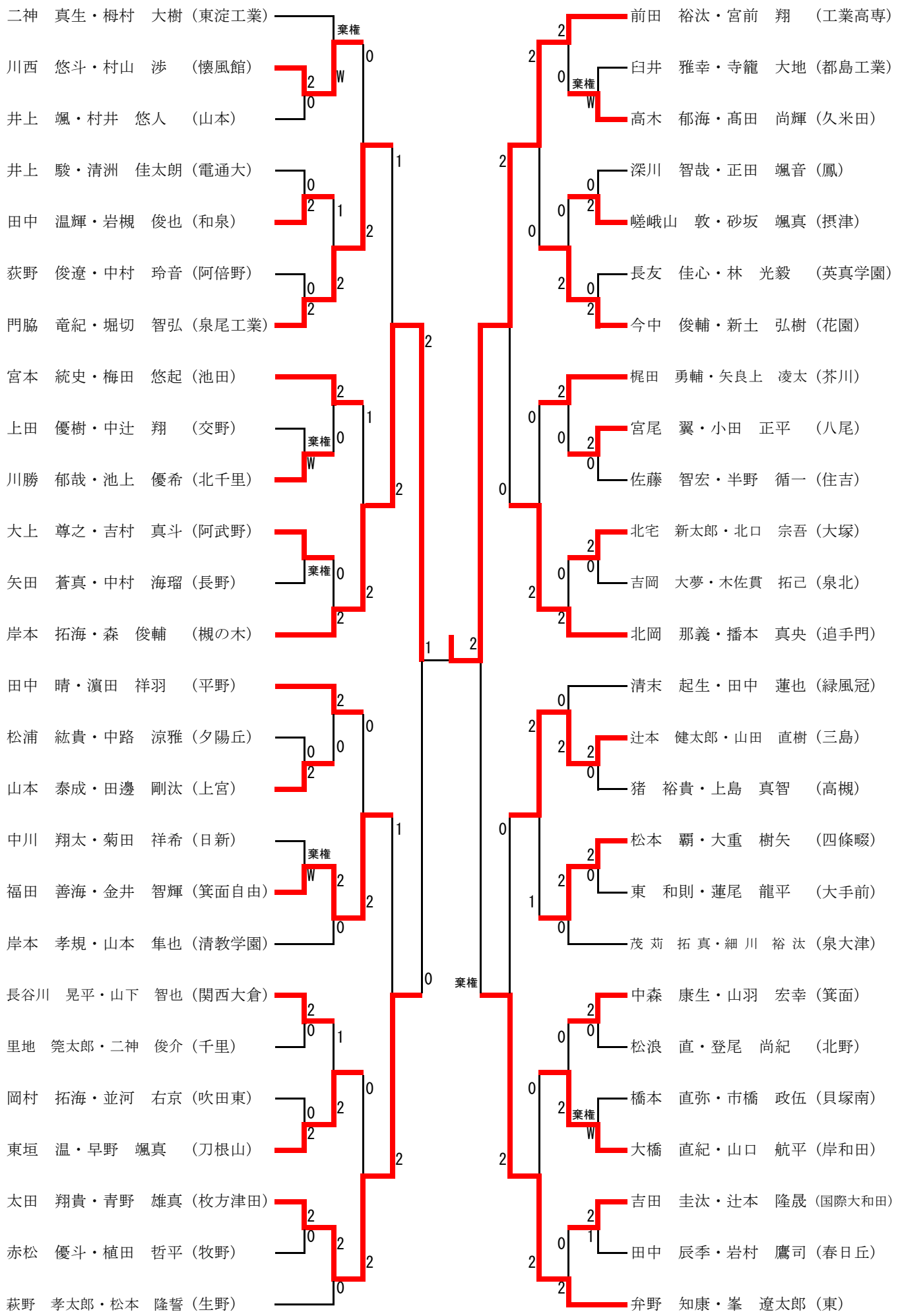

2018年度　春の大会

男子複Ⅱ部（BDⅡ）その8

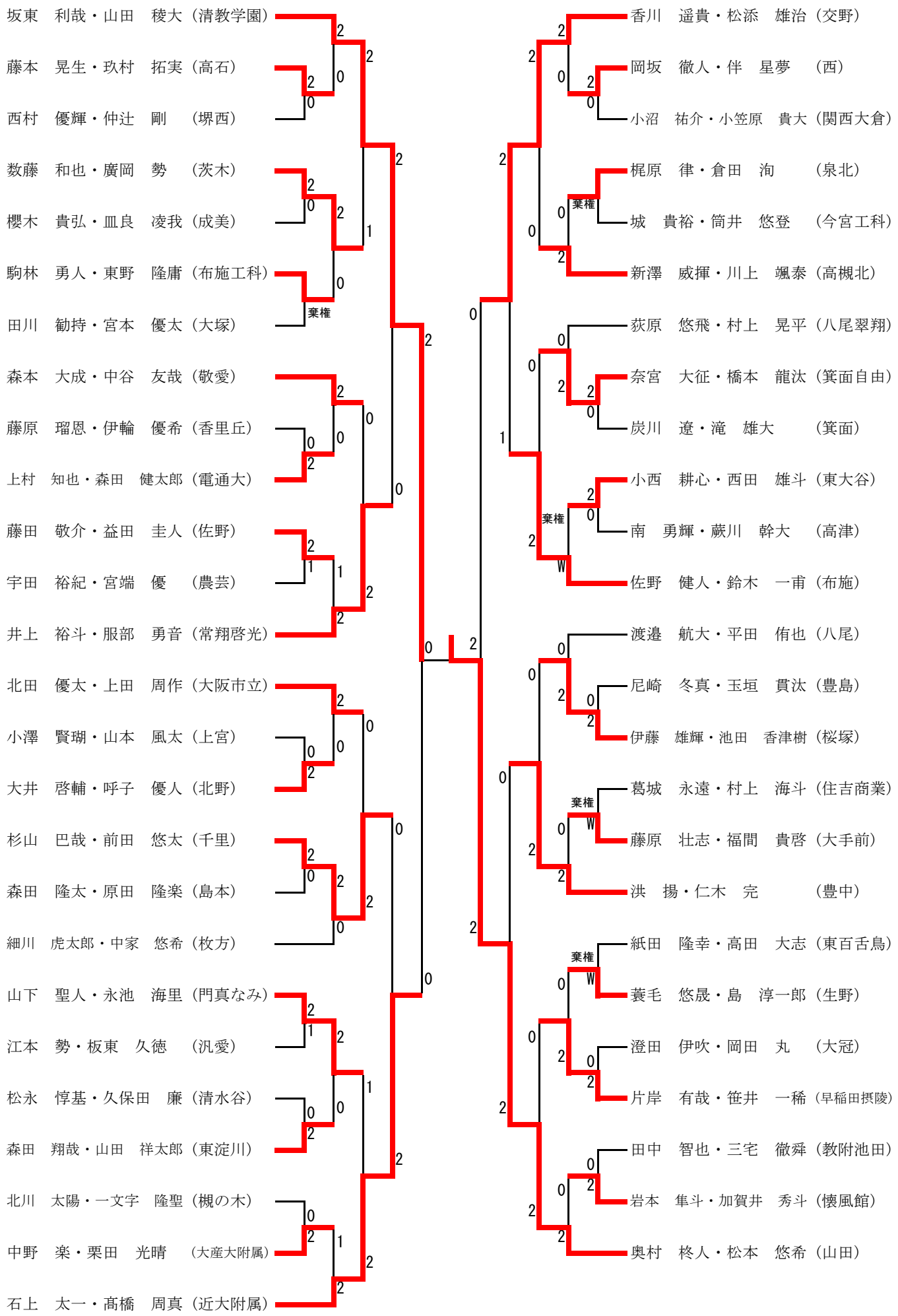

2018年度　春の大会

男子複Ⅱ部（BDⅡ）上位トーナメント

その1	西村　厘慶・神岡　龍之介	（春日丘）	2
	中島　忠曙・石井　竣基	（茨木）	1
その2	布井　一成・前川　洸士朗	（東）	0
	鵜野　裕太・秦野　拓巳	（枚方）	2
その3	安藤　稜哉・泉　武志	（懐風館）	2
	浦岡　陽・岡崎　稜平	（近大附属）	1
その4	尾崎　裕一朗・水野　陽斗	（上宮）	2
	飯田　尚弥・髙見　智也	（汎愛）	1
その5	長谷　謙太朗・山田　凌平	（電通大）	2
	奥井　温大・尾崎　達哉	（刀根山）	1
その6	梅本　昌幸・小川　泰正	（箕面自由）	1
	高垣　椎也・西尾　稜人	（西寝屋川）	2
その7	岸本　拓海・森　俊輔	（槻の木）	1
	前田　裕汰・宮前　翔	（工業高専）	2
その8	坂東　利哉・山田　稜大	（清教学園）	0
	奥村　柊人・松本　悠希	（山田）	2

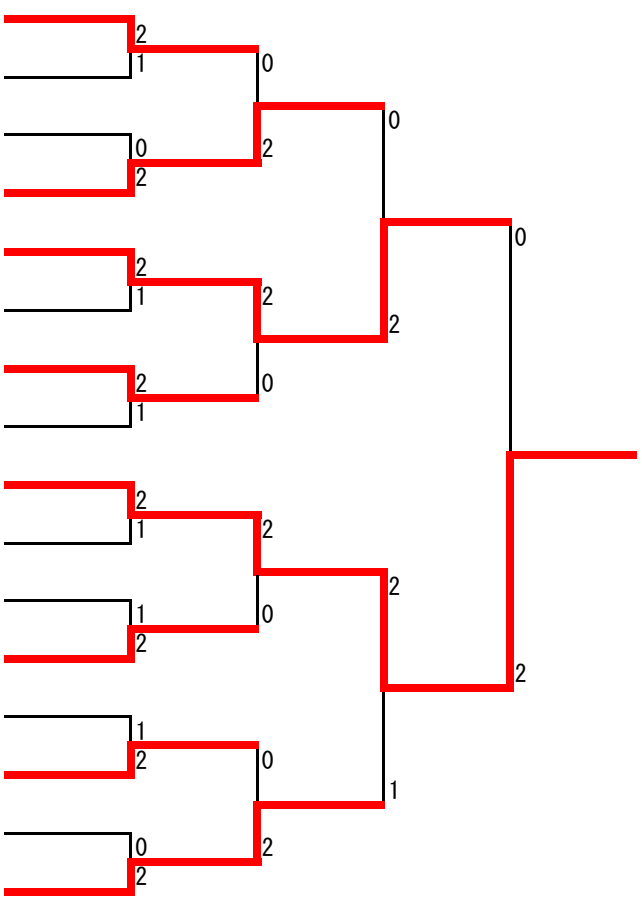

1回戦 1	岩下　聖 小西　健 （布施工科）	2	15 － 8 15 － 5 －	0	上成　竜雅 池田　真司 （大手前）
1回戦 2	前田　大翔 岡田　正輝 （都島工業）	2	15 － 11 15 － 5 －	0	千田　涼平 辻川　航成 （電通大）
1回戦 3	池田　和樹 立和田　朔也 （常翔啓光）	2	15 － 8 15 － 11 －	0	石本　康晟 向　紘平 （懐風館）
1回戦 4	榎　夕輝 中川　楓斗 （センター）	2	15 － 11 15 － 8 －	0	松澤　尚也 龍見　洸樹 （枚方津田）
1回戦 5	森家　庸太 久岡　優太 （河南）	2	11 － 15 15 － 11 15 － 13	1	島田　真希 松浦　達也 （東住吉）
1回戦 6	中山　李玖 妹尾　和紀 （泉尾工業）	2	15 － 2 15 － 7 －	0	鈴木　颯馬 中川　陽哉 （教附池田）
1回戦 7	井上　海星 葛原　蓮 （日新）	2	15 － 12 12 － 15 15 － 7	1	福永　悠太 原田　拓実 （四條畷）
1回戦 8	坂元　葵 藤本　力也 （淀川清流）	2	11 － 15 15 － 9 15 － 9	1	秀島　一輝 木村　恵人 （工業高専）
1回戦 9	高田　亘 小榎　渉太 （大阪市立）	2	15 － 12 7 － 15 16 － 14	1	門脇　亮太 渡村　治哉 （桜塚）
1回戦 10	卯川　匠 岸本　悠史 （枚方）	2	15 － 8 11 － 15 16 － 14	1	浦　一喜 小川　雄大 （芥川）
1回戦 11	久我　陸 鹿子木　真哉 （東百舌鳥）	2	15 － 12 15 － 10 －	0	天野　颯斗 森田　準也 （東大谷）
1回戦 12	中島　忠曙 石井　竣基 （茨木）	2	15 － 7 15 － 6 －	0	久保　岳大 浅海　瑛太 （北野）
1回戦 13	向井　龍哉 増井　尚樹 （住吉）	2	15 － 12 15 － 3 －	0	惣津　大輝 豊山　恭平 （久米田）
1回戦 14	大藏　岳飛 高枝　弘暉 （千里）	2	15 － 10 15 － 9 －	0	角山　輝 武富　邦勇 （阿武野）
1回戦 15	吉池　幹 山中　拓真 （生野）	2	15 － 6 15 － 8 －	0	野口　壮真 河合　慧太 （和泉）
1回戦 16	正司　達也 多賀　大和 （緑風冠）	2	15 － 7 9 － 15 15 － 9	1	中川　開斗 岸田　翔也 （東）
1回戦 17	河野　凌大 植田　隆星 （高槻北）	2	15 － 6 15 － 3 －	0	石垣　武蔵 渡邉　柊哉 （大冠）
1回戦 18	桑原　和希 森谷　有峻 （近大附属）	2	15 － 5 15 － 12 －	0	山中　寛志 内山　魁人 （岸和田）
1回戦 19	松村　知哉 小須田　有哉 （豊島）	W	－ － －	棄権	濱村　龍伍 堀口　翔矢 （早稲田摂陵）
1回戦 20	河邑　光 赤井　謙介 （枚方津田）	2	11 － 15 15 － 10 15 － 12	1	宮本　滉太 安野　達哉 （緑風冠）
1回戦 21	井上　共章 橋本　祐成 （刀根山）	2	15 － 9 15 － 9 －	0	鎌田　峻 鳥谷　凜 （牧野）
1回戦 22	流合　亨輔 津田　亮輔 （春日丘）	2	15 － 11 15 － 10 －	0	宮部　康司 白石　弦暉 （茨木工科）
1回戦 23	梅林　快 水﨑　啓太 （大産大附属）	2	8 － 15 18 － 16 15 － 12	1	松田　星耶 川久保　朔太郎 （生野）
1回戦 24	和田　龍希 松永　大翔 （国際大和田）	2	18 － 16 15 － 9 －	0	内貴　椋麻 倉橋　恵大 （高津）
1回戦 25	重里　郁翔 出口　喬介 （狭山）	2	15 － 8 15 － 9 －	0	阿部　光佑 井坂　太河 （山本）
1回戦 26	門脇　健介 立花　遼 （吹田東）	2	15 － 10 15 － 6 －	0	中川　誠也 山木　宏晟 （美原）
1回戦 27	奥田　悠人 山野　翔 （上宮）	2	15 － 4 15 － 8 －	0	山根　拓真 八嶋　太智 （大塚）
1回戦 28	中山　皓太 田中　琉矢 （清水谷）	2	15 － 8 8 － 15 15 － 10	1	西野　弘朗 山根　瑞樹 （豊中）
1回戦 29	柴田　星 山﨑　翔己 （日新）	2	16 － 14 15 － 13 －	0	中司　亮 山本　英明 （阿倍野）
1回戦 30	小林　竜也 山下　颯太 （箕面）	2	15 － 10 15 － 9 －	0	阿部　竣椰 北西　一輝 （懐風館）
1回戦 31	庄司　智明 野口　永遠 （堺西）	2	15 － 13 8 － 15 15 － 13	1	藤井　敢太郎 平野　拓巳 （南）
1回戦 32	岩崎　龍之介 木原　友哉 （電通大）	2	12 － 15 15 － 12 15 － 12	1	篠原　大知 芳村　雅樹 （三島）
1回戦 33	金井　宏成 寺尾　祥希 （西）	2	15 － 11 15 － 8 －	0	岩熊　航太 藤本　祐大郎 （北千里）
1回戦 34	林　颯太 宮嵜　陵央 （大手前）	2	15 － 10 15 － 11 －	0	田代　克輝 吉村　侑真 （堺東）
1回戦 35	橋倉　天良 西村　倉 （関西大倉）	2	15 － 9 10 － 15 18 － 16	1	岡部　北斗 古儀　佳祐 （高槻）
1回戦 36	相原　響 国井　響 （今宮工科）	2	15 － 12 12 － 15 15 － 7	1	垣内　憲吾 大江　侑輝 （住吉）
1回戦 37	金本　充生 武智　亮太 （北野）	2	15 － 7 16 － 14 －	0	小椋　暖哉 長谷川　凌太 （摂津）
1回戦 38	濱野　凌祐 谷川　恵悟 （茨木）	2	17 － 15 15 － 10 －	0	加茂　雄貴 山崎　智勇 （泉北）
1回戦 39	笠原　淳史 有松　輝 （槻の木）	2	15 － 12 12 － 15 15 － 12	1	梶原　悠生 衣巻　翔真 （枚岡樟風）
1回戦 40	岡本　尚哉 田中　大貴 （泉北）	W	－ － －	棄権	垣内　大雅 東山　誠 （東住吉）

※現在の所、途中棄権の記録には対応できていません。

（第72回　大阪春季バドミントン競技会 兼 インターハイ予選）

1回戦 41	成川　雅人 白沢　寛大 （槻の木）	2	15 － 11 14 － 16 15 － 9	1	江 口　祥 馬 玉　置　淳 （泉大津）
1回戦 42	植田　春人 柴野　慎也 （皐が丘）	2	15 － 9 15 － 13 －	0	尊田　大和 大橋　青空 （枚方）
1回戦 43	朝倉　康午 角野　瑠加 （阪南）	2	17 － 15 15 － 9 －	0	池口　颯人 廣川　雄也 （箕面）
1回戦 44	小畠　零央 橋谷　駿治 （センター）	2	15 － 12 13 － 15 15 － 9	1	西村　賢太朗 犬塚　裕介 （高石）
1回戦 45	小川　裕也 坪井　寛太 （布施）	2	15 － 13 15 － 9 －	0	砂田　一郎 都築　星矢 （三島）
1回戦 46	山西　健介 泉本　直也 （千里）	2	15 － 8 15 － 13 －	0	橋野　佑吾 毛利　楓磨 （門真なみ）
1回戦 47	井阪　祐輝 笹倉　和馬 （上宮太子）	2	15 － 10 15 － 12 －	0	大久保　翔平 高本　直也 （西）
1回戦 48	石橋　優希 西川　翔 （池田）	2	15 － 5 15 － 5 －	0	北村　渓水 山口　綾平 （高槻北）
1回戦 49	堤　遼史 原田　崚旦 （松原）	2	15 － 11 16 － 14 －	0	稲田　集 小笠原　優希 （清教学園）
1回戦 50	下馬場　那琉 森　慎伍 （布施工科）	2	15 － 7 15 － 7 －	0	羽住　颯太 服部　勇紀 （東）
1回戦 51	濱内　大暉 引間　崇陽 （国際大和田）	2	7 － 15 15 － 8 15 － 9	1	小山田　優斗 関田　裕平 （八尾翠翔）
1回戦 52	鈴木　魁生 森本　烈瑠 （大塚）	2	15 － 9 15 － 8 －	0	西原　和人 倉松　健 （桜塚）
1回戦 53	田中　大蔵 目徳　周 （佐野）	2	15 － 7 15 － 4 －	0	安田　康佑 岩坂　裕貴 （今宮工科）
1回戦 54	西里　海 長谷　玲 （堺西）	2	15 － 7 15 － 12 －	0	神田　能輝 豊島　完祐 （豊島）
1回戦 55	中村　温人 大坪　祐輝 （阿武野）	2	15 － 12 15 － 13 －	0	久保　祐貴 長野　直人 （教附池田）
1回戦 56	稲葉　敬太 祖家　大輝 （春日丘）	2	15 － 7 15 － 3 －	0	宇川　壮真 山野　晃平 （鳳）
1回戦 57	澤田　一輝 馬場　功行 （八尾）	2	15 － 11 15 － 10 －	0	後藤　雄真 松島　洸斗 （大手前）
1回戦 58	平賀　達也 橋本　優哉 （岸和田）	2	16 － 14 16 － 14 －	0	住友　力都 松下　雅弥 （OBF）
1回戦 59	尾山　陽有 中川　龍一 （芥川）	2	15 － 10 15 － 10 －	0	小谷　武史 小田　晴空 （美原）
1回戦 60	浅野　海斗 栗田　直樹 （交野）	2	15 － 1 16 － 14 －	0	宮国　祐輔 松永　龍征 （岸和田）
1回戦 61	鮫島　圭 小川　侑我 （門真なみ）	2	14 － 16 15 － 8 15 － 10	1	冨樫　明達 長谷川　僚 （泉北）
1回戦 62	辻谷　真一 小林　捷馬 （香里丘）	2	11 － 15 15 － 7 15 － 13	1	後藤　亮輔 平尾　享也 （敬愛）
1回戦 63	大川　将吾 松本　涼里 （佐野）	2	15 － 13 11 － 15 16 － 14	1	西山　泰樹 中根　大翔 （池田）
1回戦 64	金子　駿佑 渡邉　裕仁 （箕面東）	2	15 － 10 15 － 5 －	0	竹田　剛 福井　駿介 （北千里）
1回戦 65	石田　寿弥 岩元　駿波 （電通大）	2	14 － 16 15 － 10 15 － 13	1	川口　竜世 伊藤　拓真 （阿武野）
1回戦 66	前田　昂次朗 谷口　彰秀 （三島）	2	15 － 11 15 － 12 －	0	岸田　映輝 谷口　陸斗 （花園）
1回戦 67	大塚　真生 林　楓渓 （東百舌鳥）	2	15 － 12 15 － 10 －	0	川畑　鼓太郎 菅野　空 （枚岡樟風）
1回戦 68	東屋　直輝 松下　竜也 （牧野）	2	15 － 11 15 － 9 －	0	小山　真史 楠井　幹也 （刀根山）
1回戦 69	岡　碧波 木村　紀晴 （国際大和田）	2	15 － 7 8 － 15 16 － 8	1	籔下　貫太郎 李　辰雨 （大阪市立）
1回戦 70	島　慶斗 寺尾　風吹 （星翔）	2	15 － 10 15 － 5 －	0	山田　幹大 村山　由佑 （摂津）
1回戦 71	池之坊　恭平 伊藤　大地 （阿倍野）	2	15 － 12 15 － 10 －	0	中林　泰輝 福水　温紀 （関西大倉）
1回戦 72	戸田　一馬 井上　優一 （吹田東）	2	15 － 6 15 － 9 －	0	濱　亮晴 重谷　史弥 （堺西）
1回戦 73	柳　誠人 太田　一希 （西寝屋川）	2	18 － 20 15 － 13 16 － 14	1	馬越　天望 真川　和之 （近大附属）
1回戦 74	光山　颯太朗 松本　祐人 （茨木）	2	15 － 5 16 － 14 －	0	礒邉　拓未 中居　佑介 （箕面）
1回戦 75	庄司　啓佑 西木　一晟 （山本）	2	15 － 7 15 － 0 －	0	筈谷　槙也 森朝　隆太 （貝塚南）
1回戦 76	藤原　豪大 松原　大輝 （大冠）	2	15 － 13 15 － 6 －	0	濵口　皓介 榎本　真之介 （豊中）
1回戦 77	西原　脩太 藤森　完 （平野）	2	20 － 18 15 － 7 －	0	井形　一斗 吉田　峻章 （布施）
1回戦 78	佐藤　政徳 藤本　隼輔 （追手門）	2	15 － 9 15 － 11 －	0	大椛　玲市 畠中　陸希 （住吉）
1回戦 79	星野　諒太 森川　貴寛 （高槻北）	2	15 － 7 14 － 16 15 － 7	1	大西　敬弘 樽井　翔飛 （清水谷）
1回戦 80	塩田　涼吾 川元　康生 （豊中）	W	－ － －	棄権	清水　咲弥 山下　誠斗 （高槻北）

※現在の所、途中棄権の記録には対応できていません。

（第72回　大阪春季バドミントン競技会 兼 インターハイ予選）

1回戦 81	森口　巧朗 原田　憲信 （布施工科）	W	－ － －	棄権	藤岡　賢志郎 前田　篤孝 （住吉）
1回戦 82	中岡　泉斗 山下　裕輝 （東）	2	12 － 15 15 － 13 15 － 12	1	長命　史之 横山　晃太郎 （市岡）
1回戦 83	川村　友哉 松本　雄太 （香里丘）	2	15 － 12 15 － 8 －	0	戸田　拓真 尾﨑　直樹 （大塚）
1回戦 84	渡辺　悠斗 嶋田　直輝 （阿武野）	W	－ － －	棄権	中野　慎 谷岡　海斗 （日新）
1回戦 85	下仲　竜聖 谷口　友浩 （池田）	2	15 － 11 10 － 15 16 － 14	1	時田　海斗 川原　光 （近大附属）
1回戦 86	岩本　拓馬 中元　悠輔 （三島）	2	15 － 10 15 － 12 －	0	吉田　千輝 古賀　祥太朗 （大冠）
1回戦 87	岡本　直也 丸野　翔汰 （摂津）	2	15 － 12 12 － 15 15 － 12	1	尾﨑　和磨 福島　光洋 （枚方津田）
1回戦 88	横河　博人 本間　大裕 （久米田）	2	15 － 4 15 － 6 －	0	飯島　大貴 齋藤　嘉紀 （八尾翠翔）
1回戦 89	森塚　唯天 奥田　将輝 （狭山）	2	15 － 5 16 － 14 －	0	小谷　正利 吉田　翔 （布施）
1回戦 90	金谷　圭悟 徳野　竜也 （高槻）	2	15 － 9 17 － 15 －	0	簗瀬　晴紀 早田　直矢 （四條畷）
1回戦 91	田中　悠太 志村　和輝 （皐が丘）	W	－ － －	棄権	中路　都雲 西口　大梧 （園芸）
1回戦 92	松山　大輝 西岡　誠矢 （槻の木）	2	16 － 14 15 － 7 －	0	塩山　悠大 杉村　和紀 （関西大倉）
1回戦 93	山田　祥太朗 植野　和也 （岸和田）	2	8 － 15 15 － 10 15 － 8	1	梶　尚生 有本　悠紀 （清水谷）
1回戦 94	平田　陸翔 川田　純平 （茨木）	2	15 － 9 15 － 10 －	0	川村　祐介 清水　奎伍 （泉北）
1回戦 95	近藤　良樹 原田　晴 （豊島）	2	15 － 12 16 － 14 －	0	井出　脩太 川﨑　翔 （和泉）
1回戦 96	奥井　温大 尾崎　達哉 （刀根山）	2	15 － 5 15 － 6 －	0	入口　俊太 野林　優斗 （芥川）
1回戦 97	大谷　悠斗 山本　蓮昴皇 （貝塚南）	2	8 － 15 15 － 12 15 － 13	1	上原　爽平 西島　崇陽 （吹田東）
1回戦 98	大寺　夏生 角田　浩基 （千里）	2	15 － 9 15 － 1 －	0	内尾　悠生 南谷　知哉 （枚岡樟風）
1回戦 99	毛利　航太 北川　拓馬 （東百舌鳥）	L	－ － －	棄権	矢野　健人 濱﨑　啓任 （堺東）
1回戦 100	石田　廉 佐藤　空也 （芦間）	2	11 － 15 15 － 7 15 － 12	1	月本　智也 西野　和希 （かわち野）
1回戦 101	桑畑　遼太 清家　拓人 （大冠）	2	15 － 12 16 － 14 －	0	今井　俊直 森岡　和真 （鳳）
1回戦 102	間城　尚紀 中谷　真仁 （花園）	2	15 － 6 15 － 8 －	0	寺本　瑛 正木　徳磨 （泉尾工業）
1回戦 103	関　麻陽 野嵜　歩 （茨木）	W	－ － －	棄権	笹井　研太 西川　竜生 （清教学園）
1回戦 104	中田　裕大 川端　祥吉 （堺西）	2	15 － 7 15 － 9 －	0	井沼田　翔吾 竹本　真 （枚方）
1回戦 105	阪田　雄大 石井　大晴 （上宮）	2	15 － 11 15 － 5 －	0	池田　純 木原　健 （高槻）
1回戦 106	山田　千達 中川　剛雄 （桜塚）	W	－ － －	棄権	金谷　渚 阪口　歩 （住吉）
1回戦 107	滝口　旭翔 松崎　大空 （生野）	2	15 － 8 15 － 10 －	0	廣瀬　天人 髙橋　孝汰 （早稲田摂陵）
1回戦 108	合田　岳史 森池　祐伎 （佐野）	2	15 － 11 15 － 13 －	0	岡　幸汰 堀部　友輝 （八尾）
1回戦 109	阿部　雄飛 竹山　颯人 （池田）	2	12 － 15 15 － 12 15 － 13	1	芝野　海紀 田村　佑介 （東）
1回戦 110	加藤　悠乃 西垣　賢人 （阿倍野）	2	15 － 1 15 － 5 －	0	丹　耀人 岩﨑　璃来 （美原）
1回戦 111	岡坂　碩人 松山　大記 （布施）	2	15 － 12 13 － 15 15 － 11	1	寺本　智樹 泉谷　一斗 （夕陽丘学園）
1回戦 112	鶴坂　大稀 池上　大功 （敬愛）	2	15 － 11 10 － 15 15 － 12	1	藤原　寿仁 向井　晴空 （岸和田）
1回戦 113	高垣　椎也 西尾　稜人 （西寝屋川）	W	－ － －	棄権	成行　正汰 今村　健太郎 （上宮太子）
1回戦 114	髙畑　敬右 杉　諒星 （高槻北）	2	15 － 6 13 － 15 15 － 8	1	澤田　旬矢 名城　春希 （国際大和田）
1回戦 115	田中　和司 三須　立己 （清水谷）	W	－ － －	棄権	下江　虎太朗 白田　朋也 （緑風冠）
1回戦 116	内野　颯太 藤居　響 （北千里）	2	15 － 2 15 － 2 －	0	浅田　拓海 石戸　景 （教附池田）
1回戦 117	河野　匠汰 小里　剛史 （芥川）	2	15 － 10 15 － 7 －	0	川﨑　雅斗 瀬野　颯 （山本）
1回戦 118	金子　悠佑 田中　雄紀 （箕面東）	2	15 － 7 15 － 7 －	0	奥　将梧 坂井　宏輔 （淀川清流）
1回戦 119	川西　悠斗 村山　渉 （懐風館）	2	15 － 8 15 － 10 －	0	井上　颯 村井　悠人 （山本）
1回戦 120	田中　温輝 岩槻　俊也 （和泉）	2	15 － 10 15 － 13 －	0	井上　駿 清洲　佳太朗 （電通大）

※現在の所、途中棄権の記録には対応できていません。

1回戦 121	門脇　竜紀 堀切　智弘 （泉尾工業）	2	15 － 12 15 － 12 －	0	荻野　俊遼 中村　玲音 （阿倍野）
1回戦 122	川勝　郁哉 池上　優希 （北千里）	W	－ － －	棄権	上田　優樹 中辻　翔 （交野）
1回戦 123	大上　尊之 吉村　真斗 （阿武野）	W	－ － －	棄権	矢田　蒼真 中村　海瑠 （長野）
1回戦 124	山本　泰成 田邊　剛汰 （上宮）	2	15 － 11 15 － 10 －	0	松浦　紘貴 中路　涼雅 （夕陽丘）
1回戦 125	福田　善海 金井　智輝 （箕面自由）	W	－ － －	棄権	中川　翔太 菊田　祥希 （日新）
1回戦 126	長谷川　晃平 山下　智也 （関西大倉）	2	15 － 5 15 － 9 －	0	里地　箆太郎 二神　俊介 （千里）
1回戦 127	東垣　温 早野　颯真 （刀根山）	2	15 － 6 15 － 7 －	0	岡村　拓海 並河　右京 （吹田東）
1回戦 128	太田　翔貴 青野　雄真 （枚方津田）	2	15 － 8 15 － 11 －	0	赤松　優斗 植田　哲平 （牧野）
1回戦 129	高木　郁海 髙田　尚輝 （久米田）	W	－ － －	棄権	臼井　雅幸 寺籠　大地 （都島工業）
1回戦 130	嵯峨山　敦 砂坂　颯真 （摂津）	2	15 － 12 15 － 11 －	0	深川　智哉 正田　颯音 （鳳）
1回戦 131	今中　俊輔 新土　弘樹 （花園）	2	15 － 8 15 － 10 －	0	長友　佳心 林　光毅 （英真学園）
1回戦 132	宮尾　翼 小田　正平 （八尾）	2	17 － 15 15 － 7 －	0	佐藤　智宏 半野　循一 （住吉）
1回戦 133	北宅　新太郎 北口　宗吾 （大塚）	2	15 － 9 15 － 4 －	0	吉岡　大夢 木佐貫　拓己 （泉北）
1回戦 134	辻本　健太郎 山田　直樹 （三島）	2	15 － 5 20 － 18 －	0	猪　裕貴 上島　真智 （高槻）
1回戦 135	松本　覇 大重　樹矢 （四條畷）	2	15 － 4 15 － 3 －	0	東　和則 蓮尾　龍平 （大手前）
1回戦 136	中森　康生 山羽　宏幸 （箕面）	2	15 － 10 15 － 4 －	0	松浪　直 登尾　尚紀 （北野）
1回戦 137	大橋　直紀 山口　航平 （岸和田）	W	－ － －	棄権	橋本　直弥 市橋　政伍 （貝塚南）
1回戦 138	吉田　圭汰 辻本　隆晟 （国際大和田）	2	9 － 15 15 － 10 15 － 12	1	田中　辰季 岩村　鷹司 （春日丘）
1回戦 139	藤本　晃生 玖村　拓実 （高石）	2	15 － 5 15 － 8 －	0	西村　優輝 仲辻　剛 （堺西）
1回戦 140	数藤　和也 廣岡　勢 （茨木）	2	15 － 6 15 － 11 －	0	櫻木　貴弘 皿良　凌我 （成美）
1回戦 141	駒林　勇人 東野　隆庸 （布施工科）	W	－ － －	棄権	田川　勧持 宮本　優太 （大塚）
1回戦 142	上村　知也 森田　健太郎 （電通大）	2	15 － 8 15 － 4 －	0	藤原　瑠恩 伊輪　優希 （香里丘）
1回戦 143	藤田　敬介 益田　圭人 （佐野）	2	13 － 15 15 － 8 15 － 7	1	宇田　裕紀 宮端　優 （農芸）
1回戦 144	大井　啓輔 呼子　優人 （北野）	2	15 － 10 15 － 7 －	0	小澤　賢瑚 山本　風太 （上宮）
1回戦 145	杉山　巴哉 前田　悠太 （千里）	2	15 － 10 15 － 8 －	0	森田　隆太 原田　隆楽 （島本）
1回戦 146	山下　聖人 永池　海里 （門真なみ）	2	15 － 6 12 － 15 15 － 10	1	江本　勢 板東　久徳 （汎愛）
1回戦 147	森田　翔哉 山田　祥太郎 （東淀川）	2	15 － 11 15 － 13 －	0	松永　惇基 久保田　廉 （清水谷）
1回戦 148	中野　楽 栗田　光晴 （大産大附属）	2	15 － 9 15 － 8 －	0	北川　太陽 一文字　隆聖 （槻の木）
1回戦 149	岡坂　徹人 伴　星夢 （西）	2	15 － 5 15 － 10 －	0	小沼　祐介 小笠原　貴大 （関西大倉）
1回戦 150	梶原　律 倉田　洵 （泉北）	W	－ － －	棄権	城　貴裕 筒井　悠登 （今宮工科）
1回戦 151	奈宮　大征 橋本　龍汰 （箕面自由）	2	15 － 9 15 － 10 －	0	炭川　遼 滝　雄大 （箕面）
1回戦 152	小西　耕心 西田　雄斗 （東大谷）	2	15 － 12 15 － 8 －	0	南　勇輝 蕨川　幹大 （高津）
1回戦 153	伊藤　雄輝 池田　香津樹 （桜塚）	2	15 － 10 15 － 3 －	0	尼崎　冬真 玉垣　貫汰 （豊島）
1回戦 154	藤原　壮志 福間　貴啓 （大手前）	W	－ － －	棄権	葛城　永遠 村上　海斗 （住吉商業）
1回戦 155	蓑毛　悠晟 島　淳一郎 （生野）	W	－ － －	棄権	紙田　隆幸 高田　大志 （東百舌鳥）
1回戦 156	片岸　有哉 笹井　一稀 （早稲田摂陵）	2	15 － 9 15 － 12 －	0	澄田　伊吹 岡田　丸 （大冠）
1回戦 157	岩本　隼斗 加賀井　秀斗 （懐風館）	2	15 － 7 15 － 10 －	0	田中　智也 三宅　徹舜 （教附池田）
2回戦 158	伊藤　泰義 山竹　遥輝 （山田）	2	15 － 5 15 － 5 －	0	岩下　聖 小西　健 （布施工科）
2回戦 159	池田　和樹 立和田　朔也 （常翔啓光）	2	15 － 6 15 － 5 －	0	前田　大翔 岡田　正輝 （都島工業）
2回戦 160	榎　夕輝 中川　楓斗 （センター）	2	15 － 4 15 － 12 －	0	恩田　礼門 楢井　健太 （日根野）

※現在の所、途中棄権の記録には対応できていません。

（第72回　大阪春季バドミントン競技会 兼 インターハイ予選）

2回戦 161	辻　晋五 西村　広大 （池田）	2	15 － 3 15 － 8 －	0	森家　庸太 久岡　優太 （河南）
2回戦 162	二宮　仁矢 田畑　優輝人 （摂津）	2	15 － 12 15 － 9 －	0	中山　李玖 妹尾　和紀 （泉尾工業）
2回戦 163	北本　真啓 松尾　優 （箕面自由）	2	15 － 9 15 － 4 －	0	井上　海星 葛原　蓮 （日新）
2回戦 164	嶋本　飛翔 廣野　凌 （八尾）	2	15 － 10 15 － 11 －	0	坂元　葵 藤本　力也 （淀川清流）
2回戦 165	西村　厘慶 神岡　龍之介 （春日丘）	2	15 － 7 15 － 12 －	0	高田　亘 小榎　渉太 （大阪市立）
2回戦 166	郡　琉人 音峰　直人 （交野）	2	15 － 6 15 － 5 －	0	卯川　匠 岸本　悠史 （枚方）
2回戦 167	中島　忠曙 石井　竣基 （茨木）	2	15 － 6 15 － 6 －	0	久我　陸 鹿子木　真哉 （東百舌鳥）
2回戦 168	赤土　陸 佐藤　大雅 （佐野）	2	15 － 11 15 － 9 －	0	向井　龍哉 増井　尚樹 （住吉）
2回戦 169	大藏　岳飛 高枝　弘暉 （千里）	2	11 － 15 15 － 13 15 － 13	1	大下　凛太郎 山本　一斗 （布施）
2回戦 170	信山　壱斉 木村　大作 （追手門）	2	15 － 9 15 － 12 －	0	吉池　幹 山中　拓真 （生野）
2回戦 171	中城　健太郎 三浦　修佳 （千里青雲）	2	15 － 12 15 － 8 －	0	正司　達也 多賀　大和 （緑風冠）
2回戦 172	桑原　和希 森谷　有峻 （近大附属）	2	18 － 16 15 － 11 －	0	河野　凌大 植田　隆星 （高槻北）
2回戦 173	諏訪　晴信 山口　真輝 （関西大倉）	2	15 － 4 15 － 3 －	0	松村　知哉 小須田　有哉 （豊島）
2回戦 174	中野　大地 山﨑　奎汰 （芥川）	2	12 － 15 15 － 6 16 － 14	1	河邑　光 赤井　謙介 （枚方津田）
2回戦 175	流合　亨輔 津田　亮輔 （春日丘）	2	15 － 13 12 － 15 15 － 7	1	井上　共章 橋本　祐成 （刀根山）
2回戦 176	後藤　陽樹 金井　毅之 （教附池田）	2	15 － 11 15 － 12 －	0	梅林　快 水﨑　啓太 （大産大附属）
2回戦 177	布井　一成 前川　洸士朗 （東）	2	15 － 6 15 － 5 －	0	和田　龍希 松永　大翔 （国際大和田）
2回戦 178	木曽　秀人 山下　洸陽 （千里）	2	15 － 10 15 － 9 －	0	重里　郁翔 出口　喬介 （狭山）
2回戦 179	廣瀬　稜馬 吉松　侑汰 （交野）	2	15 － 5 15 － 8 －	0	門脇　健介 立花　遼 （吹田東）
2回戦 180	奥田　悠人 山野　翔 （上宮）	2	15 － 13 15 － 10 －	0	中山　皓太 田中　琉矢 （清水谷）
2回戦 181	田中　裕翔 橋本　龍人 （門真なみ）	2	15 － 6 15 － 11 －	0	柴田　星 山﨑　翔己 （日新）
2回戦 182	島津　壮 岸本　侑大 （清教学園）	2	15 － 6 15 － 7 －	0	小林　竜也 山下　颯太 （箕面）
2回戦 183	岩崎　龍之介 木原　友哉 （電通大）	2	15 － 12 15 － 8 －	0	庄司　智明 野口　永遠 （堺西）
2回戦 184	金井　宏成 寺尾　祥希 （西）	2	15 － 3 15 － 6 －	0	干貝　悠太 當摩　允哉 （園芸）
2回戦 185	森西　将希 谷口　虎太郎 （八尾）	2	16 － 14 15 － 7 －	0	林　颯太 宮嵜　陵央 （大手前）
2回戦 186	角田　咲太朗 畑中　太陽 （貝塚南）	2	5 － 15 15 － 6 16 － 14	1	橋倉　天良 西村　倉 （関西大倉）
2回戦 187	中島　功暉 畑谷　春来 （花園）	2	17 － 15 15 － 12 －	0	相原　響 国井　響 （今宮工科）
2回戦 188	金本　充生 武智　亮太 （北野）	2	15 － 6 10 － 15 15 － 13	1	濱野　凌祐 谷川　恵悟 （茨木）
2回戦 189	鵜野　裕太 秦野　拓巳 （枚方）	2	15 － 7 15 － 9 －	0	笠原　淳史 有松　輝 （槻の木）
2回戦 190	安藤　稜哉 泉　武志 （懐風館）	2	15 － 4 15 － 8 －	0	岡本　尚哉 田中　大貴 （泉北）
2回戦 191	成川　雅人 白沢　寛大 （槻の木）	2	15 － 11 15 － 10 －	0	植田　春人 柴野　慎也 （皐が丘）
2回戦 192	朝倉　康午 角野　瑠加 （阪南）	2	15 － 8 15 － 13 －	0	飛弾　雄登 吉玉　貴志 （日新）
2回戦 193	大矢　楓斗 小原　大輝 （高槻）	2	15 － 8 15 － 8 －	0	小畠　零央 橋谷　駿治 （センター）
2回戦 194	上田　理功 堀米　璃玖 （常翔啓光）	2	14 － 16 15 － 9 15 － 2	1	小川　裕也 坪井　寛太 （布施）
2回戦 195	山西　健介 泉本　直也 （千里）	2	15 － 12 15 － 12 －	0	小野　輝 比嘉　雄也 （英真学園）
2回戦 196	石橋　優希 西川　翔 （池田）	2	16 － 14 15 － 7 －	0	井阪　祐輝 笹倉　和馬 （上宮太子）
2回戦 197	下岡　快晟 松本　陸玖 （生野）	2	15 － 8 15 － 13 －	0	堤　遼史 原田　峻旦 （松原）
2回戦 198	石川　慶一郎 江口　直輝 （箕面自由）	2	15 － 17 15 － 7 15 － 13	1	下馬場　那琉 森　慎伍 （布施工科）
2回戦 199	鈴木　魁生 森本　烈瑠 （大塚）	2	9 － 15 18 － 16 18 － 16	1	濱内　大暉 引間　崇陽 （国際大和田）
2回戦 200	李　燦熙 山本　空 （上宮）	2	15 － 5 15 － 8 －	0	田中　大蔵 目徳　周 （佐野）

※現在の所、途中棄権の記録には対応できていません。

2回戦 201	浦岡　陽 岡崎　稜平 （近大附属）	2	15 － 6 15 － 12 －	0	西里　海 長谷　玲 （堺西）
2回戦 202	一明　佑哉 辻　優斗 （清水谷）	2	15 － 10 15 － 13 －	0	中村　温人 大坪　祐輝 （阿武野）
2回戦 203	稲葉　敬太 祖家　大輝 （春日丘）	2	15 － 8 15 － 9 －	0	田中　力 羽星　歩夢 （園芸）
2回戦 204	澤田　一輝 馬場　功行 （八尾）	2	15 － 6 16 － 14 －	0	平賀　達也 橋本　優哉 （岸和田）
2回戦 205	吉田　健 杉　太晴 （豊中）	2	16 － 14 15 － 11 －	0	尾山　陽有 中川　龍一 （芥川）
2回戦 206	尾崎　裕一朗 水野　陽斗 （上宮）	2	15 － 7 16 － 14 －	0	浅野　海斗 栗田　直樹 （交野）
2回戦 207	辻谷　真一 小林　捷馬 （香里丘）	2	15 － 13 15 － 13 －	0	鮫島　圭 小川　侑我 （門真なみ）
2回戦 208	大川　将吾 松本　涼里 （佐野）	2	15 － 9 10 － 15 15 － 11	1	金子　俊弘 村上　陽紀 （咲くや）
2回戦 209	金子　駿佑 渡邉　裕仁 （箕面東）	2	15 － 11 15 － 10 －	0	森田　健斗 橋本　理希 （北野）
2回戦 210	宮原　龍一 岩谷　亮 （緑風冠）	2	15 － 12 15 － 4 －	0	石田　寿弥 岩元　駿波 （電通大）
2回戦 211	湯本　太一 間瀬　俊平 （清教学園）	2	14 － 16 15 － 9 15 － 11	1	前田　昂次朗 谷口　彰秀 （三島）
2回戦 212	東屋　直輝 松下　竜也 （牧野）	2	15 － 7 15 － 10 －	0	大塚　真生 林　楓渓 （東百舌鳥）
2回戦 213	矢田　悠貴 河本　睦季 （大産大附属）	2	16 － 14 15 － 8 －	0	岡　碧波 木村　紀晴 （国際大和田）
2回戦 214	北村　太一 白井　大稀 （枚方津田）	2	15 － 5 15 － 7 －	0	島　慶斗 寺尾　風吹 （星翔）
2回戦 215	池之坊　恭平 伊藤　大地 （阿倍野）	2	14 － 16 15 － 8 15 － 11	1	戸田　一馬 井上　優一 （吹田東）
2回戦 216	柳　誠人 太田　一希 （西寝屋川）	2	15 － 13 15 － 13 －	0	中島　光輝 吉田　和 （芦間）
2回戦 217	竹田　凌輝 藤井　優斗 （四條畷）	2	15 － 13 15 － 12 －	0	光山　颯太朗 松本　祐人 （茨木）
2回戦 218	服部　滉輝 村田　真輝 （桜塚）	2	15 － 9 15 － 9 －	0	庄司　啓佑 西木　一晟 （山本）
2回戦 219	飯田　尚弥 髙見　智也 （汎愛）	2	15 － 4 15 － 6 －	0	藤原　豪大 松原　大輝 （大冠）
2回戦 220	佐藤　政徳 藤本　隼輔 （追手門）	2	15 － 8 15 － 6 －	0	西原　脩太 藤森　完 （平野）
2回戦 221	小久保　尊 山根　大空 （山田）	2	15 － 10 15 － 11 －	0	星野　諒太 森川　貴寛 （高槻北）
2回戦 222	長谷　謙太朗 山田　凌平 （電通大）	2	15 － 3 15 － 0 －	0	塩田　涼吾 川元　康生 （豊中）
2回戦 223	森口　巧朗 原田　憲信 （布施工科）	2	15 － 9 15 － 3 －	0	中岡　泉斗 山下　裕輝 （東）
2回戦 224	川村　友哉 松本　雄太 （香里丘）	2	17 － 15 16 － 14 －	0	川瀬　拓海 大谷　俊輔 （泉大津）
2回戦 225	太田　悠介 山本　龍将 （センター）	2	14 － 16 15 － 8 15 － 7	1	渡辺　悠斗 嶋田　直輝 （阿武野）
2回戦 226	早瀬　律希 松本　航征 （山本）	2	15 － 11 15 － 9 －	0	下仲　竜聖 谷口　友浩 （池田）
2回戦 227	岩本　拓馬 中元　悠輔 （三島）	2	15 － 11 15 － 11 －	0	山崎　大耀 下田　理人 （堺西）
2回戦 228	岡本　直也 丸野　翔汰 （摂津）	2	17 － 15 15 － 7 －	0	畑中　将汰 冨田　大輔 （東住吉）
2回戦 229	北野　雄大 山本　偉嗣 （箕面）	2	15 － 17 15 － 12 15 － 9	1	横河　博人 本間　大裕 （久米田）
2回戦 230	石田　貴之 中村　隆佑 （門真なみ）	2	15 － 5 15 － 10 －	0	森塚　唯天 奥田　将輝 （狭山）
2回戦 231	金谷　圭悟 徳野　竜也 （高槻）	2	15 － 9 15 － 5 －	0	田中　悠太 志村　和輝 （皐が丘）
2回戦 232	松山　大輝 西岡　誠矢 （槻の木）	W	－ － －	棄権	志方　朝陽 梅山　尚土 （南）
2回戦 233	田島　竜矢 惣坊　拓哉 （懐風館）	2	15 － 11 15 － 11 －	0	山田　祥太朗 植野　和也 （岸和田）
2回戦 234	平田　陸翔 川田　純平 （茨木）	2	18 － 16 15 － 8 －	0	岩屋　雄大 桑田　晴悠 （春日丘）
2回戦 235	伊田　翔太郎 清水　宏明 （東百舌鳥）	2	15 － 9 15 － 8 －	0	近藤　良樹 原田　晴 （豊島）
2回戦 236	奥井　温大 尾崎　達哉 （刀根山）	2	15 － 7 15 － 5 －	0	大谷　悠斗 山本　蓮昴皇 （貝塚南）
2回戦 237	佐伯　悠宇 松永　賢人 （牧野）	2	15 － 11 15 － 7 －	0	大寺　夏生 角田　浩基 （千里）
2回戦 238	梅本　昌幸 小川　泰正 （箕面自由）	W	－ － －	棄権	両者棄権
2回戦 239	石田　廉 佐藤　空也 （芦間）	2	15 － 12 15 － 17 15 － 9	1	桑畑　遼太 清家　拓人 （大冠）
2回戦 240	間城　尚紀 中谷　真仁 （花園）	2	15 － 8 11 － 15 15 － 12	1	藤木　直人 本池　秀太 （近大附属）

※現在の所、途中棄権の記録には対応できていません。

（第72回　大阪春季バドミントン競技会 兼 インターハイ予選）

2回戦 241	門堀　涼介 山脇　周也 （常翔啓光）	2	15 － 11 15 － 5 －	0	関　麻陽 野嵜　歩 （茨木）
2回戦 242	髙岸　寛之 岡山　義尚 （北野）	2	15 － 10 15 － 1 －	0	中田　裕大 川端　祥吉 （堺西）
2回戦 243	阪田　雄大 石井　大晴 （上宮）	2	15 － 6 15 － 13 －	0	竹原　怜皇 立花　飛羽 （高石）
2回戦 244	山田　千達 中川　剛雄 （桜塚）	2	15 － 9 15 － 13 －	0	滝口　旭翔 松崎　大空 （生野）
2回戦 245	西岡　悠生 飯村　将己 （三島）	2	15 － 8 15 － 8 －	0	合田　岳史 森池　祐伎 （佐野）
2回戦 246	阿部　雄飛 竹山　颯人 （池田）	W	－ － －	棄権	黒岡　新太 南　翔葵 （交野）
2回戦 247	加藤　悠乃 西垣　賢人 （阿倍野）	2	15 － 10 14 － 16 15 － 7	1	岡坂　碩人 松山　大記 （布施）
2回戦 248	野田　龍祐 行武　海人 （英真学園）	2	15 － 5 15 － 6 －	0	鶴坂　大稀 池上　大功 （敬愛）
2回戦 249	高垣　椎也 西尾　稜人 （西寝屋川）	2	9 － 15 15 － 10 15 － 10	1	高橋　功樹 鳥越　紡 （大産大附属）
2回戦 250	堀田　新 吉田　祐之介 （西）	2	15 － 8 15 － 11 －	0	髙畑　敬右 杉　諒星 （高槻北）
2回戦 251	田中　和司 三須　立己 （清水谷）	2	15 － 8 9 － 15 15 － 10	1	平井　拓実 和泉　拓真 （大手前）
2回戦 252	内野　颯太 藤居　響 （北千里）	2	15 － 11 15 － 13 －	0	河野　匠汰 小里　剛史 （芥川）
2回戦 253	川口　雅徳 山川　翔 （千里青雲）	2	15 － 5 15 － 11 －	0	金子　悠佑 田中　雄紀 （箕面東）
2回戦 254	川西　悠斗 村山　渉 （懐風館）	W	－ － －	棄権	二神　真生 栂村　大樹 （東淀工業）
2回戦 255	門脇　竜紀 堀切　智弘 （泉尾工業）	2	11 － 15 15 － 6 15 － 3	1	田中　温輝 岩槻　俊也 （和泉）
2回戦 256	宮本　統史 梅田　悠起 （池田）	2	15 － 13 17 － 15 －	0	川勝　郁哉 池上　優希 （北千里）
2回戦 257	岸本　拓海 森　俊輔 （槻の木）	2	15 － 4 15 － 5 －	0	大上　尊之 吉村　真斗 （阿武野）
2回戦 258	田中　晴 濵田　祥羽 （平野）	2	15 － 13 15 － 9 －	0	山本　泰成 田邊　剛汰 （上宮）
2回戦 259	福田　善海 金井　智輝 （箕面自由）	2	15 － 11 15 － 11 －	0	岸本　孝規 山本　隼也 （清教学園）
2回戦 260	東垣　温 早野　颯真 （刀根山）	2	13 － 15 15 － 12 19 － 17	1	長谷川　晃平 山下　智也 （関西大倉）
2回戦 261	太田　翔貴 青野　雄真 （枚方津田）	2	15 － 10 18 － 16 －	0	萩野　孝太郎 松本　隆誓 （生野）
2回戦 262	前田　裕汰 宮前　翔 （工業高専）	2	15 － 10 15 － 4 －	0	高木　郁海 髙田　尚輝 （久米田）
2回戦 263	今中　俊輔 新土　弘樹 （花園）	2	15 － 6 15 － 6 －	0	嵯峨山　敦 砂坂　颯真 （摂津）
2回戦 264	梶田　勇輔 矢良上　凌太 （芥川）	2	15 － 6 15 － 6 －	0	宮尾　翼 小田　正平 （八尾）
2回戦 265	北岡　那義 播本　真央 （追手門）	2	15 － 9 15 － 8 －	0	北宅　新太郎 北口　宗吾 （大塚）
2回戦 266	辻本　健太郎 山田　直樹 （三島）	2	15 － 12 15 － 10 －	0	清末　起生 田中　蓮也 （緑風冠）
2回戦 267	松本　覇 大重　樹矢 （四條畷）	2	15 － 8 15 － 13 －	0	茂苅　拓真 細川　裕汰 （泉大津）
2回戦 268	大橋　直紀 山口　航平 （岸和田）	2	17 － 15 16 － 14 －	0	中森　康生 山羽　宏幸 （箕面）
2回戦 269	弁野　知康 峯　遼太郎 （東）	2	15 － 8 15 － 9 －	0	吉田　圭汰 辻本　隆晟 （国際大和田）
2回戦 270	坂東　利哉 山田　稜大 （清教学園）	2	15 － 9 15 － 6 －	0	藤本　晃生 玖村　拓実 （高石）
2回戦 271	数藤　和也 廣岡　勢 （茨木）	2	15 － 8 15 － 8 －	0	駒林　勇人 東野　隆庸 （布施工科）
2回戦 272	森本　大成 中谷　友哉 （敬愛）	2	15 － 9 15 － 7 －	0	上村　知也 森田　健太郎 （電通大）
2回戦 273	井上　裕斗 服部　勇音 （常翔啓光）	2	14 － 16 15 － 13 15 － 9	1	藤田　敬介 益田　圭人 （佐野）
2回戦 274	北田　優太 上田　周作 （大阪市立）	2	15 － 13 15 － 10 －	0	大井　啓輔 呼子　優人 （北野）
2回戦 275	杉山　巴哉 前田　悠太 （千里）	2	15 － 1 15 － 9 －	0	細川　虎太郎 中家　悠希 （枚方）
2回戦 276	山下　聖人 永池　海里 （門真なみ）	2	15 － 12 15 － 10 －	0	森田　翔哉 山田　祥太郎 （東淀川）
2回戦 277	石上　太一 髙橋　周真 （近大附属）	2	12 － 15 15 － 13 15 － 11	1	中野　楽 栗田　光晴 （大産大附属）
2回戦 278	香川　遥貴 松添　雄治 （交野）	2	15 － 7 15 － 9 －	0	岡坂　徹人 伴　星夢 （西）
2回戦 279	新澤　威揮 川上　颯泰 （高槻北）	2	15 － 9 15 － 6 －	0	梶原　律 倉田　洵 （泉北）
2回戦 280	奈宮　大征 橋本　龍汰 （箕面自由）	2	15 － 12 15 － 7 －	0	荻原　悠飛 村上　晃平 （八尾翠翔）

※現在の所、途中棄権の記録には対応できていません。

2回戦 281	佐野　健人 鈴木　一甫 （布施）	W	－ － －	棄権	小西　耕心 西田　雄斗 （東大谷）
2回戦 282	伊藤　雄輝 池田　香津樹 （桜塚）	2	15 － 8 15 － 5 －	0	渡邉　航大 平田　侑也 （八尾）
2回戦 283	洪　揚 仁木　完 （豊中）	2	15 － 12 15 － 3 －	0	藤原　壮志 福間　貴啓 （大手前）
2回戦 284	片岸　有哉 笹井　一稀 （早稲田摂陵）	2	15 － 9 15 － 6 －	0	蓑毛　悠晟 島　淳一郎 （生野）
2回戦 285	奥村　柊人 松本　悠希 （山田）	2	15 － 7 19 － 17 －	0	岩本　隼斗 加賀井　秀斗 （懐風館）
3回戦 286	伊藤　泰義 山竹　遥輝 （山田）	2	15 － 12 10 － 15 15 － 13	1	池田　和樹 立和田　朔也 （常翔啓光）
3回戦 287	榎　夕輝 中川　楓斗 （センター）	2	9 － 15 15 － 13 15 － 13	1	辻　晋五 西村　広大 （池田）
3回戦 288	北本　真啓 松尾　優 （箕面自由）	2	15 － 9 6 － 15 15 － 11	1	二宮　仁矢 田畑　優輝人 （摂津）
3回戦 289	西村　厘慶 神岡　龍之介 （春日丘）	2	15 － 9 15 － 5 －	0	嶋本　飛翔 廣野　凌 （八尾）
3回戦 290	中島　忠曙 石井　竣基 （茨木）	2	15 － 10 9 － 15 15 － 13	1	郡　琉人 音峰　直人 （交野）
3回戦 291	赤土　陸 佐藤　大雅 （佐野）	2	15 － 11 15 － 3 －	0	大藏　岳飛 高枝　弘暉 （千里）
3回戦 292	信山　壱斉 木村　大作 （追手門）	2	15 － 6 15 － 11 －	0	中城　健太郎 三浦　修佳 （千里青雲）
3回戦 293	桑原　和希 森谷　有峻 （近大附属）	2	15 － 12 15 － 11 －	0	諏訪　晴信 山口　真輝 （関西大倉）
3回戦 294	中野　大地 山﨑　奎汰 （芥川）	2	15 － 10 15 － 8 －	0	流合　亨輔 津田　亮輔 （春日丘）
3回戦 295	布井　一成 前川　洸士朗 （東）	2	15 － 6 15 － 4 －	0	後藤　陽樹 金井　毅之 （教附池田）
3回戦 296	廣瀬　稜馬 吉松　侑汰 （交野）	2	15 － 12 14 － 16 15 － 11	1	木曽　秀人 山下　洸陽 （千里）
3回戦 297	田中　裕翔 橋本　龍人 （門真なみ）	2	15 － 9 15 － 9 －	0	奥田　悠人 山野　翔 （上宮）
3回戦 298	島津　壮 岸本　侑大 （清教学園）	2	15 － 9 9 － 15 15 － 9	1	岩崎　龍之介 木原　友哉 （電通大）
3回戦 299	森西　将希 谷口　虎太郎 （八尾）	2	21 － 19 11 － 15 15 － 10	1	金井　宏成 寺尾　祥希 （西）
3回戦 300	角田　咲太朗 畑中　太陽 （貝塚南）	2	13 － 15 15 － 9 15 － 10	1	中島　功暉 畑谷　春来 （花園）
3回戦 301	鵜野　裕太 秦野　拓巳 （枚方）	2	15 － 11 15 － 6 －	0	金本　充生 武智　亮太 （北野）
3回戦 302	安藤　稜哉 泉　武志 （懐風館）	2	15 － 0 15 － 3 －	0	成川　雅人 白沢　寛大 （槻の木）
3回戦 303	大矢　楓斗 小原　大輝 （高槻）	2	15 － 11 15 － 13 －	0	朝倉　康午 角野　瑠加 （阪南）
3回戦 304	山西　健介 泉本　直也 （千里）	2	15 － 6 16 － 14 －	0	上田　理功 堀米　璃玖 （常翔啓光）
3回戦 305	石橋　優希 西川　翔 （池田）	2	17 － 15 15 － 13 －	0	下岡　快晟 松本　陸玖 （生野）
3回戦 306	石川　慶一郎 江口　直輝 （箕面自由）	2	15 － 7 15 － 7 －	0	鈴木　魁生 森本　烈瑠 （大塚）
3回戦 307	浦岡　陽 岡崎　稜平 （近大附属）	2	15 － 9 11 － 15 15 － 10	1	李　燦熙 山本　空 （上宮）
3回戦 308	一明　佑哉 辻　優斗 （清水谷）	2	15 － 7 13 － 15 15 － 12	1	稲葉　敬太 祖家　大輝 （春日丘）
3回戦 309	吉田　健 杉　太晴 （豊中）	2	15 － 7 15 － 5 －	0	澤田　一輝 馬場　功行 （八尾）
3回戦 310	尾崎　裕一朗 水野　陽斗 （上宮）	2	15 － 9 15 － 11 －	0	辻谷　真一 小林　捷馬 （香里丘）
3回戦 311	金子　駿佑 渡邉　裕仁 （箕面東）	2	15 － 9 16 － 14 －	0	大川　将吾 松本　涼里 （佐野）
3回戦 312	湯本　太一 間瀬　俊平 （清教学園）	2	15 － 11 9 － 15 15 － 6	1	宮原　龍一 岩谷　亮 （緑風冠）
3回戦 313	矢田　悠貴 河本　睦季 （大産大附属）	2	15 － 12 15 － 12 －	0	東屋　直輝 松下　竜也 （牧野）
3回戦 314	北村　太一 白井　大稀 （枚方津田）	2	18 － 16 15 － 11 －	0	池之坊　恭平 伊藤　大地 （阿倍野）
3回戦 315	竹田　凌輝 藤井　優斗 （四條畷）	2	15 － 6 15 － 11 －	0	柳　誠人 太田　一希 （西寝屋川）
3回戦 316	飯田　尚弥 髙見　智也 （汎愛）	2	13 － 15 15 － 8 17 － 15	1	服部　滉輝 村田　真輝 （桜塚）
3回戦 317	小久保　尊 山根　大空 （山田）	2	15 － 11 10 － 15 18 － 16	1	佐藤　政徳 藤本　隼輔 （追手門）
3回戦 318	長谷　謙太朗 山田　凌平 （電通大）	2	15 － 11 13 － 15 15 － 5	1	森口　巧朗 原田　憲信 （布施工科）
3回戦 319	太田　悠介 山本　龍将 （センター）	2	15 － 3 15 － 6 －	0	川村　友哉 松本　雄太 （香里丘）
3回戦 320	早瀬　律希 松本　航征 （山本）	2	15 － 9 15 － 7 －	0	岩本　拓馬 中元　悠輔 （三島）

※現在の所、途中棄権の記録には対応できていません。

（第72回　大阪春季バドミントン競技会 兼 インターハイ予選）

3回戦 321	北野　雄大 山本　偉嗣 （箕面）	2	15 － 6 15 － 9 －	0	岡本　直也 丸野　翔汰 （摂津）
3回戦 322	金谷　圭悟 徳野　竜也 （高槻）	2	15 － 12 15 － 11 －	0	石田　貴之 中村　隆佑 （門真なみ）
3回戦 323	田島　竜矢 惣坊　拓哉 （懐風館）	2	15 － 5 15 － 6 －	0	松山　大輝 西岡　誠矢 （槻の木）
3回戦 324	平田　陸翔 川田　純平 （茨木）	2	15 － 9 15 － 11 －	0	伊田　翔太郎 清水　宏明 （東百舌鳥）
3回戦 325	奥井　温大 尾崎　達哉 （刀根山）	2	15 － 11 12 － 15 15 － 8	1	佐伯　悠宇 松永　賢人 （牧野）
3回戦 326	梅本　昌幸 小川　泰正 （箕面自由）	2	15 － 9 16 － 14 －	0	石田　廉 佐藤　空也 （芦間）
3回戦 327	門堀　涼介 山脇　周也 （常翔啓光）	2	15 － 10 15 － 8 －	0	間城　尚紀 中谷　真仁 （花園）
3回戦 328	髙岸　寛之 岡山　義尚 （北野）	2	12 － 15 15 － 13 17 － 15	1	阪田　雄大 石井　大晴 （上宮）
3回戦 329	西岡　悠生 飯村　将己 （三島）	2	15 － 9 15 － 11 －	0	山田　千達 中川　剛雄 （桜塚）
3回戦 330	加藤　悠乃 西垣　賢人 （阿倍野）	2	15 － 10 15 － 2 －	0	阿部　雄飛 竹山　颯人 （池田）
3回戦 331	高垣　椎也 西尾　稜人 （西寝屋川）	2	11 － 15 15 － 11 15 － 6	1	野田　龍祐 行武　海人 （英真学園）
3回戦 332	堀田　新 吉田　祐之介 （西）	2	15 － 11 20 － 18 －	0	田中　和司 三須　立己 （清水谷）
3回戦 333	川口　雅徳 山川　翔 （千里青雲）	2	15 － 9 15 － 8 －	0	内野　颯太 藤居　響 （北千里）
3回戦 334	門脇　竜紀 堀切　智弘 （泉尾工業）	2	15 － 7 15 － 4 －	0	川西　悠斗 村山　渉 （懐風館）
3回戦 335	岸本　拓海 森　俊輔 （槻の木）	2	13 － 15 15 － 8 15 － 8	1	宮本　統史 梅田　悠起 （池田）
3回戦 336	福田　善海 金井　智輝 （箕面自由）	2	15 － 3 15 － 9 －	0	田中　晴 濵田　祥羽 （平野）
3回戦 337	太田　翔貴 青野　雄真 （枚方津田）	2	15 － 11 15 － 11 －	0	東垣　温 早野　颯真 （刀根山）
3回戦 338	前田　裕汰 宮前　翔 （工業高専）	2	15 － 6 15 － 6 －	0	今中　俊輔 新土　弘樹 （花園）
3回戦 339	北岡　那義 播本　真央 （追手門）	2	15 － 10 15 － 11 －	0	梶田　勇輔 矢良上　凌太 （芥川）
3回戦 340	辻本　健太郎 山田　直樹 （三島）	2	15 － 9 11 － 15 15 － 7	1	松本　覇 大重　樹矢 （四條畷）
3回戦 341	弁野　知康 峯　遼太郎 （東）	2	15 － 7 15 － 8 －	0	大橋　直紀 山口　航平 （岸和田）
3回戦 342	坂東　利哉 山田　稜大 （清教学園）	2	15 － 7 11 － 15 15 － 10	1	数藤　和也 廣岡　勢 （茨木）
3回戦 343	井上　裕斗 服部　勇音 （常翔啓光）	2	15 － 9 15 － 5 －	0	森本　大成 中谷　友哉 （敬愛）
3回戦 344	杉山　巴哉 前田　悠太 （千里）	2	15 － 13 15 － 13 －	0	北田　優太 上田　周作 （大阪市立）
3回戦 345	石上　太一 髙橋　周真 （近大附属）	2	15 － 10 7 － 15 15 － 8	1	山下　聖人 永池　海里 （門真なみ）
3回戦 346	香川　遥貴 松添　雄治 （交野）	2	17 － 15 15 － 10 －	0	新澤　威揮 川上　颯泰 （高槻北）
3回戦 347	佐野　健人 鈴木　一甫 （布施）	2	15 － 12 16 － 14 －	0	奈宮　大征 橋本　龍汰 （箕面自由）
3回戦 348	洪　揚 仁木　完 （豊中）	2	15 － 7 15 － 7 －	0	伊藤　雄輝 池田　香津樹 （桜塚）
3回戦 349	奥村　柊人 松本　悠希 （山田）	2	15 － 5 15 － 4 －	0	片岸　有哉 笹井　一稀 （早稲田摂陵）
4回戦 350	榎　夕輝 中川　楓斗 （センター）	2	15 － 11 15 － 13 －	0	伊藤　泰義 山竹　遥輝 （山田）
4回戦 351	西村　厘慶 神岡　龍之介 （春日丘）	2	15 － 9 15 － 9 －	0	北本　真啓 松尾　優 （箕面自由）
4回戦 352	中島　忠曙 石井　竣基 （茨木）	2	15 － 11 16 － 14 －	0	赤土　陸 佐藤　大雅 （佐野）
4回戦 353	信山　壱斉 木村　大作 （追手門）	2	17 － 15 15 － 11 －	0	桑原　和希 森谷　有峻 （近大附属）
4回戦 354	布井　一成 前川　洸士朗 （東）	2	15 － 11 17 － 15 －	0	中野　大地 山﨑　奎汰 （芥川）
4回戦 355	田中　裕翔 橋本　龍人 （門真なみ）	2	15 － 12 15 － 9 －	0	廣瀬　稜馬 吉松　侑汰 （交野）
4回戦 356	島津　壮 岸本　侑大 （清教学園）	2	15 － 13 15 － 12 －	0	森西　将希 谷口　虎太郎 （八尾）
4回戦 357	鵜野　裕太 秦野　拓巳 （枚方）	2	15 － 4 15 － 5 －	0	角田　咲太朗 畑中　太陽 （貝塚南）
4回戦 358	安藤　稜哉 泉　武志 （懐風館）	2	15 － 9 15 － 13 －	0	大矢　楓斗 小原　大輝 （高槻）
4回戦 359	山西　健介 泉本　直也 （千里）	2	15 － 12 15 － 8 －	0	石橋　優希 西川　翔 （池田）
4回戦 360	浦岡　陽 岡崎　稜平 （近大附属）	2	10 － 15 15 － 10 15 － 12	1	石川　慶一郎 江口　直輝 （箕面自由）

※現在の所、途中棄権の記録には対応できていません。

（第72回　大阪春季バドミントン競技会 兼 インターハイ予選）

4回戦 361	一明　佑哉 辻　優斗 （清水谷）	2	15 － 13 9 － 15 17 － 15	1	吉田　健 杉　太晴 （豊中）
4回戦 362	尾崎　裕一朗 水野　陽斗 （上宮）	2	15 － 7 15 － 12 －	0	金子　駿佑 渡邉　裕仁 （箕面東）
4回戦 363	湯本　太一 間瀬　俊平 （清教学園）	2	15 － 9 17 － 15 －	0	矢田　悠貴 河本　睦季 （大産大附属）
4回戦 364	竹田　凌輝 藤井　優斗 （四條畷）	2	7 － 15 15 － 11 16 － 14	1	北村　太一 白井　大稀 （枚方津田）
4回戦 365	飯田　尚弥 髙見　智也 （汎愛）	2	15 － 12 15 － 12 －	0	小久保　尊 山根　大空 （山田）
4回戦 366	長谷　謙太朗 山田　凌平 （電通大）	2	15 － 7 15 － 9 －	0	太田　悠介 山本　龍将 （センター）
4回戦 367	早瀬　律希 松本　航征 （山本）	2	7 － 15 15 － 12 21 － 20	1	北野　雄大 山本　偉嗣 （箕面）
4回戦 368	金谷　圭悟 徳野　竜也 （高槻）	2	12 － 15 15 － 12 15 － 12	1	田島　竜矢 惣坊　拓哉 （懐風館）
4回戦 369	奥井　温大 尾崎　達哉 （刀根山）	2	15 － 5 15 － 9 －	0	平田　陸翔 川田　純平 （茨木）
4回戦 370	梅本　昌幸 小川　泰正 （箕面自由）	2	15 － 9 15 － 10 －	0	門堀　涼介 山脇　周也 （常翔啓光）
4回戦 371	髙岸　寛之 岡山　義尚 （北野）	2	15 － 9 15 － 12 －	0	西岡　悠生 飯村　将己 （三島）
4回戦 372	高垣　椎也 西尾　稜人 （西寝屋川）	2	17 － 15 11 － 15 15 － 9	1	加藤　悠乃 西垣　賢人 （阿倍野）
4回戦 373	川口　雅徳 山川　翔 （千里青雲）	2	15 － 13 15 － 12 －	0	堀田　新 吉田　祐之介 （西）
4回戦 374	岸本　拓海 森　俊輔 （槻の木）	2	15 － 11 8 － 15 15 － 10	1	門脇　竜紀 堀切　智弘 （泉尾工業）
4回戦 375	太田　翔貴 青野　雄真 （枚方津田）	2	11 － 15 15 － 12 15 － 12	1	福田　善海 金井　智輝 （箕面自由）
4回戦 376	前田　裕汰 宮前　翔 （工業高専）	2	17 － 15 15 － 7 －	0	北岡　那義 播本　真央 （追手門）
4回戦 377	弁野　知康 峯　遼太郎 （東）	2	16 － 14 15 － 11 －	0	辻本　健太郎 山田　直樹 （三島）
4回戦 378	坂東　利哉 山田　稜大 （清教学園）	2	15 － 8 15 － 13 －	0	井上　裕斗 服部　勇音 （常翔啓光）
4回戦 379	石上　太一 髙橋　周真 （近大附属）	2	15 － 12 15 － 8 －	0	杉山　巴哉 前田　悠太 （千里）
4回戦 380	香川　遥貴 松添　雄治 （交野）	2	15 － 12 14 － 16 15 － 12	1	佐野　健人 鈴木　一甫 （布施）
4回戦 381	奥村　柊人 松本　悠希 （山田）	2	15 － 7 15 － 5 －	0	洪　揚 仁木　完 （豊中）
5回戦 382	西村　厘慶 神岡　龍之介 （春日丘）	2	16 － 14 15 － 12 －	0	榎　夕輝 中川　楓斗 （センター）
5回戦 383	中島　忠曙 石井　竣基 （茨木）	2	15 － 10 15 － 8 －	0	信山　壱斉 木村　大作 （追手門）
5回戦 384	布井　一成 前川　洸士朗 （東）	2	15 － 10 10 － 15 19 － 17	1	田中　裕翔 橋本　龍人 （門真なみ）
5回戦 385	鵜野　裕太 秦野　拓巳 （枚方）	2	16 － 14 15 － 12 －	0	島津　壮 岸本　侑大 （清教学園）
5回戦 386	安藤　稜哉 泉　武志 （懐風館）	2	15 － 3 15 － 9 －	0	山西　健介 泉本　直也 （千里）
5回戦 387	浦岡　陽 岡崎　稜平 （近大附属）	2	15 － 9 12 － 15 16 － 14	1	一明　佑哉 辻　優斗 （清水谷）
5回戦 388	尾崎　裕一朗 水野　陽斗 （上宮）	2	15 － 12 16 － 14 －	0	湯本　太一 間瀬　俊平 （清教学園）
5回戦 389	飯田　尚弥 髙見　智也 （汎愛）	2	16 － 14 15 － 11 －	0	竹田　凌輝 藤井　優斗 （四條畷）
5回戦 390	長谷　謙太朗 山田　凌平 （電通大）	2	15 － 9 15 － 7 －	0	早瀬　律希 松本　航征 （山本）
5回戦 391	奥井　温大 尾崎　達哉 （刀根山）	2	15 － 12 16 － 14 －	0	金谷　圭悟 徳野　竜也 （高槻）
5回戦 392	梅本　昌幸 小川　泰正 （箕面自由）	2	15 － 12 15 － 12 －	0	髙岸　寛之 岡山　義尚 （北野）
5回戦 393	高垣　椎也 西尾　稜人 （西寝屋川）	2	15 － 8 11 － 15 15 － 9	1	川口　雅徳 山川　翔 （千里青雲）
5回戦 394	岸本　拓海 森　俊輔 （槻の木）	2	17 － 15 15 － 12 －	0	太田　翔貴 青野　雄真 （枚方津田）
5回戦 395	前田　裕汰 宮前　翔 （工業高専）	W	－ － －	棄権	弁野　知康 峯　遼太郎 （東）
5回戦 396	坂東　利哉 山田　稜大 （清教学園）	2	15 － 12 15 － 13 －	0	石上　太一 髙橋　周真 （近大附属）
5回戦 397	奥村　柊人 松本　悠希 （山田）	2	15 － 10 15 － 12 －	0	香川　遥貴 松添　雄治 （交野）
6回戦 398	西村　厘慶 神岡　龍之介 （春日丘）	2	15 － 10 11 － 15 15 － 13	1	中島　忠曙 石井　竣基 （茨木）
6回戦 399	鵜野　裕太 秦野　拓巳 （枚方）	2	15 － 12 15 － 9 －	0	布井　一成 前川　洸士朗 （東）
6回戦 400	安藤　稜哉 泉　武志 （懐風館）	2	10 － 15 15 － 7 16 － 14	1	浦岡　陽 岡崎　稜平 （近大附属）

※現在の所、途中棄権の記録には対応できていません。

（第72回　大阪春季バドミントン競技会 兼 インターハイ予選）

6回戦 401	尾崎　裕一朗 水野　陽斗 (上宮)	2	20 － 18 10 － 15 20 － 18	1	飯田　尚弥 髙見　智也 (汎愛)
6回戦 402	長谷　謙太朗 山田　凌平 (電通大)	2	15 － 7 9 － 15 15 － 10	1	奥井　温大 尾崎　達哉 (刀根山)
6回戦 403	高垣　椎也 西尾　稜人 (西寝屋川)	2	15 － 13 12 － 15 15 － 13	1	梅本　昌幸 小川　泰正 (箕面自由)
6回戦 404	前田　裕汰 宮前　翔 (工業高専)	2	15 － 6 12 － 15 16 － 14	1	岸本　拓海 森　俊輔 (槻の木)
6回戦 405	奥村　柊人 松本　悠希 (山田)	2	15 － 12 15 － 12 －	0	坂東　利哉 山田　稜大 (清教学園)
準々決勝 406	鵜野　裕太 秦野　拓巳 (枚方)	2	21 － 18 21 － 12 －	0	西村　厘慶 神岡　龍之介 (春日丘)
準々決勝 407	安藤　稜哉 泉　武志 (懐風館)	2	21 － 17 21 － 14 －	0	尾崎　裕一朗 水野　陽斗 (上宮)
準々決勝 408	長谷　謙太朗 山田　凌平 (電通大)	2	21 － 8 21 － 11 －	0	高垣　椎也 西尾　稜人 (西寝屋川)
準々決勝 409	奥村　柊人 松本　悠希 (山田)	2	21 － 15 21 － 17 －	0	前田　裕汰 宮前　翔 (工業高専)
準決勝 410	安藤　稜哉 泉　武志 (懐風館)	2	21 － 16 21 － 15 －	0	鵜野　裕太 秦野　拓巳 (枚方)
準決勝 411	長谷　謙太朗 山田　凌平 (電通大)	2	21 － 15 20 － 22 21 － 12	1	奥村　柊人 松本　悠希 (山田)
決勝 412	長谷　謙太朗 山田　凌平 (電通大)	2	21 － 15 21 － 6 －	0	安藤　稜哉 泉　武志 (懐風館)

※現在の所、途中棄権の記録には対応できていません。

2018年度　春の大会

女子複Ⅱ部（GDⅡ）その1

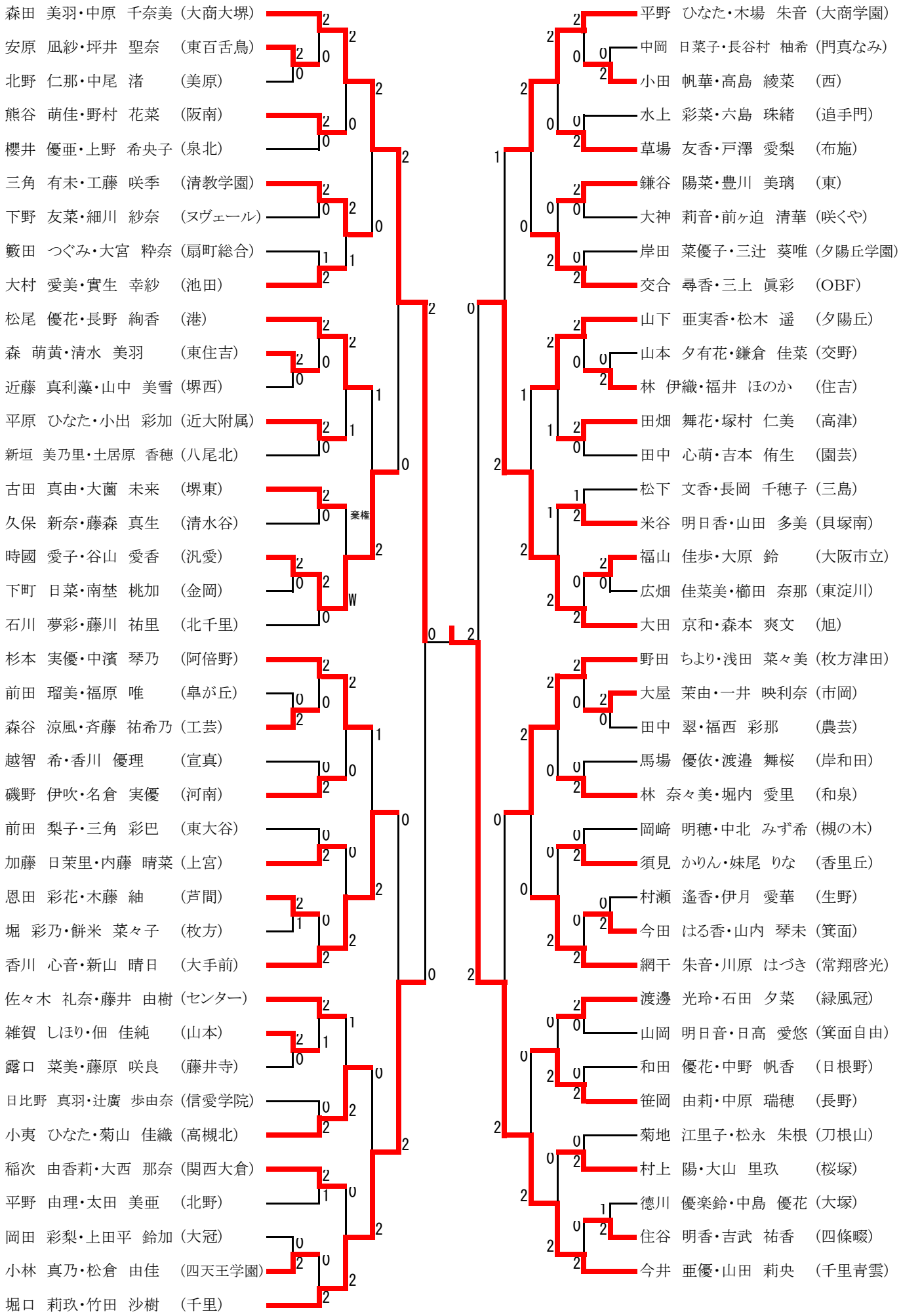

2018年度　春の大会

女子複Ⅱ部（GDⅡ）その2

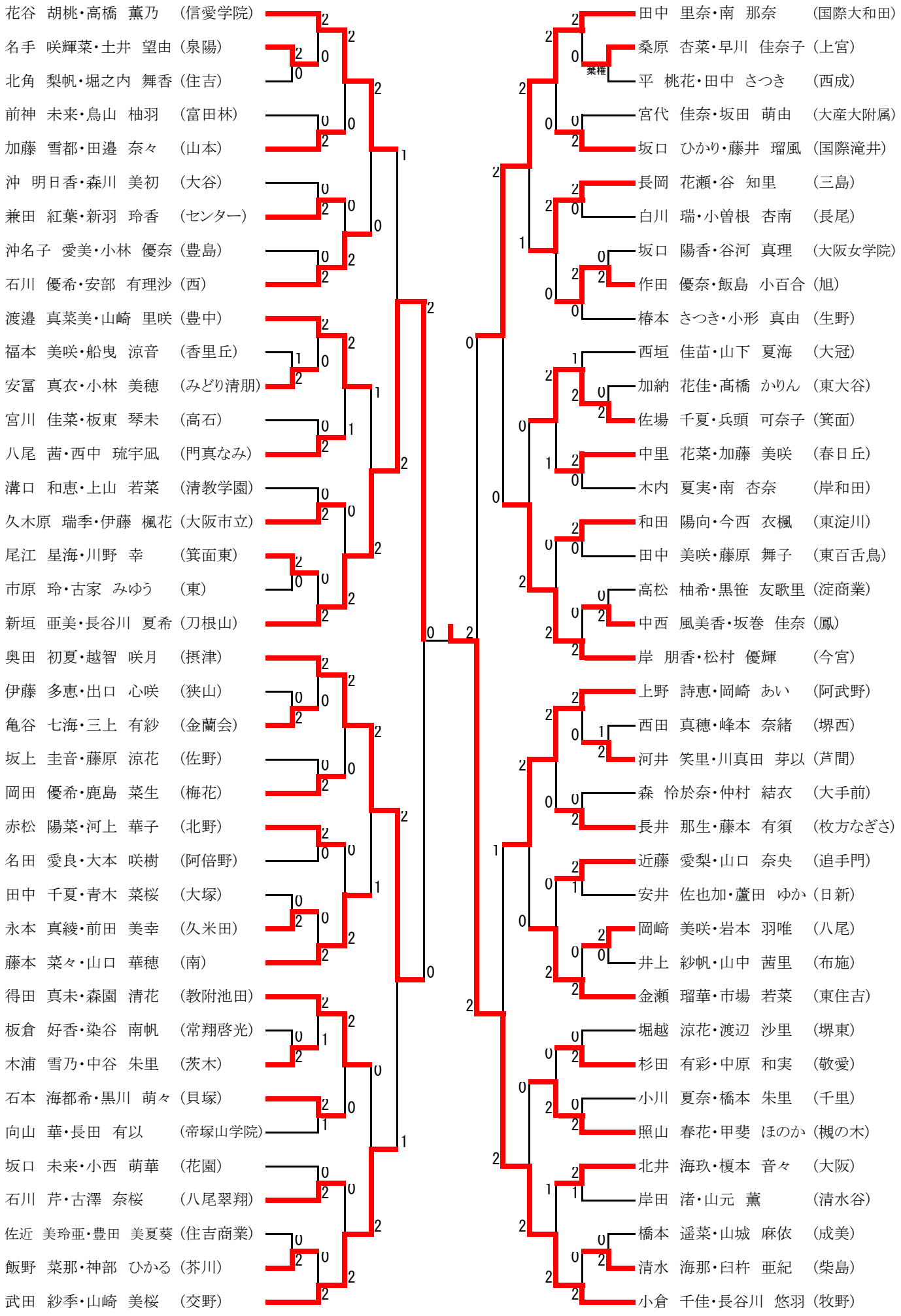

2018年度　春の大会

女子複Ⅱ部（GDⅡ）その3

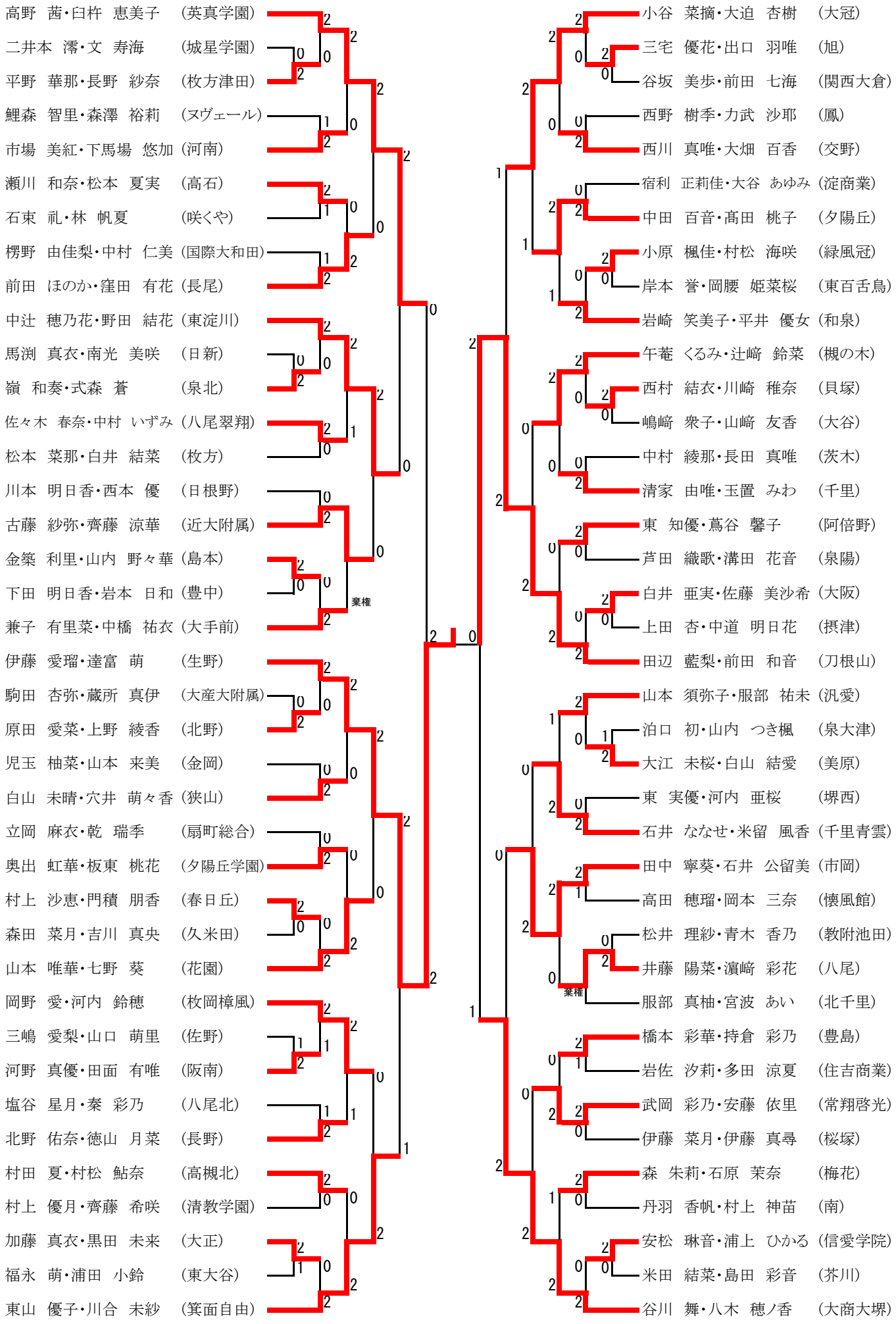

2018年度　春の大会

女子複Ⅱ部（GDⅡ）その4

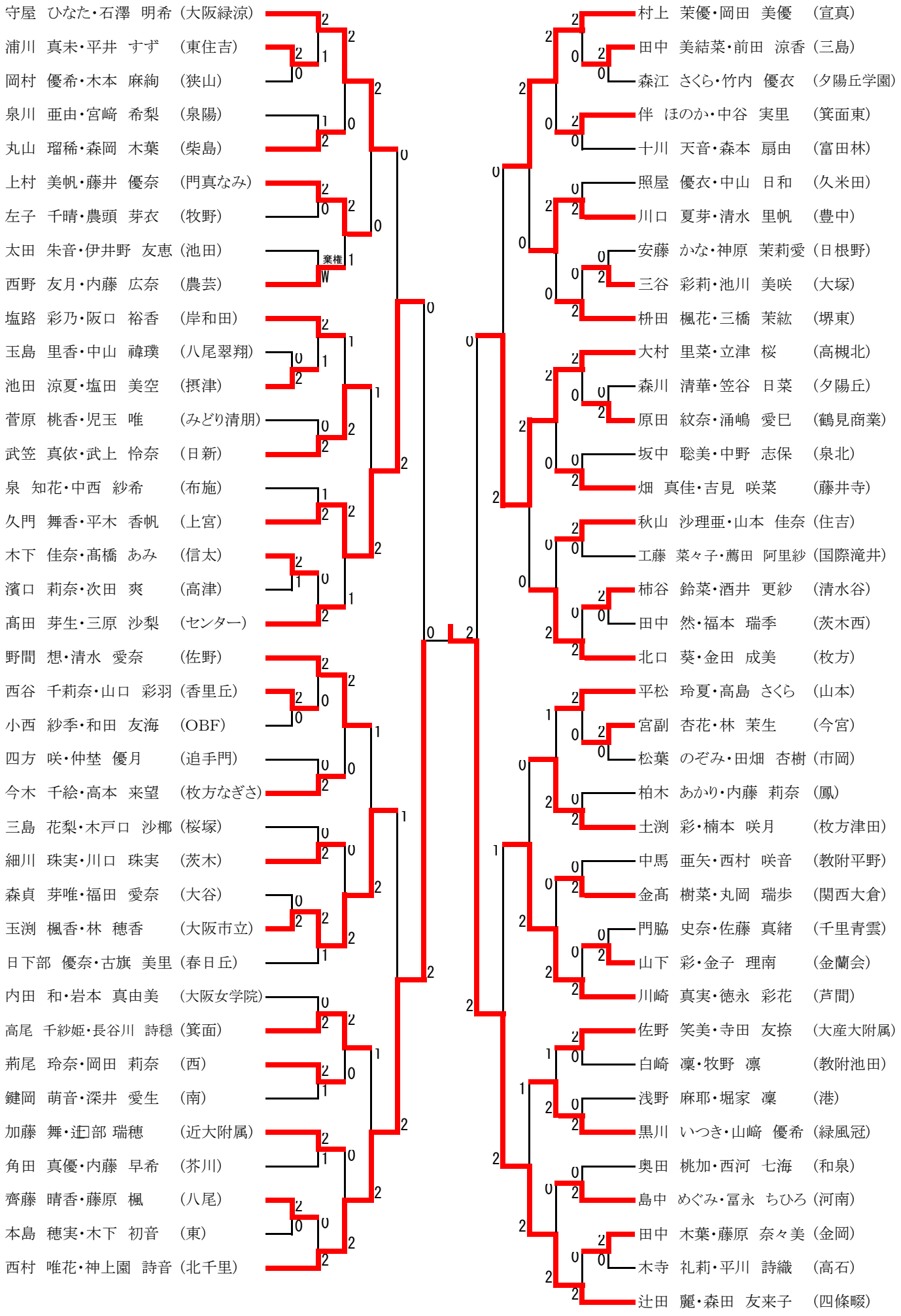

2018年度　春の大会

女子複Ⅱ部（GDⅡ）その5

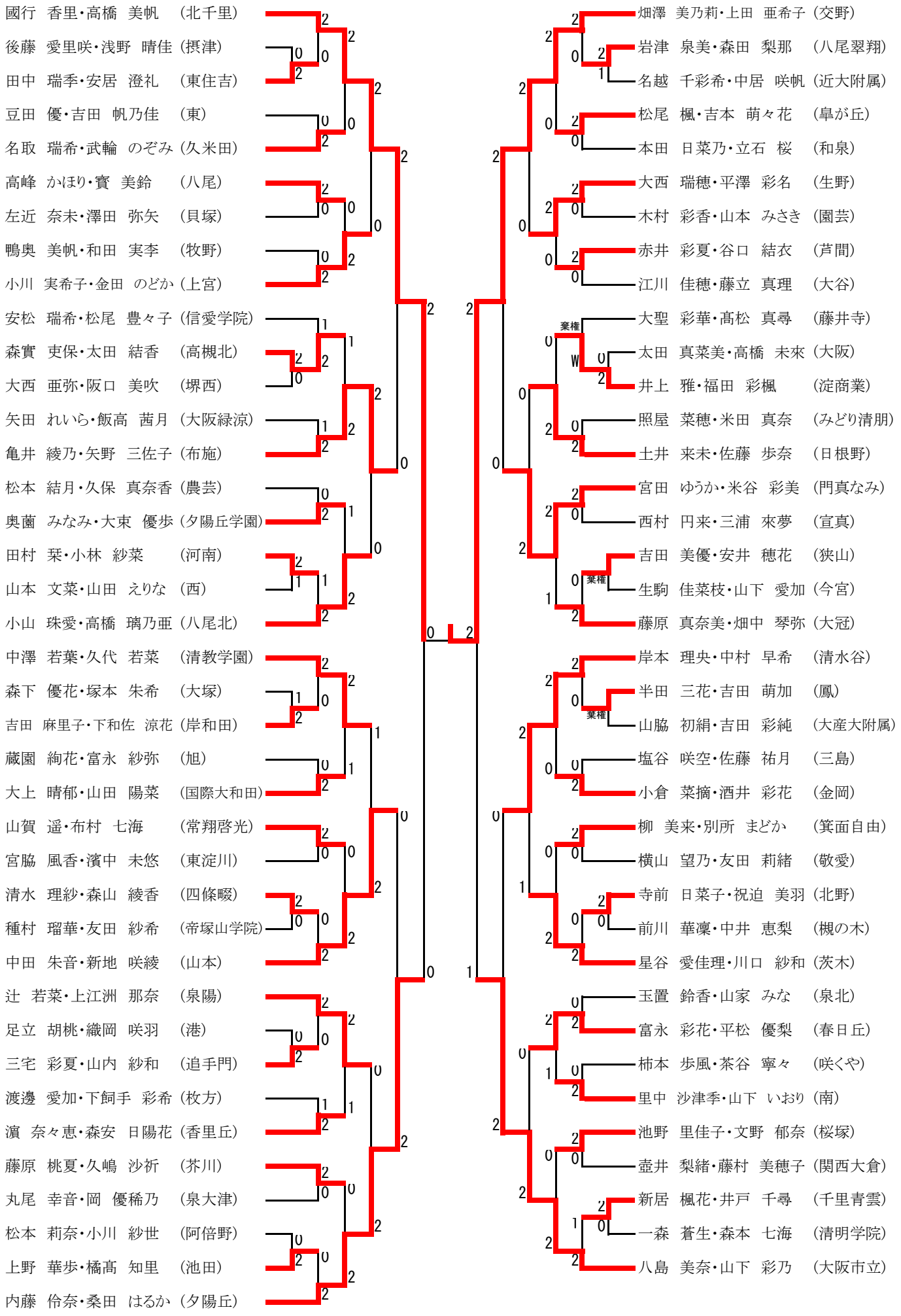

2018年度　春の大会

女子複Ⅱ部（GDⅡ）その6

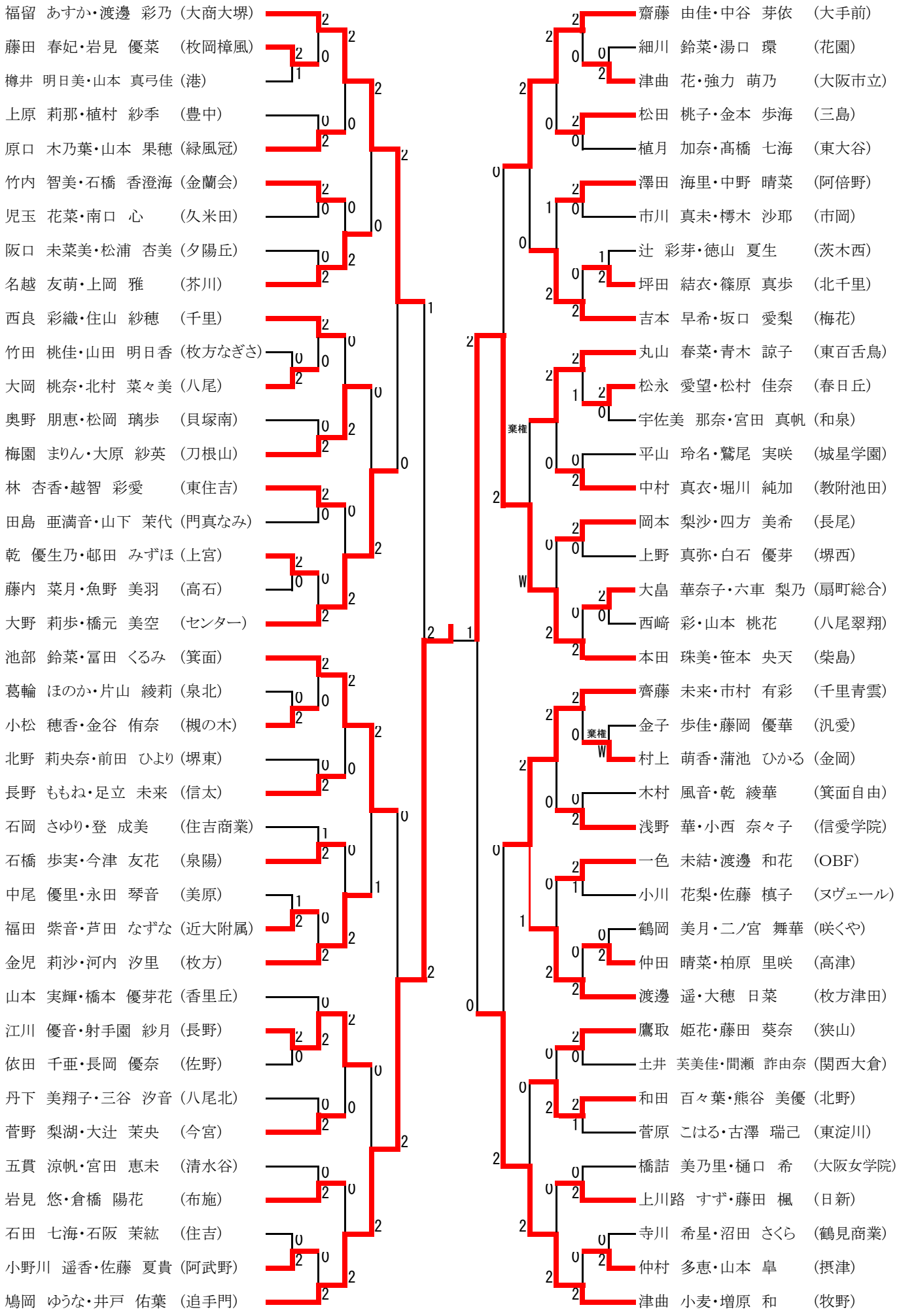

2018年度　春の大会

女子複Ⅱ部（GDⅡ）その7

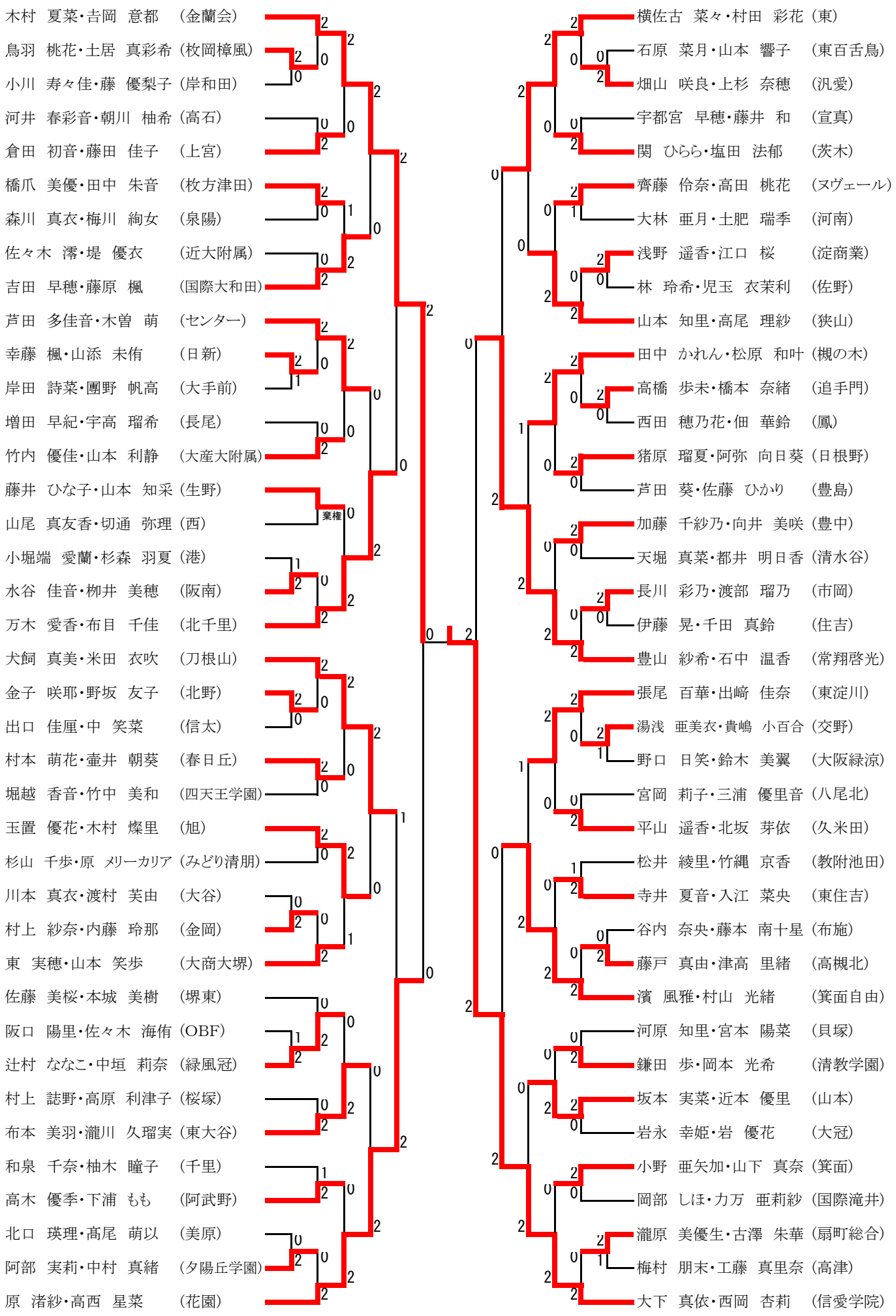

2018年度　春の大会

女子複Ⅱ部（GDⅡ）その8

小川　桃果・願野　奈未稀（大冠）
濵野　千尋・石原　未悠　（門真なみ）
木村　由依・五和宮　未奈海（大阪市立）
山崎　朱理・坂詰　眞生　（柴島）
谷　悠衣花・清水　理沙　（生野）
土橋　瑞加・吉川　美優　（城星学園）
安倍　茉那・前川　晴香　（花園）
寺尾　千夏・小林　加奈　（堺東）
坂林　暖季・竹川　知緒　（堺西）
吉原　快・三嶋　朱音　（大手前）
影山　陽菜・杉本　珠実　（咲くや）
齋藤　菜月・横井　萌香　（常翔啓光）
亀井　映実・小路　凛　（芥川）
尾崎　優樹・坂上　由莉　（梅花）
関藤　佑奈・髙谷　綾香　（関西大倉）
鹿子　瑞月・沢井　咲希　（大谷）
喜多　生美・高島　菜摘　（池田）
池田　優菜・松崎　芽衣　（八尾翠翔）
木村　遥花・道岡　汀　（摂津）
尾関　千遥・茅野　黎花　（成蹊女子）
杉浦　七弥・赤坂　旺夏　（工芸）
福留　里菜・園内　美彩　（旭）
中谷　早里・西口　優衣　（箕面東）
猿渡　春菜・辻井　南海　（園芸）
中村　実果・栗岡　希帆　（桜塚）
寺岡　彩乃・京極　萌花　（大塚）
中西　由香里・弓削　実咲（金蘭会）
新谷　幸加・西　海咲　（清教学園）
鎌田　有咲・辻　薫乃　（千里青雲）
門田　真奈・和井内　陽月（今宮）
櫻井　ちはる・小松　清か（和泉）
笠原　志保・田中　里奈　（富田林）
中川　実来・佃　美歩　（枚方）
吉崎　結衣・西阪　穂香　（茨木）
川端　彩乃・籠谷　月菜　（貝塚南）
橋野　莉奈・大谷　梨紗　（東百舌鳥）
近藤　咲優里・橋本　萌　（東大谷）
船越　茉優・中村　文香　（豊中）

伊藤　圭那・永井　優那　（長尾）
左近　天海・中村　萌　（刀根山）
中村　加純・村井　絵璃華（夕陽丘）
伊藤　詩織・岸　和沙　（国際大和田）
小松原　蘭・長嶺　芽生　（センター）
太田　茉莉花・谷　桃華　（鳳）
宇野　成美・野本　結菜　（牧野）
尾井　茜・河西　彩圭　（帝塚山学院）
辻橋　唯・豊田　まなみ　（懐風館）
奥谷　茜・小林　海遥　（美原）
横山　こなみ・太田　涼　（高槻北）
土居　美咲・西田　早咲　（三島）
安土　真由・大成　陽菜子（南）
荒木　理乃・村田　梨奈　（八尾）
中西　萌・長尾　結季　（枚方津田）
松下　華乃・山内　多愛　（住吉）
前田　彩香・竹内　和凛　（交野）
岩崎　聖来・殿村　梨花　（山本）
大浦　碧浪・駒津和　里緒（大産大附属）
野田　優美・森本　紀里佳（市岡）
寶谷　麻衣・藤本　ひかり（香里丘）
浅野　真唯・山田　聖奈　（岸和田）
岩本　月・長山　凛子　（守口東）
北岡　弥芽・黒崎　涼香　（日根野）
黒木　穂乃香・永長　美羽（河南）
小倉　愛美・塩見　乃亜　（泉北）
岡崎　りの・和田　三冬　（緑風冠）
柳橋　明香・田中　実乃梨（佐野）
櫻井　佳綸・三宅　さくら（阿倍野）
大西　なずな・古根川　優羽（大阪）
足立　佳子・松尾　祐奈　（箕面）
吉川　桃奈・小池　一舞　（汎愛）
金谷　葉月・坂本　優奈　（大商学園）
小池　舞・藤枝　愛佳　（四條畷）
古藤　未琴・濵頭　彩夏　（芦間）
前倉　実莉・田中　万美子（教附池田）
山 中　香 乃・菊 池　葵　（泉大津）
田島　奈美・北原　佳奈　（大阪女学院）
石川　里咲・横田　千夏　（英真学園）

2018年度　春の大会

女子複Ⅱ部（GDⅡ）上位トーナメント

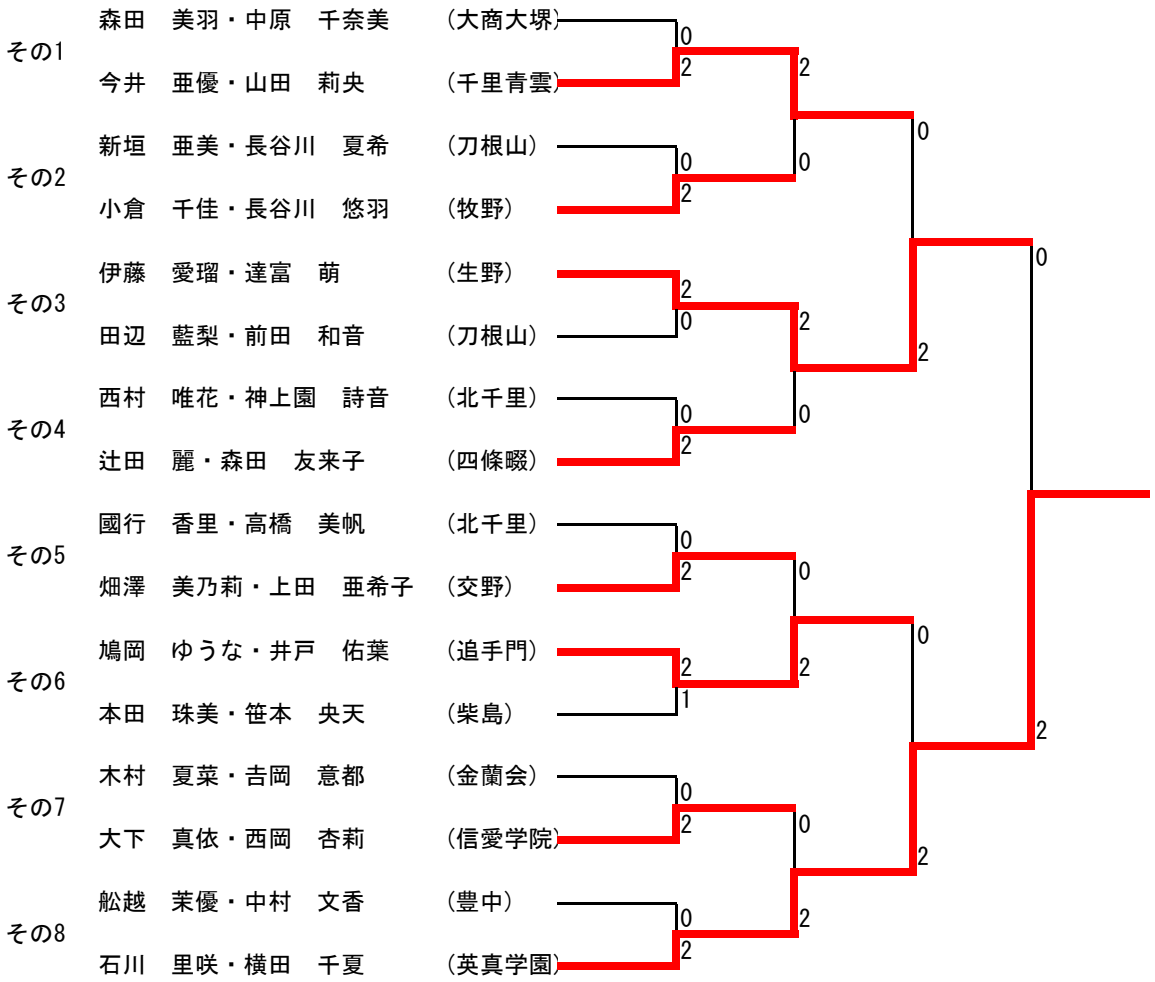

1回戦 1	安原　凪紗 坪井　聖奈 （東百舌鳥）	2	15 － 13 15 － 11 －	0	北野　仁那 中尾　渚 （美原）
1回戦 2	森　萌黄 清水　美羽 （東住吉）	2	15 － 7 15 － 5 －	0	近藤　真利藻 山中　美雪 （堺西）
1回戦 3	時國　愛子 谷山　愛香 （汎愛）	2	15 － 2 15 － 6 －	0	下町　日菜 南埜　桃加 （金岡）
1回戦 4	森谷　涼風 斉藤　祐希乃 （工芸）	2	15 － 13 15 － 7 －	0	前田　瑠美 福原　唯 （皐が丘）
1回戦 5	恩田　彩花 木藤　紬 （芦間）	2	10 － 15 15 － 13 15 － 13	1	堀　彩乃 餅米　菜々子 （枚方）
1回戦 6	雑賀　しほり 佃　佳純 （山本）	2	15 － 5 15 － 5 －	0	露口　菜美 藤原　咲良 （藤井寺）
1回戦 7	小林　真乃 松倉　由佳 （四天王学園）	2	15 － 11 15 － 12 －	0	岡田　彩梨 上田平　鈴加 （大冠）
1回戦 8	小田　帆華 高島　綾菜 （西）	2	15 － 13 15 － 9 －	0	中岡　日菜子 長谷村　柚希 （門真なみ）
1回戦 9	林　伊織 福井　ほのか （住吉）	2	15 － 10 15 － 8 －	0	山本　夕有花 鎌倉　佳菜 （交野）
1回戦 10	福山　佳歩 大原　鈴 （大阪市立）	2	15 － 5 15 － 12 －	0	広畑　佳菜美 櫛田　奈那 （東淀川）
1回戦 11	大屋　茉由 一井　映利奈 （市岡）	2	17 － 15 15 － 4 －	0	田中　翠 福西　彩那 （農芸）
1回戦 12	今田　はる香 山内　琴未 （箕面）	2	15 － 9 15 － 11 －	0	村瀬　遙香 伊月　愛華 （生野）
1回戦 13	住谷　明香 吉武　祐香 （四條畷）	2	11 － 15 15 － 6 15 － 11	1	徳川　優楽鈴 中島　優花 （大塚）
1回戦 14	名手　咲輝菜 土井　望由 （泉陽）	2	15 － 8 15 － 8 －	0	北角　梨帆 堀之内　舞香 （住吉）
1回戦 15	安冨　真衣 小林　美穂 （みどり清朋）	2	15 － 12 8 － 15 15 － 13	1	福本　美咲 船曳　涼音 （香里丘）
1回戦 16	尾江　星海 川野　幸 （箕面東）	2	15 － 12 15 － 13 －	0	市原　玲 古家　みゆう （東）
1回戦 17	亀谷　七海 三上　有紗 （金蘭会）	2	15 － 11 16 － 14 －	0	伊藤　多恵 出口　心咲 （狭山）
1回戦 18	永本　真綾 前田　美幸 （久米田）	2	15 － 7 16 － 14 －	0	田中　千夏 青木　菜桜 （大塚）
1回戦 19	木浦　雪乃 中谷　朱里 （茨木）	2	15 － 7 15 － 2 －	0	板倉　好香 染谷　南帆 （常翔啓光）
1回戦 20	飯野　菜那 神部　ひかる （芥川）	2	15 － 5 15 － 10 －	0	佐近　美玲亜 豊田　美夏葵 （住吉商業）
1回戦 21	桑原　杏菜 早川　佳奈子 （上宮）	W	－ － －	棄権	平　桃花 田中　さつき （西成）
1回戦 22	作田　優奈 飯島　小百合 （旭）	2	15 － 3 15 － 9 －	0	坂口　陽香 谷河　真理 （大阪女学院）
1回戦 23	佐場　千夏 兵頭　可奈子 （箕面）	2	15 － 1 15 － 6 －	0	加納　花佳 髙橋　かりん （東大谷）
1回戦 24	中西　風美香 坂巻　佳奈 （鳳）	2	15 － 4 15 － 5 －	0	高松　柚希 黒笹　友歌里 （淀商業）
1回戦 25	河井　笑里 川真田　芽以 （芦間）	2	15 － 10 14 － 16 15 － 12	1	西田　真穂 峰本　奈緒 （堺西）
1回戦 26	岡﨑　美咲 岩本　羽唯 （八尾）	2	15 － 9 15 － 7 －	0	井上　紗帆 山中　茜里 （布施）
1回戦 27	清水　海那 臼杵　亜紀 （柴島）	2	15 － 3 15 － 6 －	0	橋本　遥菜 山城　麻依 （成美）
1回戦 28	平野　華那 長野　紗奈 （枚方津田）	2	15 － 5 15 － 4 －	0	二井本　澪 文　寿海 （城星学園）
1回戦 29	嶺　和奏 式森　蒼 （泉北）	2	15 － 8 15 － 11 －	0	馬渕　真衣 南光　美咲 （日新）
1回戦 30	金築　利里 山内　野々華 （島本）	2	15 － 11 15 － 8 －	0	下田　明日香 岩本　日和 （豊中）
1回戦 31	原田　愛菜 上野　綾香 （北野）	2	15 － 5 15 － 8 －	0	駒田　杏弥 蔵所　真伊 （大産大附属）
1回戦 32	村上　沙恵 門積　朋香 （春日丘）	2	15 － 8 15 － 5 －	0	森田　菜月 吉川　真央 （久米田）
1回戦 33	河野　真優 田面　有唯 （阪南）	2	13 － 15 15 － 12 15 － 8	1	三嶋　愛梨 山口　萌里 （佐野）
1回戦 34	加藤　真衣 黒田　未来 （大正）	2	8 － 15 15 － 7 15 － 10	1	福永　萌 浦田　小鈴 （東大谷）
1回戦 35	三宅　優花 出口　羽唯 （旭）	2	15 － 4 15 － 9 －	0	谷坂　美歩 前田　七海 （関西大倉）
1回戦 36	小原　楓佳 村松　海咲 （緑風冠）	2	15 － 10 15 － 11 －	0	岸本　誉 岡腰　姫菜桜 （東百舌鳥）
1回戦 37	西村　結衣 川崎　稚奈 （貝塚）	2	15 － 8 15 － 11 －	0	嶋﨑　衆子 山﨑　友香 （大谷）
1回戦 38	白井　亜実 佐藤　美沙希 （大阪）	2	15 － 5 15 － 5 －	0	上田　杏 中道　明日花 （摂津）
1回戦 39	大江　未桜 白山　結愛 （美原）	2	15 － 10 13 － 15 15 － 12	1	泊口　初 山内　つき楓 （泉大津）
1回戦 40	井藤　陽菜 濵﨑　彩花 （八尾）	2	15 － 8 15 － 3 －	0	松井　理紗 青木　香乃 （教附池田）

※現在の所、途中棄権の記録には対応できていません。

（第72回　大阪春季バドミントン競技会 兼 インターハイ予選）

1回戦 41	安松　琳音 浦上　ひかる （信愛学院）	2	15 － 7 15 － 4 －	0	米田　結菜 島田　彩音 （芥川）
1回戦 42	浦川　真未 平井　すず （東住吉）	2	15 － 6 15 － 9 －	0	岡村　優希 木本　麻絢 （狭山）
1回戦 43	池田　涼夏 塩田　美空 （摂津）	2	15 － 7 15 － 8 －	0	玉島　里香 中山　禕璞 （八尾翠翔）
1回戦 44	木下　佳奈 髙橋　あみ （信太）	2	12 － 15 15 － 12 15 － 10	1	濱口　莉奈 次田　爽 （高津）
1回戦 45	西谷　千莉奈 山口　彩羽 （香里丘）	2	15 － 5 15 － 10 －	0	小西　紗季 和田　友海 （OBF）
1回戦 46	玉渕　楓香 林　穂香 （大阪市立）	2	15 － 4 15 － 2 －	0	森貞　芽唯 福田　愛奈 （大谷）
1回戦 47	齊藤　晴香 藤原　楓 （八尾）	2	16 － 14 15 － 5 －	0	本島　穂実 木下　初音 （東）
1回戦 48	田中　美結菜 前田　涼香 （三島）	2	15 － 7 15 － 9 －	0	森江　さくら 竹内　優衣 （夕陽丘学園）
1回戦 49	三谷　彩莉 池川　美咲 （大塚）	2	15 － 6 15 － 5 －	0	安藤　かな 神原　茉莉愛 （日根野）
1回戦 50	原田　紋奈 涌嶋　愛巳 （鶴見商業）	2	15 － 6 15 － 10 －	0	森川　清華 笠谷　日菜 （夕陽丘）
1回戦 51	柿谷　鈴菜 酒井　更紗 （清水谷）	2	15 － 10 15 － 5 －	0	田中　然 福本　瑞季 （茨木西）
1回戦 52	宮副　杏花 林　茉生 （今宮）	2	17 － 15 15 － 5 －	0	松葉　のぞみ 田畑　杏樹 （市岡）
1回戦 53	山下　彩 金子　理南 （金蘭会）	2	15 － 9 15 － 6 －	0	門脇　史奈 佐藤　真緒 （千里青雲）
1回戦 54	田中　木葉 藤原　奈々美 （金岡）	2	15 － 11 15 － 12 －	0	木寺　礼莉 平川　詩織 （高石）
1回戦 55	田中　瑞季 安居　澄礼 （東住吉）	2	15 － 11 15 － 10 －	0	後藤　愛里咲 浅野　晴佳 （摂津）
1回戦 56	森實　吏保 太田　結香 （高槻北）	2	15 － 4 15 － 2 －	0	大西　亜弥 阪口　美吹 （堺西）
1回戦 57	田村　栞 小林　紗菜 （河南）	2	15 － 17 15 － 6 15 － 9	1	山本　文菜 山田　えりな （西）
1回戦 58	吉田　麻里子 下和佐　涼花 （岸和田）	2	18 － 20 15 － 12 15 － 12	1	森下　優花 塚本　朱希 （大塚）
1回戦 59	清水　理紗 森山　綾香 （四條畷）	2	15 － 9 15 － 10 －	0	種村　瑠華 友田　紗希 （帝塚山学院）
1回戦 60	三宅　彩夏 山内　紗和 （追手門）	2	15 － 9 15 － 4 －	0	足立　胡桃 織岡　咲羽 （港）
1回戦 61	上野　華歩 橘髙　知里 （池田）	2	15 － 9 15 － 9 －	0	松本　莉奈 小川　紗世 （阿倍野）
1回戦 62	岩津　泉美 森田　梨那 （八尾翠翔）	2	14 － 16 15 － 8 15 － 12	1	名越　千彩希 中居　咲帆 （近大附属）
1回戦 63	井上　雅 福田　彩楓 （淀商業）	2	15 － 10 15 － 4 －	0	太田　真菜美 高橋　未來 （大阪）
1回戦 64	吉田　美優 安井　穂花 （狭山）	W	－ － －	棄権	生駒　佳菜枝 山下　愛加 （今宮）
1回戦 65	半田　三花 吉田　萌加 （鳳）	W	－ － －	棄権	山脇　初絹 吉田　彩純 （大産大附属）
1回戦 66	寺前　日菜子 祝迫　美羽 （北野）	2	15 － 13 15 － 5 －	0	前川　華凜 中井　恵梨 （槻の木）
1回戦 67	新居　楓花 井戸　千尋 （千里青雲）	2	15 － 6 15 － 3 －	0	一森　蒼生 森本　七海 （清明学院）
1回戦 68	藤田　春妃 岩見　優菜 （枚岡樟風）	2	15 － 7 19 － 21 15 － 12	1	樽井　明日美 山本　真弓佳 （港）
1回戦 69	大岡　桃奈 北村　菜々美 （八尾）	2	15 － 13 15 － 8 －	0	竹田　桃佳 山田　明日香 （枚方なぎさ）
1回戦 70	乾　優生乃 邨田　みずほ （上宮）	2	15 － 7 15 － 5 －	0	藤内　菜月 魚野　美羽 （高石）
1回戦 71	小松　穂香 金谷　侑奈 （槻の木）	2	15 － 7 15 － 6 －	0	葛輪　ほのか 片山　綾莉 （泉北）
1回戦 72	福田　紫音 芦田　なずな （近大附属）	2	15 － 9 13 － 15 16 － 14	1	中尾　優里 永田　琴音 （美原）
1回戦 73	江川　優音 射手園　紗月 （長野）	2	15 － 4 15 － 4 －	0	依田　千亜 長岡　優奈 （佐野）
1回戦 74	小野川　遥香 佐藤　夏貴 （阿武野）	2	15 － 7 15 － 6 －	0	石田　七海 石阪　茉紘 （住吉）
1回戦 75	津曲　花 強力　萌乃 （大阪市立）	2	15 － 8 15 － 8 －	0	細川　鈴菜 湯口　環 （花園）
1回戦 76	坪田　結衣 篠原　真歩 （北千里）	2	12 － 15 15 － 11 15 － 12	1	辻　彩芽 徳山　夏生 （茨木西）
1回戦 77	松永　愛望 松村　佳奈 （春日丘）	2	15 － 12 16 － 14 －	0	宇佐美　那奈 宮田　真帆 （和泉）
1回戦 78	大畠　華奈子 六車　梨乃 （扇町総合）	2	15 － 12 15 － 13 －	0	西﨑　彩 山本　桃花 （八尾翠翔）
1回戦 79	村上　萌香 蒲池　ひかる （金岡）	W	－ － －	棄権	金子　歩佳 藤岡　優華 （汎愛）
1回戦 80	仲田　晴菜 柏原　里咲 （高津）	2	15 － 9 15 － 8 －	0	鶴岡　美月 二ノ宮　舞華 （咲くや）

※現在の所、途中棄権の記録には対応できていません。

（第72回　大阪春季バドミントン競技会 兼 インターハイ予選）

1回戦 81	仲村　多恵 山本　皐 （摂津）	2	15 － 12 15 － 5 －	0	寺川　希星 沼田　さくら （鶴見商業）
1回戦 82	鳥羽　桃花 土居　真彩希 （枚岡樟風）	2	15 － 6 15 － 8 －	0	小川　寿々佳 藤　優梨子 （岸和田）
1回戦 83	幸藤　楓 山添　未侑 （日新）	2	12 － 15 15 － 12 15 － 10	1	岸田　詩菜 團野　帆高 （大手前）
1回戦 84	水谷　佳音 柳井　美穂 （阪南）	2	14 － 16 16 － 14 15 － 8	1	小堀端　愛蘭 杉森　羽夏 （港）
1回戦 85	金子　咲耶 野坂　友子 （北野）	2	15 － 10 15 － 11 －	0	出口　佳厘 中　笑菜 （信太）
1回戦 86	村上　紗奈 内藤　玲那 （金岡）	2	15 － 10 15 － 4 －	0	川本　真衣 渡村　芙由 （大谷）
1回戦 87	辻村　ななこ 中垣　莉奈 （緑風冠）	2	15 － 6 10 － 15 15 － 11	1	阪口　陽里 佐々木　海侑 （OBF）
1回戦 88	阿部　実莉 中村　真緒 （夕陽丘学園）	2	15 － 11 15 － 13 －	0	北口　瑛理 髙尾　萌以 （美原）
1回戦 89	畑山　咲良 上杉　奈穂 （汎愛）	2	15 － 12 15 － 13 －	0	石原　菜月 山本　響子 （東百舌鳥）
1回戦 90	浅野　遥香 江口　桜 （淀商業）	2	15 － 5 15 － 5 －	0	林　玲希 児玉　衣茉利 （佐野）
1回戦 91	高橋　歩未 橋本　奈緒 （追手門）	2	15 － 13 15 － 13 －	0	西田　穂乃花 佃　華鈴 （鳳）
1回戦 92	長川　彩乃 渡部　瑠乃 （市岡）	2	15 － 8 15 － 7 －	0	伊藤　晃 千田　真鈴 （住吉）
1回戦 93	湯浅　亜美衣 貴嶋　小百合 （交野）	2	11 － 15 15 － 6 15 － 13	1	野口　日笑 鈴木　美翼 （大阪緑涼）
1回戦 94	藤戸　真由 津高　里緒 （高槻北）	2	17 － 15 15 － 10 －	0	谷内　奈央 藤本　南十星 （布施）
1回戦 95	瀧原　美優生 古澤　朱華 （扇町総合）	2	15 － 11 14 － 16 15 － 13	1	梅村　朋末 工藤　真里奈 （高津）
1回戦 96	木村　由依 五和宮　未奈海 （大阪市立）	2	15 － 10 15 － 7 －	0	濵野　千尋 石原　未悠 （門真なみ）
1回戦 97	齋藤　菜月 横井　萌香 （常翔啓光）	2	15 － 10 13 － 15 15 － 9	1	影山　陽菜 杉本　珠実 （咲くや）
1回戦 98	喜多　生美 高島　菜摘 （池田）	2	15 － 4 15 － 12 －	0	池田　優菜 松崎　芽衣 （八尾翠翔）
1回戦 99	福留　里菜 園内　美彩 （旭）	2	15 － 4 15 － 7 －	0	杉浦　七弥 赤坂　旺夏 （工芸）
1回戦 100	新谷　幸加 西　海咲 （清教学園）	2	15 － 6 15 － 11 －	0	中西　由香里 弓削　実咲 （金蘭会）
1回戦 101	橋野　莉奈 大谷　梨紗 （東百舌鳥）	2	15 － 12 15 － 2 －	0	近藤　咲優里 橋本　萌 （東大谷）
1回戦 102	中村　加純 村井　絵璃華 （夕陽丘）	2	15 － 13 15 － 10 －	0	左近　天海 中村　萌 （刀根山）
1回戦 103	辻橋　唯 豊田　まなみ （懐風館）	2	15 － 6 15 － 6 －	0	尾井　茜 河西　彩圭 （帝塚山学院）
1回戦 104	土居　美咲 西田　早咲 （三島）	2	7 － 15 15 － 11 15 － 9	1	安土　真由 大成　陽菜子 （南）
1回戦 105	岩崎　聖来 殿村　梨花 （山本）	2	15 － 4 15 － 3 －	0	大浦　碧浪 駒津和　里緒 （大産大附属）
1回戦 106	岩本　月 長山　凛子 （守口東）	2	15 － 5 15 － 5 －	0	浅野　真唯 山田　聖奈 （岸和田）
1回戦 107	櫻井　佳綸 三宅　さくら （阿倍野）	2	15 － 10 15 － 8 －	0	柳橋　明香 田中　実乃梨 （佐野）
1回戦 108	田島　奈美 北原　佳奈 （大阪女学院）	2	15 － 12 15 － 11 －	0	山 中　香 乃 菊 池　葵 （泉大津）
2回戦 109	森田　美羽 中原　千奈美 （大商大堺）	2	15 － 2 15 － 3 －	0	安原　凪紗 坪井　聖奈 （東百舌鳥）
2回戦 110	熊谷　萌佳 野村　花菜 （阪南）	2	16 － 14 15 － 6 －	0	櫻井　優亜 上野　希央子 （泉北）
2回戦 111	三角　有未 工藤　咲季 （清教学園）	2	15 － 7 15 － 6 －	0	下野　友菜 細川　紗奈 （ヌヴェール）
2回戦 112	大村　愛美 實生　幸紗 （池田）	2	14 － 16 15 － 7 15 － 12	1	籔田　つぐみ 大宮　粋奈 （扇町総合）
2回戦 113	松尾　優花 長野　絢香 （港）	2	15 － 8 15 － 13 －	0	森　萌黄 清水　美羽 （東住吉）
2回戦 114	平原　ひなた 小出　彩加 （近大附属）	2	15 － 6 15 － 11 －	0	新垣　美乃里 土居原　香穂 （八尾北）
2回戦 115	古田　真由 大薗　未来 （堺東）	2	15 － 13 15 － 11 －	0	久保　新奈 藤森　真生 （清水谷）
2回戦 116	時國　愛子 谷山　愛香 （汎愛）	2	15 － 10 15 － 12 －	0	石川　夢彩 藤川　祐里 （北千里）
2回戦 117	杉本　実優 中濱　琴乃 （阿倍野）	2	15 － 2 15 － 2 －	0	森谷　涼風 斉藤　祐希乃 （工芸）
2回戦 118	磯野　伊吹 名倉　実優 （河南）	2	15 － 3 15 － 12 －	0	越智　希 香川　優理 （宣真）
2回戦 119	加藤　日茉里 内藤　晴菜 （上宮）	2	15 － 13 15 － 7 －	0	前田　梨子 三角　彩巴 （東大谷）
2回戦 120	香川　心音 新山　晴日 （大手前）	2	15 － 6 15 － 12 －	0	恩田　彩花 木藤　紬 （芦間）

※現在の所、途中棄権の記録には対応できていません。

（第72回　大阪春季バドミントン競技会 兼 インターハイ予選）

2回戦 121	佐々木　礼奈 藤井　由樹 （センター）	2	13 － 15 15 － 7 15 － 5	1	雑賀　しほり 佃　佳純 （山本）
2回戦 122	小夷　ひなた 菊山　佳織 （高槻北）	2	15 － 4 15 － 9 －	0	日比野　真羽 辻廣　歩由奈 （信愛学院）
2回戦 123	稲次　由香莉 大西　那奈 （関西大倉）	2	15 － 11 13 － 15 15 － 13	1	平野　由理 太田　美亜 （北野）
2回戦 124	堀口　莉玖 竹田　沙樹 （千里）	2	15 － 5 15 － 5 －	0	小林　真乃 松倉　由佳 （四天王学園）
2回戦 125	平野　ひなた 木場　朱音 （大商学園）	2	15 － 9 15 － 7 －	0	小田　帆華 高島　綾菜 （西）
2回戦 126	草場　友香 戸澤　愛梨 （布施）	2	15 － 7 15 － 9 －	0	水上　彩菜 六島　珠緒 （追手門）
2回戦 127	鎌谷　陽菜 豊川　美璃 （東）	2	15 － 6 15 － 9 －	0	大神　莉音 前ヶ迫　清華 （咲くや）
2回戦 128	交合　尋香 三上　眞彩 （OBF）	2	15 － 4 15 － 3 －	0	岸田　菜優子 三辻　葵唯 （夕陽丘学園）
2回戦 129	山下　亜実香 松木　遥 （夕陽丘）	2	15 － 4 15 － 8 －	0	林　伊織 福井　ほのか （住吉）
2回戦 130	田畑　舞花 塚村　仁美 （高津）	2	15 － 12 15 － 9 －	0	田中　心萌 吉本　侑生 （園芸）
2回戦 131	米谷　明日香 山田　多美 （貝塚南）	2	15 － 11 13 － 15 15 － 11	1	松下　文香 長岡　千穂子 （三島）
2回戦 132	大田　京和 森本　爽文 （旭）	2	15 － 11 15 － 5 －	0	福山　佳歩 大原　鈴 （大阪市立）
2回戦 133	野田　ちより 浅田　菜々美 （枚方津田）	2	19 － 17 15 － 3 －	0	大屋　茉由 一井　映利奈 （市岡）
2回戦 134	林　奈々美 堀内　愛里 （和泉）	2	15 － 12 15 － 7 －	0	馬場　優依 渡邉　舞桜 （岸和田）
2回戦 135	須見　かりん 妹尾　りな （香里丘）	2	15 － 6 15 － 3 －	0	岡﨑　明穂 中北　みず希 （槻の木）
2回戦 136	網干　朱音 川原　はづき （常翔啓光）	2	15 － 9 15 － 6 －	0	今田　はる香 山内　琴未 （箕面）
2回戦 137	渡邊　光玲 石田　夕菜 （緑風冠）	2	15 － 5 19 － 17 －	0	山岡　明日音 日高　愛悠 （箕面自由）
2回戦 138	笹岡　由莉 中原　瑞穂 （長野）	2	15 － 5 15 － 9 －	0	和田　優花 中野　帆香 （日根野）
2回戦 139	村上　陽 大山　里玖 （桜塚）	2	16 － 14 15 － 8 －	0	菊地　江里子 松永　朱根 （刀根山）
2回戦 140	今井　亜優 山田　莉央 （千里青雲）	2	15 － 5 15 － 4 －	0	住谷　明香 吉武　祐香 （四條畷）
2回戦 141	花谷　胡桃 高橋　薫乃 （信愛学院）	2	15 － 4 15 － 4 －	0	名手　咲輝菜 土井　望由 （泉陽）
2回戦 142	加藤　雪都 田邉　奈々 （山本）	2	15 － 6 15 － 3 －	0	前神　未来 鳥山　柚羽 （富田林）
2回戦 143	兼田　紅葉 新羽　玲香 （センター）	2	15 － 6 15 － 7 －	0	沖　明日香 森川　美初 （大谷）
2回戦 144	石川　優希 安部　有理沙 （西）	2	15 － 6 15 － 10 －	0	沖名子　愛美 小林　優奈 （豊島）
2回戦 145	渡邉　真菜美 山崎　里咲 （豊中）	2	15 － 8 15 － 4 －	0	安冨　真衣 小林　美穂 （みどり清朋）
2回戦 146	八尾　茜 西中　琉宇凪 （門真なみ）	2	15 － 7 15 － 2 －	0	宮川　佳菜 板東　琴未 （高石）
2回戦 147	久木原　瑞季 伊藤　楓花 （大阪市立）	2	15 － 8 16 － 14 －	0	溝口　和恵 上山　若菜 （清教学園）
2回戦 148	新垣　亜美 長谷川　夏希 （刀根山）	2	15 － 3 15 － 5 －	0	尾江　星海 川野　幸 （箕面東）
2回戦 149	奥田　初夏 越智　咲月 （摂津）	2	15 － 10 15 － 13 －	0	亀谷　七海 三上　有紗 （金蘭会）
2回戦 150	岡田　優希 鹿島　菜生 （梅花）	2	15 － 4 15 － 7 －	0	坂上　圭音 藤原　涼花 （佐野）
2回戦 151	赤松　陽菜 河上　華子 （北野）	2	15 － 6 15 － 5 －	0	名田　愛良 大本　咲樹 （阿倍野）
2回戦 152	藤本　菜々 山口　華穂 （南）	2	15 － 6 15 － 7 －	0	永本　真綾 前田　美幸 （久米田）
2回戦 153	得田　真未 森園　清花 （教附池田）	2	15 － 12 12 － 15 16 － 14	1	木浦　雪乃 中谷　朱里 （茨木）
2回戦 154	石本　海都希 黒川　萌々 （貝塚）	2	12 － 15 15 － 10 15 － 6	1	向山　華 長田　有以 （帝塚山学院）
2回戦 155	石川　芹 古澤　奈桜 （八尾翠翔）	2	15 － 8 16 － 14 －	0	坂口　未来 小西　萌華 （花園）
2回戦 156	武田　紗季 山崎　美桜 （交野）	2	15 － 2 15 － 9 －	0	飯野　菜那 神部　ひかる （芥川）
2回戦 157	田中　里奈 南　那奈 （国際大和田）	2	15 － 6 15 － 8 －	0	桑原　杏菜 早川　佳奈子 （上宮）
2回戦 158	坂口　ひかり 藤井　瑠風 （国際滝井）	2	15 － 8 19 － 17 －	0	宮代　佳奈 坂田　萌由 （大産大附属）
2回戦 159	長岡　花瀬 谷　知里 （三島）	2	15 － 8 15 － 4 －	0	白川　瑞 小曽根　杏南 （長尾）
2回戦 160	作田　優奈 飯島　小百合 （旭）	2	15 － 8 15 － 7 －	0	椿本　さつき 小形　真由 （生野）

※現在の所、途中棄権の記録には対応できていません。

2回戦 161	佐場　千夏 兵頭　可奈子 （箕面）	2	13 － 15 15 － 12 19 － 17	1	西垣　佳苗 山下　夏海 （大冠）
2回戦 162	中里　花菜 加藤　美咲 （春日丘）	2	15 － 6 15 － 9 －	0	木内　夏実 南　杏奈 （岸和田）
2回戦 163	和田　陽向 今西　衣楓 （東淀川）	2	15 － 7 15 － 10 －	0	田中　美咲 藤原　舞子 （東百舌鳥）
2回戦 164	岸　朋香 松村　優輝 （今宮）	2	15 － 6 15 － 5 －	0	中西　風美香 坂巻　佳奈 （鳳）
2回戦 165	上野　詩恵 岡崎　あい （阿武野）	2	15 － 4 15 － 6 －	0	河井　笑里 川真田　芽以 （芦間）
2回戦 166	長井　那生 藤本　有須 （枚方なぎさ）	2	16 － 14 15 － 13 －	0	森　怜於奈 仲村　結衣 （大手前）
2回戦 167	近藤　愛梨 山口　奈央 （追手門）	2	15 － 4 9 － 15 15 － 6	1	安井　佐也加 蘆田　ゆか （日新）
2回戦 168	金瀬　瑠華 市場　若菜 （東住吉）	2	15 － 12 15 － 9 －	0	岡﨑　美咲 岩本　羽唯 （八尾）
2回戦 169	杉田　有彩 中原　和実 （敬愛）	2	15 － 10 15 － 6 －	0	堀越　涼花 渡辺　沙里 （堺東）
2回戦 170	照山　春花 甲斐　ほのか （槻の木）	2	15 － 13 15 － 8 －	0	小川　夏奈 橋本　朱里 （千里）
2回戦 171	北井　海玖 榎本　音々 （大阪）	2	15 － 9 10 － 15 17 － 15	1	岸田　渚 山元　薫 （清水谷）
2回戦 172	小倉　千佳 長谷川　悠羽 （牧野）	2	15 － 9 15 － 10 －	0	清水　海那 臼杵　亜紀 （柴島）
2回戦 173	高野　茜 臼杵　恵美子 （英真学園）	2	15 － 9 15 － 5 －	0	平野　華那 長野　紗奈 （枚方津田）
2回戦 174	市場　美紅 下馬場　悠加 （河南）	2	10 － 15 15 － 6 19 － 17	1	鯉森　智里 森澤　裕莉 （ヌヴェール）
2回戦 175	瀬川　和奈 松本　夏実 （高石）	2	15 － 8 8 － 15 15 － 10	1	石東　礼 林　帆夏 （咲くや）
2回戦 176	前田　ほのか 窪田　有花 （長尾）	2	15 － 5 13 － 15 15 － 10	1	楞野　由佳梨 中村　仁美 （国際大和田）
2回戦 177	中辻　穂乃花 野田　結花 （東淀川）	2	15 － 10 15 － 8 －	0	嶺　和奏 式森　蒼 （泉北）
2回戦 178	佐々木　春奈 中村　いずみ （八尾翠翔）	2	15 － 9 15 － 6 －	0	松本　菜那 白井　結菜 （枚方）
2回戦 179	古藤　紗弥 齊藤　涼華 （近大附属）	2	15 － 13 15 － 9 －	0	川本　明日香 西本　優 （日根野）
2回戦 180	兼子　有里菜 中橋　祐衣 （大手前）	2	15 － 11 15 － 13 －	0	金築　利里 山内　野々華 （島本）
2回戦 181	伊藤　愛瑠 達富　萌 （生野）	2	15 － 11 15 － 3 －	0	原田　愛菜 上野　綾香 （北野）
2回戦 182	白山　未晴 穴井　萌々香 （狭山）	2	15 － 6 15 － 4 －	0	児玉　柚菜 山本　来美 （金岡）
2回戦 183	奥出　虹華 板東　桃花 （夕陽丘学園）	2	19 － 17 15 － 8 －	0	立岡　麻衣 乾　瑞季 （扇町総合）
2回戦 184	山本　唯華 七野　葵 （花園）	2	15 － 6 15 － 13 －	0	村上　沙恵 門積　朋香 （春日丘）
2回戦 185	岡野　愛 河内　鈴穂 （枚岡樟風）	2	15 － 7 13 － 15 15 － 7	1	河野　真優 田面　有唯 （阪南）
2回戦 186	北野　佑奈 徳山　月菜 （長野）	2	19 － 17 17 － 19 15 － 13	1	塩谷　星月 秦　彩乃 （八尾北）
2回戦 187	村田　夏 村松　鮎奈 （高槻北）	2	15 － 7 15 － 7 －	0	村上　優月 齊藤　希咲 （清教学園）
2回戦 188	東山　優子 川合　未紗 （箕面自由）	2	15 － 8 15 － 10 －	0	加藤　真衣 黒田　未来 （大正）
2回戦 189	小谷　菜摘 大迫　杏樹 （大冠）	2	15 － 10 15 － 12 －	0	三宅　優花 出口　羽唯 （旭）
2回戦 190	西川　真唯 大畑　百香 （交野）	2	15 － 6 15 － 2 －	0	西野　樹季 力武　沙耶 （鳳）
2回戦 191	中田　百音 髙田　桃子 （夕陽丘）	2	15 － 5 15 － 3 －	0	宿利　正莉佳 大谷　あゆみ （淀商業）
2回戦 192	岩崎　笑美子 平井　優女 （和泉）	2	15 － 6 15 － 12 －	0	小原　楓佳 村松　海咲 （緑風冠）
2回戦 193	午菴　くるみ 辻﨑　鈴菜 （槻の木）	2	15 － 11 15 － 8 －	0	西村　結衣 川崎　稚奈 （貝塚）
2回戦 194	清家　由唯 玉置　みわ （千里）	2	15 － 8 15 － 11 －	0	中村　綾那 長田　真唯 （茨木）
2回戦 195	東　知優 蔦谷　馨子 （阿倍野）	2	15 － 4 15 － 8 －	0	芦田　織歌 溝田　花音 （泉陽）
2回戦 196	田辺　藍梨 前田　和音 （刀根山）	2	15 － 2 15 － 11 －	0	白井　亜実 佐藤　美沙希 （大阪）
2回戦 197	山本　須弥子 服部　祐未 （汎愛）	2	15 － 7 15 － 4 －	0	大江　未桜 白山　結愛 （美原）
2回戦 198	石井　ななせ 米留　風香 （千里青雲）	2	15 － 6 15 － 4 －	0	東　実優 河内　亜桜 （堺西）
2回戦 199	田中　寧葵 石井　公留美 （市岡）	2	15 － 1 12 － 15 15 － 6	1	高田　穂瑠 岡本　三奈 （懐風館）
2回戦 200	井藤　陽菜 濵﨑　彩花 （八尾）	W	－ － －	棄権	服部　真柚 宮波　あい （北千里）

※現在の所、途中棄権の記録には対応できていません。

（第72回　大阪春季バドミントン競技会 兼 インターハイ予選）

2回戦 201	橋本　彩華 持倉　彩乃 （豊島）	2	15 － 13 13 － 15 15 － 12	1	岩佐　汐莉 多田　涼夏 （住吉商業）
2回戦 202	武岡　彩乃 安藤　依里 （常翔啓光）	2	20 － 18 15 － 12 －	0	伊藤　菜月 伊藤　真尋 （桜塚）
2回戦 203	森　朱莉 石原　茉奈 （梅花）	2	15 － 13 15 － 10 －	0	丹羽　香帆 村上　神苗 （南）
2回戦 204	谷川　舞 八木　穂ノ香 （大商大堺）	2	15 － 12 15 － 9 －	0	安松　琳音 浦上　ひかる （信愛学院）
2回戦 205	守屋　ひなた 石澤　明希 （大阪緑涼）	2	13 － 15 15 － 7 14 － 13	1	浦川　真未 平井　すず （東住吉）
2回戦 206	丸山　瑠稀 森岡　木葉 （柴島）	2	15 － 8 10 － 15 15 － 12	1	泉川　亜由 宮﨑　希梨 （泉陽）
2回戦 207	上村　美帆 藤井　優奈 （門真なみ）	2	15 － 8 15 － 10 －	0	左子　千晴 農頭　芽衣 （牧野）
2回戦 208	西野　友月 内藤　広奈 （農芸）	W	－ － －	棄権	太田　朱音 伊井野　友恵 （池田）
2回戦 209	塩路　彩乃 阪口　裕香 （岸和田）	2	14 － 16 15 － 12 15 － 10	1	池田　涼夏 塩田　美空 （摂津）
2回戦 210	武笠　真依 武上　怜奈 （日新）	2	15 － 5 15 － 7 －	0	菅原　桃香 児玉　唯 （みどり清朋）
2回戦 211	久門　舞香 平木　香帆 （上宮）	2	16 － 14 12 － 15 15 － 5	1	泉　知花 中西　紗希 （布施）
2回戦 212	髙田　芽生 三原　沙梨 （センター）	2	15 － 9 15 － 3 －	0	木下　佳奈 髙橋　あみ （信太）
2回戦 213	野間　想 清水　愛奈 （佐野）	2	15 － 11 15 － 6 －	0	西谷　千莉奈 山口　彩羽 （香里丘）
2回戦 214	今木　千絵 高本　来望 （枚方なぎさ）	2	15 － 10 15 － 8 －	0	四方　咲 仲埜　優月 （追手門）
2回戦 215	細川　珠実 川口　珠実 （茨木）	2	15 － 9 15 － 5 －	0	三島　花梨 木戸口　沙椰 （桜塚）
2回戦 216	玉渕　楓香 林　穂香 （大阪市立）	2	15 － 7 10 － 15 15 － 12	1	日下部　優奈 古旗　美里 （春日丘）
2回戦 217	高尾　千紗姫 長谷川　詩穏 （箕面）	2	15 － 13 15 － 7 －	0	内田　和 岩本　真由美 （大阪女学院）
2回戦 218	荊尾　玲奈 岡田　莉奈 （西）	2	10 － 15 15 － 11 15 － 9	1	鍵岡　萌音 深井　愛生 （南）
2回戦 219	加藤　舞 辻部　瑞穂 （近大附属）	2	15 － 4 14 － 16 15 － 7	1	角田　真優 内藤　早希 （芥川）
2回戦 220	西村　唯花 神上園　詩音 （北千里）	2	15 － 6 15 － 6 －	0	齊藤　晴香 藤原　楓 （八尾）
2回戦 221	村上　茉優 岡田　美優 （宣真）	2	15 － 11 15 － 11 －	0	田中　美結菜 前田　涼香 （三島）
2回戦 222	伴　ほのか 中谷　実里 （箕面東）	2	15 － 7 15 － 2 －	0	十川　天音 森本　扇由 （富田林）
2回戦 223	川口　夏芽 清水　里帆 （豊中）	2	15 － 8 15 － 10 －	0	照屋　優衣 中山　日和 （久米田）
2回戦 224	枡田　楓花 三橋　茉紘 （堺東）	2	15 － 11 15 － 8 －	0	三谷　彩莉 池川　美咲 （大塚）
2回戦 225	大村　里菜 立津　桜 （高槻北）	2	15 － 5 15 － 10 －	0	原田　紋奈 涌嶋　愛巳 （鶴見商業）
2回戦 226	畑　真佳 吉見　咲菜 （藤井寺）	2	16 － 14 15 － 13 －	0	坂中　聡美 中野　志保 （泉北）
2回戦 227	秋山　沙理亜 山本　佳奈 （住吉）	2	15 － 6 15 － 9 －	0	工藤　菜々子 薦田　阿里紗 （国際滝井）
2回戦 228	北口　葵 金田　成美 （枚方）	2	15 － 2 15 － 3 －	0	柿谷　鈴菜 酒井　更紗 （清水谷）
2回戦 229	平松　玲夏 高島　さくら （山本）	2	15 － 10 15 － 2 －	0	宮副　杏花 林　茉生 （今宮）
2回戦 230	土渕　彩 楠本　咲月 （枚方津田）	2	15 － 0 15 － 1 －	0	柏木　あかり 内藤　莉奈 （鳳）
2回戦 231	金髙　樹菜 丸岡　瑞歩 （関西大倉）	2	15 － 13 15 － 11 －	0	中馬　亜矢 西村　咲音 （教附平野）
2回戦 232	川崎　真実 徳永　彩花 （芦間）	2	15 － 5 15 － 7 －	0	山下　彩 金子　理南 （金蘭会）
2回戦 233	佐野　笑美 寺田　友捺 （大産大附属）	2	15 － 8 15 － 9 －	0	白崎　凜 牧野　凛 （教附池田）
2回戦 234	黒川　いつき 山﨑　優希 （緑風冠）	2	15 － 8 15 － 11 －	0	浅野　麻耶 堀家　凜 （港）
2回戦 235	島中　めぐみ 冨永　ちひろ （河南）	2	15 － 11 15 － 8 －	0	奥田　桃加 西河　七海 （和泉）
2回戦 236	辻田　麗 森田　友来子 （四條畷）	2	15 － 5 15 － 5 －	0	田中　木葉 藤原　奈々美 （金岡）
2回戦 237	國行　香里 高橋　美帆 （北千里）	2	15 － 7 15 － 7 －	0	田中　瑞季 安居　澄礼 （東住吉）
2回戦 238	名取　瑞希 武輪　のぞみ （久米田）	2	15 － 10 15 － 5 －	0	豆田　優 吉田　帆乃佳 （東）
2回戦 239	高峰　かほり 寳　美鈴 （八尾）	2	15 － 6 15 － 9 －	0	左近　奈未 澤田　弥矢 （貝塚）
2回戦 240	小川　実希子 金田　のどか （上宮）	2	15 － 6 15 － 4 －	0	鴨奥　美帆 和田　実李 （牧野）

※現在の所、途中棄権の記録には対応できていません。

2回戦 241	森實　吏保 太田　結香 （高槻北）	2	16 － 14 9 － 15 15 － 9	1	安松　瑞希 松尾　豊々子 （信愛学院）
2回戦 242	亀井　綾乃 矢野　三佐子 （布施）	2	15 － 12 13 － 15 15 － 13	1	矢田　れいら 飯高　茜月 （大阪緑涼）
2回戦 243	奥薗　みなみ 大東　優歩 （夕陽丘学園）	2	15 － 11 15 － 6 －	0	松本　結月 久保　真奈香 （農芸）
2回戦 244	小山　珠愛 高橋　璃乃亜 （八尾北）	2	15 － 10 13 － 15 15 － 12	1	田村　栞 小林　紗菜 （河南）
2回戦 245	中澤　若葉 久代　若菜 （清教学園）	2	15 － 10 15 － 7 －	0	吉田　麻里子 下和佐　涼花 （岸和田）
2回戦 246	大上　晴郁 山田　陽菜 （国際大和田）	2	17 － 15 15 － 12 －	0	蔵園　絢花 富永　紗弥 （旭）
2回戦 247	山賀　遥 布村　七海 （常翔啓光）	2	15 － 3 15 － 11 －	0	宮脇　風香 濱中　未悠 （東淀川）
2回戦 248	中田　朱音 新地　咲綾 （山本）	2	16 － 14 15 － 2 －	0	清水　理紗 森山　綾香 （四條畷）
2回戦 249	辻　若菜 上江洲　那奈 （泉陽）	2	15 － 7 15 － 9 －	0	三宅　彩夏 山内　紗和 （追手門）
2回戦 250	濵　奈々恵 森安　日陽花 （香里丘）	2	15 － 12 11 － 15 17 － 15	1	渡邊　愛加 下飼手　彩希 （枚方）
2回戦 251	藤原　桃夏 久嶋　沙祈 （芥川）	2	15 － 12 15 － 12 －	0	丸尾　幸音 岡　優稀乃 （泉大津）
2回戦 252	内藤　伶奈 桑田　はるか （夕陽丘）	2	15 － 8 15 － 1 －	0	上野　華歩 橘髙　知里 （池田）
2回戦 253	畑澤　美乃莉 上田　亜希子 （交野）	2	15 － 9 15 － 8 －	0	岩津　泉美 森田　梨那 （八尾翠翔）
2回戦 254	松尾　楓 吉本　萌々花 （皐が丘）	2	15 － 12 15 － 12 －	0	本田　日菜乃 立石　桜 （和泉）
2回戦 255	大西　瑞穂 平澤　彩名 （生野）	2	15 － 7 15 － 13 －	0	木村　彩香 山本　みさき （園芸）
2回戦 256	赤井　彩夏 谷口　結衣 （芦間）	2	15 － 9 15 － 7 －	0	江川　佳穂 藤立　真理 （大谷）
2回戦 257	井上　雅 福田　彩楓 （淀商業）	W	－ － －	棄権	大聖　彩華 髙松　真尋 （藤井寺）
2回戦 258	土井　来未 佐藤　歩奈 （日根野）	2	15 － 7 15 － 6 －	0	照屋　菜穂 米田　真奈 （みどり清朋）
2回戦 259	宮田　ゆうか 米谷　彩美 （門真なみ）	2	15 － 5 15 － 3 －	0	西村　円来 三浦　來夢 （宣真）
2回戦 260	藤原　真奈美 畑中　琴弥 （大冠）	2	15 － 5 15 － 8 －	0	吉田　美優 安井　穂花 （狭山）
2回戦 261	岸本　理央 中村　早希 （清水谷）	2	15 － 1 15 － 5 －	0	半田　三花 吉田　萌加 （鳳）
2回戦 262	小倉　菜摘 酒井　彩花 （金岡）	2	15 － 13 15 － 5 －	0	塩谷　咲空 佐藤　祐月 （三島）
2回戦 263	柳　美来 別所　まどか （箕面自由）	2	15 － 6 15 － 5 －	0	横山　望乃 友田　莉緒 （敬愛）
2回戦 264	星谷　愛佳理 川口　紗和 （茨木）	2	15 － 4 15 － 5 －	0	寺前　日菜子 祝迫　美羽 （北野）
2回戦 265	富永　彩花 平松　優梨 （春日丘）	2	15 － 6 15 － 7 －	0	玉置　鈴香 山家　みな （泉北）
2回戦 266	里中　沙津季 山下　いおり （南）	2	15 － 5 15 － 5 －	0	柿本　歩風 茶谷　寧々 （咲くや）
2回戦 267	池野　里佳子 文野　郁奈 （桜塚）	2	15 － 8 15 － 11 －	0	壷井　梨緒 藤村　美穂子 （関西大倉）
2回戦 268	八島　美奈 山下　彩乃 （大阪市立）	2	12 － 15 15 － 12 15 － 10	1	新居　楓花 井戸　千尋 （千里青雲）
2回戦 269	福留　あすか 渡邊　彩乃 （大商大堺）	2	15 － 3 15 － 1 －	0	藤田　春妃 岩見　優菜 （枚岡樟風）
2回戦 270	原口　木乃葉 山本　果穂 （緑風冠）	2	15 － 8 19 － 17 －	0	上原　莉那 植村　紗季 （豊中）
2回戦 271	竹内　智美 石橋　香澄海 （金蘭会）	2	15 － 12 15 － 6 －	0	児玉　花菜 南口　心 （久米田）
2回戦 272	名越　友萌 上岡　雅 （芥川）	2	16 － 14 15 － 7 －	0	阪口　未菜美 松浦　杏美 （夕陽丘）
2回戦 273	西良　彩織 住山　紗穂 （千里）	2	15 － 8 15 － 7 －	0	大岡　桃奈 北村　菜々美 （八尾）
2回戦 274	梅園　まりん 大原　紗英 （刀根山）	2	15 － 3 15 － 5 －	0	奥野　朋恵 松岡　璃歩 （貝塚南）
2回戦 275	林　杏香 越智　彩愛 （東住吉）	2	15 － 5 15 － 7 －	0	田島　亜満音 山下　茉代 （門真なみ）
2回戦 276	大野　莉歩 橋元　美空 （センター）	2	15 － 12 15 － 12 －	0	乾　優生乃 邨田　みずほ （上宮）
2回戦 277	池部　鈴菜 冨田　くるみ （箕面）	2	15 － 1 15 － 4 －	0	小松　穂香 金谷　侑奈 （槻の木）
2回戦 278	長野　ももね 足立　未来 （信太）	2	15 － 6 15 － 4 －	0	北野　莉央奈 前田　ひより （堺東）
2回戦 279	石橋　歩実 今津　友花 （泉陽）	2	11 － 15 15 － 13 17 － 15	1	石岡　さゆり 登　成美 （住吉商業）
2回戦 280	金児　莉沙 河内　汐里 （枚方）	2	15 － 11 15 － 4 －	0	福田　紫音 芦田　なずな （近大附属）

※現在の所、途中棄権の記録には対応できていません。

2回戦 281	江川　優音 射手園　紗月 （長野）	2	15 － 13 15 － 10 －	0	山本　実輝 橋本　優芽花 （香里丘）
2回戦 282	菅野　梨湖 大辻　茉央 （今宮）	2	15 － 11 15 － 9 －	0	丹下　美翔子 三谷　汐音 （八尾北）
2回戦 283	岩見　悠 倉橋　陽花 （布施）	2	15 － 4 15 － 4 －	0	五貫　涼帆 宮田　恵未 （清水谷）
2回戦 284	鳩岡　ゆうな 井戸　佑葉 （追手門）	2	15 － 4 15 － 6 －	0	小野川　遥香 佐藤　夏貴 （阿武野）
2回戦 285	齋藤　由佳 中谷　芽依 （大手前）	2	15 － 11 15 － 13 －	0	津曲　花 強力　萌乃 （大阪市立）
2回戦 286	松田　桃子 金本　歩海 （三島）	2	15 － 6 15 － 5 －	0	植月　加奈 髙橋　七海 （東大谷）
2回戦 287	澤田　海里 中野　晴菜 （阿倍野）	2	15 － 13 15 － 9 －	0	市川　真未 樗木　沙耶 （市岡）
2回戦 288	吉本　早希 坂口　愛梨 （梅花）	2	15 － 6 15 － 10 －	0	坪田　結衣 篠原　真歩 （北千里）
2回戦 289	丸山　春菜 青木　諒子 （東百舌鳥）	2	12 － 15 15 － 11 16 － 14	1	松永　愛望 松村　佳奈 （春日丘）
2回戦 290	中村　真衣 堀川　純加 （教附池田）	2	15 － 12 15 － 7 －	0	平山　玲名 鷲尾　実咲 （城星学園）
2回戦 291	岡本　梨沙 四方　美希 （長尾）	2	15 － 7 15 － 2 －	0	上野　真弥 白石　優芽 （堺西）
2回戦 292	本田　珠美 笹本　央天 （柴島）	2	15 － 4 15 － 3 －	0	大畠　華奈子 六車　梨乃 （扇町総合）
2回戦 293	齊藤　未来 市村　有彩 （千里青雲）	2	15 － 0 15 － 2 －	0	村上　萌香 蒲池　ひかる （金岡）
2回戦 294	浅野　華 小西　奈々子 （信愛学院）	2	15 － 4 15 － 9 －	0	木村　風音 乾　綾華 （箕面自由）
2回戦 295	一色　未結 渡邊　和花 （OBF）	2	5 － 15 15 － 6 15 － 8	1	小川　花梨 佐藤　槙子 （ヌヴェール）
2回戦 296	渡邊　遥 大穂　日菜 （枚方津田）	2	15 － 4 15 － 4 －	0	仲田　晴菜 柏原　里咲 （高津）
2回戦 297	鷹取　姫花 藤田　葵奈 （狭山）	2	15 － 12 15 － 3 －	0	土井　芙美佳 間瀬　詐由奈 （関西大倉）
2回戦 298	和田　百々葉 熊谷　美優 （北野）	2	10 － 15 15 － 6 15 － 10	1	菅原　こはる 古澤　瑞己 （東淀川）
2回戦 299	上川路　すず 藤田　楓 （日新）	2	16 － 14 15 － 9 －	0	橋詰　美乃里 樋口　希 （大阪女学院）
2回戦 300	津曲　小麦 増原　和 （牧野）	2	15 － 4 15 － 8 －	0	仲村　多恵 山本　皐 （摂津）
2回戦 301	木村　夏菜 吉岡　意都 （金蘭会）	2	15 － 5 15 － 4 －	0	鳥羽　桃花 土居　真彩希 （枚岡樟風）
2回戦 302	倉田　初音 藤田　佳子 （上宮）	2	15 － 8 15 － 5 －	0	河井　春彩音 朝川　柚希 （高石）
2回戦 303	橋爪　美優 田中　朱音 （枚方津田）	2	15 － 5 15 － 3 －	0	森川　真衣 梅川　絢女 （泉陽）
2回戦 304	吉田　早穂 藤原　楓 （国際大和田）	2	15 － 12 15 － 12 －	0	佐々木　澪 堤　優衣 （近大附属）
2回戦 305	芦田　多佳音 木曽　萌 （センター）	2	15 － 7 15 － 8 －	0	幸藤　楓 山添　未侑 （日新）
2回戦 306	竹内　優佳 山本　利静 （大産大附属）	2	15 － 6 15 － 5 －	0	増田　早紀 宇高　瑠希 （長尾）
2回戦 307	藤井　ひな子 山本　知采 （生野）	W	－ － －	棄権	山尾　真友香 切通　弥理 （西）
2回戦 308	万木　愛香 布目　千佳 （北千里）	2	15 － 4 15 － 3 －	0	水谷　佳音 柳井　美穂 （阪南）
2回戦 309	犬飼　真美 米田　衣吹 （刀根山）	2	15 － 3 15 － 3 －	0	金子　咲耶 野坂　友子 （北野）
2回戦 310	村本　萌花 壷井　朝葵 （春日丘）	2	15 － 3 15 － 3 －	0	堀越　香音 竹中　美和 （四天王学園）
2回戦 311	玉置　優花 木村　燦里 （旭）	2	15 － 8 15 － 2 －	0	杉山　千歩 原　メリーカリア （みどり清朋）
2回戦 312	東　実穂 山本　笑歩 （大商大堺）	2	15 － 8 15 － 6 －	0	村上　紗奈 内藤　玲那 （金岡）
2回戦 313	辻村　ななこ 中垣　莉奈 （緑風冠）	2	15 － 6 15 － 13 －	0	佐藤　美桜 本城　美樹 （堺東）
2回戦 314	布本　美羽 瀧川　久瑠実 （東大谷）	2	15 － 10 15 － 11 －	0	村上　誌野 高原　利津子 （桜塚）
2回戦 315	高木　優季 下浦　もも （阿武野）	2	16 － 14 11 － 15 15 － 11	1	和泉　千奈 柚木　瞳子 （千里）
2回戦 316	原　渚紗 高西　星菜 （花園）	2	15 － 7 15 － 4 －	0	阿部　実莉 中村　真緒 （夕陽丘学園）
2回戦 317	横佐古　菜々 村田　彩花 （東）	2	15 － 4 15 － 4 －	0	畑山　咲良 上杉　奈穂 （汎愛）
2回戦 318	関　ひらら 塩田　法郁 （茨木）	2	15 － 3 17 － 15 －	0	宇都宮　早穂 藤井　和 （宣真）
2回戦 319	齊藤　伶奈 高田　桃花 （ヌヴェール）	2	15 － 11 13 － 15 15 － 13	1	大林　亜月 土肥　瑞季 （河南）
2回戦 320	山本　知里 高尾　理紗 （狭山）	2	15 － 4 15 － 5 －	0	浅野　遥香 江口　桜 （淀商業）

※現在の所、途中棄権の記録には対応できていません。

（第72回　大阪春季バドミントン競技会 兼 インターハイ予選）

2回戦 321	田中　かれん 松原　和叶 （槻の木）	2	15 － 6 15 － 0 －	0	高橋　歩未 橋本　奈緒 （追手門）
2回戦 322	猪原　瑠夏 阿弥　向日葵 （日根野）	2	15 － 13 15 － 6 －	0	芦田　葵 佐藤　ひかり （豊島）
2回戦 323	加藤　千紗乃 向井　美咲 （豊中）	2	15 － 11 15 － 9 －	0	天堀　真菜 都井　明日香 （清水谷）
2回戦 324	豊山　紗希 石中　温香 （常翔啓光）	2	15 － 5 15 － 6 －	0	長川　彩乃 渡部　瑠乃 （市岡）
2回戦 325	張尾　百華 出﨑　佳奈 （東淀川）	2	15 － 8 15 － 10 －	0	湯浅　亜美衣 貴嶋　小百合 （交野）
2回戦 326	平山　遥香 北坂　芽依 （久米田）	2	15 － 10 15 － 11 －	0	宮岡　莉子 三浦　優里音 （八尾北）
2回戦 327	寺井　夏音 入江　菜央 （東住吉）	2	10 － 15 15 － 5 15 － 10	1	松井　綾里 竹縄　京香 （教附池田）
2回戦 328	濱　風雅 村山　光緒 （箕面自由）	2	15 － 8 15 － 5 －	0	藤戸　真由 津高　里緒 （高槻北）
2回戦 329	鎌田　歩 岡本　光希 （清教学園）	2	15 － 9 15 － 13 －	0	河原　知里 宮本　陽菜 （貝塚）
2回戦 330	坂本　実菜 近本　優里 （山本）	2	15 － 13 15 － 4 －	0	岩永　幸姫 岩　優花 （大冠）
2回戦 331	小野　亜矢加 山下　真奈 （箕面）	2	15 － 8 15 － 11 －	0	岡部　しほ 力万　亜莉紗 （国際滝井）
2回戦 332	大下　真依 西岡　杏莉 （信愛学院）	2	15 － 3 15 － 5 －	0	瀧原　美優生 古澤　朱華 （扇町総合）
2回戦 333	小川　桃果 願野　奈未稀 （大冠）	2	15 － 13 15 － 7 －	0	木村　由依 五和宮　未奈海 （大阪市立）
2回戦 334	山崎　朱理 坂詰　眞生 （柴島）	2	15 － 8 15 － 5 －	0	谷　悠衣花 清水　理沙 （生野）
2回戦 335	土橋　瑞加 吉川　美優 （城星学園）	2	17 － 15 10 － 15 15 － 7	1	安倍　茉那 前川　晴香 （花園）
2回戦 336	寺尾　千夏 小林　加奈 （堺東）	2	15 － 12 11 － 15 15 － 7	1	坂林　暖季 竹川　知緒 （堺西）
2回戦 337	吉原　快 三嶋　朱音 （大手前）	2	15 － 8 15 － 3 －	0	齋藤　菜月 横井　萌香 （常翔啓光）
2回戦 338	亀井　映実 小路　凛 （芥川）	2	15 － 17 15 － 8 15 － 7	1	尾崎　優樹 坂上　由莉 （梅花）
2回戦 339	関藤　佑奈 髙谷　綾香 （関西大倉）	W	－ － －	棄権	鹿子　瑞月 沢井　咲希 （大谷）
2回戦 340	木村　遥花 道岡　汀 （摂津）	2	15 － 12 15 － 13 －	0	喜多　生美 高島　菜摘 （池田）
2回戦 341	尾関　千遥 茅野　黎花 （成蹊女子）	2	15 － 13 15 － 12 －	0	福留　里菜 園内　美彩 （旭）
2回戦 342	猿渡　春菜 辻井　南海 （園芸）	2	15 － 12 15 － 5 －	0	中谷　早里 西口　優衣 （箕面東）
2回戦 343	寺岡　彩乃 京極　萌花 （大塚）	2	21 － 20 15 － 8 －	0	中村　実果 栗岡　希帆 （桜塚）
2回戦 344	鎌田　有咲 辻　薫乃 （千里青雲）	2	15 － 10 15 － 12 －	0	新谷　幸加 西　海咲 （清教学園）
2回戦 345	門田　真奈 和井内　陽月 （今宮）	2	15 － 10 15 － 9 －	0	櫻井　ちはる 小松　清か （和泉）
2回戦 346	中川　実来 佃　美歩 （枚方）	2	15 － 5 15 － 4 －	0	笠原　志保 田中　里奈 （富田林）
2回戦 347	川端　彩乃 籠谷　月菜 （貝塚南）	2	15 － 10 15 － 12 －	0	吉崎　結衣 西阪　穂香 （茨木）
2回戦 348	舩越　茉優 中村　文香 （豊中）	2	15 － 5 15 － 7 －	0	橋野　莉奈 大谷　梨紗 （東百舌鳥）
2回戦 349	伊藤　圭那 永井　優那 （長尾）	2	15 － 3 15 － 8 －	0	中村　加純 村井　絵璃華 （夕陽丘）
2回戦 350	小松原　蘭 長嶺　芽生 （センター）	2	15 － 3 15 － 6 －	0	伊藤　詩織 岸　和沙 （国際大和田）
2回戦 351	宇野　成美 野本　結菜 （牧野）	2	14 － 16 15 － 11 15 － 8	1	太田　茉莉花 谷　桃華 （鳳）
2回戦 352	辻橋　唯 豊田　まなみ （懐風館）	2	13 － 15 15 － 11 15 － 9	1	奥谷　茜 小林　海遥 （美原）
2回戦 353	横山　こなみ 太田　涼 （高槻北）	2	15 － 7 15 － 5 －	0	土居　美咲 西田　早咲 （三島）
2回戦 354	荒木　理乃 村田　梨奈 （八尾）	2	14 － 16 15 － 4 15 － 12	1	中西　萌 長尾　結季 （枚方津田）
2回戦 355	前田　彩香 竹内　和凛 （交野）	2	15 － 7 15 － 3 －	0	松下　華乃 山内　多愛 （住吉）
2回戦 356	野田　優美 森本　紀里佳 （市岡）	2	15 － 7 15 － 10 －	0	岩崎　聖来 殿村　梨花 （山本）
2回戦 357	寶谷　麻衣 藤本　ひかり （香里丘）	2	15 － 6 12 － 15 15 － 7	1	岩本　月 長山　凛子 （守口東）
2回戦 358	黒木　穂乃香 永長　美羽 （河南）	2	15 － 7 15 － 6 －	0	北岡　弥芽 黒崎　涼香 （日根野）
2回戦 359	岡崎　りの 和田　三冬 （緑風冠）	2	15 － 4 15 － 5 －	0	小倉　愛美 塩見　乃亜 （泉北）
2回戦 360	櫻井　佳綸 三宅　さくら （阿倍野）	2	15 － 9 15 － 8 －	0	大西　なずな 古根川　優羽 （大阪）

※現在の所、途中棄権の記録には対応できていません。

2回戦 361	吉川　桃奈 小池　一舞 （汎愛）	2	20 － 18 5 － 15 15 － 10	1	足立　佳子 松尾　祐奈 （箕面）
2回戦 362	小池　舞 藤枝　愛佳 （四條畷）	2	14 － 16 15 － 5 15 － 6	1	金谷　葉月 坂本　優奈 （大商学園）
2回戦 363	古藤　未琴 濵頭　彩夏 （芦間）	2	15 － 1 15 － 2 －	0	前倉　実莉 田中　万美子 （教附池田）
2回戦 364	石川　里咲 横田　千夏 （英真学園）	2	15 － 3 15 － 1 －	0	田島　奈美 北原　佳奈 （大阪女学院）
3回戦 365	森田　美羽 中原　千奈美 （大商大堺）	2	15 － 9 15 － 4 －	0	熊谷　萌佳 野村　花菜 （阪南）
3回戦 366	三角　有未 工藤　咲季 （清教学園）	2	10 － 15 15 － 13 15 － 12	1	大村　愛美 實生　幸紗 （池田）
3回戦 367	松尾　優花 長野　絢香 （港）	2	15 － 17 15 － 9 15 － 6	1	平原　ひなた 小出　彩加 （近大附属）
3回戦 368	時國　愛子 谷山　愛香 （汎愛）	W	－ － －	棄権	古田　真由 大薗　未来 （堺東）
3回戦 369	杉本　実優 中濱　琴乃 （阿倍野）	2	15 － 5 15 － 5 －	0	磯野　伊吹 名倉　実優 （河南）
3回戦 370	香川　心音 新山　晴日 （大手前）	2	15 － 7 15 － 12 －	0	加藤　日茉里 内藤　晴菜 （上宮）
3回戦 371	小夷　ひなた 菊山　佳織 （高槻北）	2	15 － 9 15 － 17 15 － 13	1	佐々木　礼奈 藤井　由樹 （センター）
3回戦 372	堀口　莉玖 竹田　沙樹 （千里）	2	15 － 10 15 － 5 －	0	稲次　由香莉 大西　那奈 （関西大倉）
3回戦 373	平野　ひなた 木場　朱音 （大商学園）	2	15 － 3 15 － 0 －	0	草場　友香 戸澤　愛梨 （布施）
3回戦 374	交合　尋香 三上　眞彩 （OBF）	2	15 － 12 15 － 5 －	0	鎌谷　陽菜 豊川　美璃 （東）
3回戦 375	山下　亜実香 松木　遥 （夕陽丘）	2	9 － 15 15 － 4 15 － 5	1	田畑　舞花 塚村　仁美 （高津）
3回戦 376	大田　京和 森本　爽文 （旭）	2	11 － 15 15 － 5 15 － 13	1	米谷　明日香 山田　多美 （貝塚南）
3回戦 377	野田　ちより 浅田　菜々美 （枚方津田）	2	15 － 6 15 － 6 －	0	林　奈々美 堀内　愛里 （和泉）
3回戦 378	網干　朱音 川原　はづき （常翔啓光）	2	15 － 11 17 － 15 －	0	須見　かりん 妹尾　りな （香里丘）
3回戦 379	笹岡　由莉 中原　瑞穂 （長野）	2	15 － 9 15 － 12 －	0	渡邊　光玲 石田　夕菜 （緑風冠）
3回戦 380	今井　亜優 山田　莉央 （千里青雲）	2	15 － 11 15 － 9 －	0	村上　陽 大山　里玖 （桜塚）
3回戦 381	花谷　胡桃 高橋　薫乃 （信愛学院）	2	15 － 11 15 － 10 －	0	加藤　雪都 田邉　奈々 （山本）
3回戦 382	石川　優希 安部　有理沙 （西）	2	15 － 11 15 － 12 －	0	兼田　紅葉 新羽　玲香 （センター）
3回戦 383	渡邊　真菜美 山崎　里咲 （豊中）	2	13 － 15 15 － 11 15 － 12	1	八尾　茜 西中　琉宇凪 （門真なみ）
3回戦 384	新垣　亜美 長谷川　夏希 （刀根山）	2	15 － 10 15 － 12 －	0	久木原　瑞季 伊藤　楓花 （大阪市立）
3回戦 385	奥田　初夏 越智　咲月 （摂津）	2	15 － 10 15 － 12 －	0	岡田　優希 鹿島　菜生 （梅花）
3回戦 386	藤本　菜々 山口　華穂 （南）	2	16 － 14 15 － 8 －	0	赤松　陽菜 河上　華子 （北野）
3回戦 387	得田　真未 森園　清花 （教附池田）	2	15 － 11 15 － 4 －	0	石本　海都希 黒川　萌々 （貝塚）
3回戦 388	武田　紗季 山崎　美桜 （交野）	2	15 － 6 15 － 10 －	0	石川　芹 古澤　奈桜 （八尾翠翔）
3回戦 389	田中　里奈 南　那奈 （国際大和田）	2	15 － 2 15 － 5 －	0	坂口　ひかり 藤井　瑠風 （国際滝井）
3回戦 390	長岡　花瀬 谷　知里 （三島）	2	15 － 8 20 － 18 －	0	作田　優奈 飯島　小百合 （旭）
3回戦 391	佐場　千夏 兵頭　可奈子 （箕面）	2	16 － 14 12 － 15 15 － 12	1	中里　花菜 加藤　美咲 （春日丘）
3回戦 392	岸　朋香 松村　優輝 （今宮）	2	15 － 8 18 － 16 －	0	和田　陽向 今西　衣楓 （東淀川）
3回戦 393	上野　詩恵 岡崎　あい （阿武野）	2	15 － 10 15 － 10 －	0	長井　那生 藤本　有須 （枚方なぎさ）
3回戦 394	金瀬　瑠華 市場　若菜 （東住吉）	2	15 － 11 15 － 7 －	0	近藤　愛梨 山口　奈央 （追手門）
3回戦 395	照山　春花 甲斐　ほのか （槻の木）	2	15 － 6 15 － 12 －	0	杉田　有彩 中原　和実 （敬愛）
3回戦 396	小倉　千佳 長谷川　悠羽 （牧野）	2	12 － 15 15 － 8 15 － 8	1	北井　海玖 榎本　音々 （大阪）
3回戦 397	高野　茜 臼杵　恵美子 （英真学園）	2	15 － 2 15 － 6 －	0	市場　美紅 下馬場　悠加 （河南）
3回戦 398	前田　ほのか 窪田　有花 （長尾）	2	15 － 7 15 － 9 －	0	瀬川　和奈 松本　夏実 （高石）
3回戦 399	中辻　穂乃花 野田　結花 （東淀川）	2	10 － 15 15 － 11 15 － 11	1	佐々木　春奈 中村　いずみ （八尾翠翔）
3回戦 400	古藤　紗弥 齊藤　涼華 （近大附属）	W	－ － －	棄権	兼子　有里菜 中橋　祐衣 （大手前）

※現在の所、途中棄権の記録には対応できていません。

（第72回　大阪春季バドミントン競技会 兼 インターハイ予選）

3回戦 401	伊藤　愛瑠 達富　萌 （生野）	2	15 － 4 15 － 2 －	0	白山　未晴 穴井　萌々香 （狭山）
3回戦 402	山本　唯華 七野　葵 （花園）	2	15 － 7 15 － 13 －	0	奥出　虹華 板東　桃花 （夕陽丘学園）
3回戦 403	岡野　愛 河内　鈴穂 （枚岡樟風）	2	16 － 14 10 － 15 15 － 7	1	北野　佑奈 徳山　月菜 （長野）
3回戦 404	東山　優子 川合　未紗 （箕面自由）	2	15 － 8 15 － 4 －	0	村田　夏 村松　鮎奈 （高槻北）
3回戦 405	小谷　菜摘 大迫　杏樹 （大冠）	2	17 － 15 15 － 13 －	0	西川　真唯 大畑　百香 （交野）
3回戦 406	中田　百音 髙田　桃子 （夕陽丘）	2	15 － 8 11 － 15 15 － 12	1	岩崎　笑美子 平井　優女 （和泉）
3回戦 407	午菴　くるみ 辻﨑　鈴菜 （槻の木）	2	15 － 8 15 － 9 －	0	清家　由唯 玉置　みわ （千里）
3回戦 408	田辺　藍梨 前田　和音 （刀根山）	2	15 － 5 15 － 10 －	0	東　知優 蔦谷　馨子 （阿倍野）
3回戦 409	石井　ななせ 米留　風香 （千里青雲）	2	13 － 15 15 － 13 15 － 8	1	山本　須弥子 服部　祐未 （汎愛）
3回戦 410	田中　寧葵 石井　公留美 （市岡）	2	15 － 7 15 － 7 －	0	井藤　陽菜 濵﨑　彩花 （八尾）
3回戦 411	武岡　彩乃 安藤　依里 （常翔啓光）	2	17 － 15 15 － 9 －	0	橋本　彩華 持倉　彩乃 （豊島）
3回戦 412	谷川　舞 八木　穂ノ香 （大商大堺）	2	15 － 9 14 － 16 15 － 5	1	森　朱莉 石原　茉奈 （梅花）
3回戦 413	守屋　ひなた 石澤　明希 （大阪緑涼）	2	15 － 12 15 － 11 －	0	丸山　瑠稀 森岡　木葉 （柴島）
3回戦 414	上村　美帆 藤井　優奈 （門真なみ）	2	15 － 3 11 － 15 15 － 9	1	西野　友月 内藤　広奈 （農芸）
3回戦 415	武笠　真依 武上　怜奈 （日新）	2	18 － 16 9 － 15 15 － 13	1	塩路　彩乃 阪口　裕香 （岸和田）
3回戦 416	久門　舞香 平木　香帆 （上宮）	2	12 － 15 15 － 6 17 － 15	1	髙田　芽生 三原　沙梨 （センター）
3回戦 417	野間　想 清水　愛奈 （佐野）	2	15 － 12 15 － 8 －	0	今木　千絵 高本　来望 （枚方なぎさ）
3回戦 418	玉渕　楓香 林　穂香 （大阪市立）	2	15 － 4 15 － 7 －	0	細川　珠実 川口　珠実 （茨木）
3回戦 419	高尾　千紗姫 長谷川　詩穏 （箕面）	2	15 － 6 15 － 3 －	0	荊尾　玲奈 岡田　莉奈 （西）
3回戦 420	西村　唯花 神上園　詩音 （北千里）	2	16 － 14 15 － 13 －	0	加藤　舞 辻部　瑞穂 （近大附属）
3回戦 421	村上　茉優 岡田　美優 （宣真）	2	15 － 5 15 － 6 －	0	伴　ほのか 中谷　実里 （箕面東）
3回戦 422	川口　夏芽 清水　里帆 （豊中）	2	15 － 7 15 － 8 －	0	枡田　楓花 三橋　茉紘 （堺東）
3回戦 423	大村　里菜 立津　桜 （高槻北）	2	15 － 8 15 － 5 －	0	畑　真佳 吉見　咲菜 （藤井寺）
3回戦 424	北口　葵 金田　成美 （枚方）	2	15 － 12 17 － 15 －	0	秋山　沙理亜 山本　佳奈 （住吉）
3回戦 425	土渕　彩 楠本　咲月 （枚方津田）	2	17 － 15 12 － 15 16 － 14	1	平松　玲夏 高島　さくら （山本）
3回戦 426	川崎　真実 徳永　彩花 （芦間）	2	15 － 9 15 － 10 －	0	金髙　樹菜 丸岡　瑞歩 （関西大倉）
3回戦 427	黒川　いつき 山﨑　優希 （緑風冠）	2	15 － 17 15 － 9 19 － 17	1	佐野　笑美 寺田　友捺 （大産大附属）
3回戦 428	辻田　麗 森田　友来子 （四條畷）	2	15 － 5 15 － 6 －	0	島中　めぐみ 冨永　ちひろ （河南）
3回戦 429	國行　香里 高橋　美帆 （北千里）	2	15 － 2 15 － 6 －	0	名取　瑞希 武輪　のぞみ （久米田）
3回戦 430	小川　実希子 金田　のどか （上宮）	2	15 － 10 15 － 6 －	0	高峰　かほり 寶　美鈴 （八尾）
3回戦 431	亀井　綾乃 矢野　三佐子 （布施）	2	11 － 15 15 － 6 15 － 12	1	森實　吏保 太田　結香 （高槻北）
3回戦 432	小山　珠愛 高橋　璃乃亜 （八尾北）	2	10 － 15 15 － 9 15 － 6	1	奥薗　みなみ 大東　優歩 （夕陽丘学園）
3回戦 433	中澤　若葉 久代　若菜 （清教学園）	2	15 － 11 19 － 21 15 － 4	1	大上　晴郁 山田　陽菜 （国際大和田）
3回戦 434	中田　朱音 新地　咲綾 （山本）	2	15 － 3 15 － 12 －	0	山賀　遥 布村　七海 （常翔啓光）
3回戦 435	辻　若菜 上江洲　那奈 （泉陽）	2	13 － 15 15 － 6 15 － 11	1	濵　奈々恵 森安　日陽花 （香里丘）
3回戦 436	内藤　伶奈 桑田　はるか （夕陽丘）	2	15 － 6 15 － 5 －	0	藤原　桃夏 久嶋　沙祈 （芥川）
3回戦 437	畑澤　美乃莉 上田　亜希子 （交野）	2	15 － 7 15 － 8 －	0	松尾　楓 吉本　萌々花 （皐が丘）
3回戦 438	大西　瑞穂 平澤　彩名 （生野）	2	15 － 8 15 － 11 －	0	赤井　彩夏 谷口　結衣 （芦間）
3回戦 439	土井　来未 佐藤　歩奈 （日根野）	2	15 － 5 15 － 5 －	0	井上　雅 福田　彩楓 （淀商業）
3回戦 440	宮田　ゆうか 米谷　彩美 （門真なみ）	2	15 － 12 15 － 17 15 － 13	1	藤原　真奈美 畑中　琴弥 （大冠）

※現在の所、途中棄権の記録には対応できていません。

（第72回　大阪春季バドミントン競技会 兼 インターハイ予選）

3回戦 441	岸本　理央 中村　早希 （清水谷）	2	15 － 4 15 － 9 －	0	小倉　菜摘 酒井　彩花 （金岡）
3回戦 442	星谷　愛佳理 川口　紗和 （茨木）	2	15 － 9 15 － 10 －	0	柳　美来 別所　まどか （箕面自由）
3回戦 443	富永　彩花 平松　優梨 （春日丘）	2	11 － 15 15 － 10 15 － 13	1	里中　沙津季 山下　いおり （南）
3回戦 444	八島　美奈 山下　彩乃 （大阪市立）	2	15 － 6 15 － 6 －	0	池野　里佳子 文野　郁奈 （桜塚）
3回戦 445	福留　あすか 渡邊　彩乃 （大商大堺）	2	15 － 7 15 － 8 －	0	原口　木乃葉 山本　果穂 （緑風冠）
3回戦 446	名越　友萌 上岡　雅 （芥川）	2	15 － 9 15 － 8 －	0	竹内　智美 石橋　香澄海 （金蘭会）
3回戦 447	梅園　まりん 大原　紗英 （刀根山）	2	15 － 10 15 － 12 －	0	西良　彩織 住山　紗穂 （千里）
3回戦 448	大野　莉歩 橋元　美空 （センター）	2	15 － 5 15 － 7 －	0	林　杏香 越智　彩愛 （東住吉）
3回戦 449	池部　鈴菜 冨田　くるみ （箕面）	2	15 － 7 15 － 10 －	0	長野　ももね 足立　未来 （信太）
3回戦 450	金児　莉沙 河内　汐里 （枚方）	2	15 － 6 15 － 0 －	0	石橋　歩実 今津　友花 （泉陽）
3回戦 451	江川　優音 射手園　紗月 （長野）	2	15 － 11 15 － 5 －	0	菅野　梨湖 大辻　茉央 （今宮）
3回戦 452	鳩岡　ゆうな 井戸　佑葉 （追手門）	2	15 － 7 15 － 6 －	0	岩見　悠 倉橋　陽花 （布施）
3回戦 453	齋藤　由佳 中谷　芽依 （大手前）	2	15 － 9 15 － 11 －	0	松田　桃子 金本　歩海 （三島）
3回戦 454	吉本　早希 坂口　愛梨 （梅花）	2	9 － 15 15 － 10 15 － 7	1	澤田　海里 中野　晴菜 （阿倍野）
3回戦 455	丸山　春菜 青木　諒子 （東百舌鳥）	2	15 － 7 15 － 10 －	0	中村　真衣 堀川　純加 （教附池田）
3回戦 456	本田　珠美 笹本　央天 （柴島）	2	15 － 4 18 － 16 －	0	岡本　梨沙 四方　美希 （長尾）
3回戦 457	齊藤　未来 市村　有彩 （千里青雲）	2	15 － 6 15 － 10 －	0	浅野　華 小西　奈々子 （信愛学院）
3回戦 458	渡邊　遥 大穂　日菜 （枚方津田）	2	15 － 11 16 － 14 －	0	一色　未結 渡邊　和花 （OBF）
3回戦 459	和田　百々葉 熊谷　美優 （北野）	2	17 － 15 15 － 7 －	0	鷹取　姫花 藤田　葵奈 （狭山）
3回戦 460	津曲　小麦 増原　和 （牧野）	2	15 － 7 15 － 6 －	0	上川路　すず 藤田　楓 （日新）
3回戦 461	木村　夏菜 吉岡　意都 （金蘭会）	2	15 － 12 15 － 10 －	0	倉田　初音 藤田　佳子 （上宮）
3回戦 462	吉田　早穂 藤原　楓 （国際大和田）	2	13 － 15 15 － 8 15 － 13	1	橋爪　美優 田中　朱音 （枚方津田）
3回戦 463	芦田　多佳音 木曽　萌 （センター）	2	15 － 12 15 － 12 －	0	竹内　優佳 山本　利静 （大産大附属）
3回戦 464	万木　愛香 布目　千佳 （北千里）	2	15 － 0 15 － 7 －	0	藤井　ひな子 山本　知采 （生野）
3回戦 465	犬飼　真美 米田　衣吹 （刀根山）	2	15 － 12 15 － 9 －	0	村本　萌花 壷井　朝葵 （春日丘）
3回戦 466	玉置　優花 木村　燦里 （旭）	2	15 － 13 14 － 16 15 － 9	1	東　実穂 山本　笑歩 （大商大堺）
3回戦 467	布本　美羽 瀧川　久瑠実 （東大谷）	2	15 － 12 15 － 7 －	0	辻村　ななこ 中垣　莉奈 （緑風冠）
3回戦 468	原　渚紗 高西　星菜 （花園）	2	15 － 6 15 － 8 －	0	高木　優季 下浦　もも （阿武野）
3回戦 469	横佐古　菜々 村田　彩花 （東）	2	15 － 3 16 － 14 －	0	関　ひらら 塩田　法郁 （茨木）
3回戦 470	山本　知里 高尾　理紗 （狭山）	2	15 － 5 15 － 10 －	0	齊藤　伶奈 高田　桃花 （ヌヴェール）
3回戦 471	田中　かれん 松原　和叶 （槻の木）	2	15 － 8 15 － 7 －	0	猪原　瑠夏 阿弥　向日葵 （日根野）
3回戦 472	豊山　紗希 石中　温香 （常翔啓光）	2	15 － 2 15 － 4 －	0	加藤　千紗乃 向井　美咲 （豊中）
3回戦 473	張尾　百華 出﨑　佳奈 （東淀川）	2	15 － 7 15 － 6 －	0	平山　遥香 北坂　芽依 （久米田）
3回戦 474	濱　風雅 村山　光緒 （箕面自由）	2	15 － 12 15 － 13 －	0	寺井　夏音 入江　菜央 （東住吉）
3回戦 475	坂本　実菜 近本　優里 （山本）	2	15 － 5 15 － 5 －	0	鎌田　歩 岡本　光希 （清教学園）
3回戦 476	大下　真依 西岡　杏莉 （信愛学院）	2	15 － 4 15 － 9 －	0	小野　亜矢加 山下　真奈 （箕面）
3回戦 477	小川　桃果 願野　奈未稀 （大冠）	2	15 － 9 15 － 9 －	0	山崎　朱理 坂詰　眞生 （柴島）
3回戦 478	土橋　瑞加 吉川　美優 （城星学園）	2	15 － 12 15 － 9 －	0	寺尾　千夏 小林　加奈 （堺東）
3回戦 479	亀井　映実 小路　凛 （芥川）	2	13 － 15 15 － 12 15 － 13	1	吉原　快 三嶋　朱音 （大手前）
3回戦 480	木村　遥花 道岡　汀 （摂津）	2	19 － 17 15 － 13 －	0	関藤　佑奈 髙谷　綾香 （関西大倉）

※現在の所、途中棄権の記録には対応できていません。

（第72回　大阪春季バドミントン競技会 兼 インターハイ予選）

3回戦 481	尾関　千遥 茅野　黎花 （成蹊女子）	2	15 － 11 12 － 15 15 － 11	1	猿渡　春菜 辻井　南海 （園芸）
3回戦 482	寺岡　彩乃 京極　萌花 （大塚）	2	15 － 9 15 － 12 －	0	鎌田　有咲 辻　薫乃 （千里青雲）
3回戦 483	中川　実来 佃　美歩 （枚方）	2	13 － 15 15 － 12 16 － 14	1	門田　真奈 和井内　陽月 （今宮）
3回戦 484	舩越　茉優 中村　文香 （豊中）	2	15 － 8 15 － 10 －	0	川端　彩乃 籠谷　月菜 （貝塚南）
3回戦 485	伊藤　圭那 永井　優那 （長尾）	2	15 － 9 11 － 15 15 － 13	1	小松原　蘭 長嶺　芽生 （センター）
3回戦 486	宇野　成美 野本　結菜 （牧野）	2	15 － 9 15 － 7 －	0	辻橋　唯 豊田　まなみ （懐風館）
3回戦 487	横山　こなみ 太田　涼 （高槻北）	2	15 － 11 5 － 15 16 － 14	1	荒木　理乃 村田　梨奈 （八尾）
3回戦 488	野田　優美 森本　紀里佳 （市岡）	2	15 － 12 12 － 15 15 － 8	1	前田　彩香 竹内　和凛 （交野）
3回戦 489	寶谷　麻衣 藤本　ひかり （香里丘）	2	12 － 15 15 － 10 15 － 8	1	黒木　穂乃香 永長　美羽 （河南）
3回戦 490	櫻井　佳綸 三宅　さくら （阿倍野）	2	15 － 5 15 － 9 －	0	岡崎　りの 和田　三冬 （緑風冠）
3回戦 491	吉川　桃奈 小池　一舞 （汎愛）	2	15 － 8 15 － 7 －	0	小池　舞 藤枝　愛佳 （四條畷）
3回戦 492	石川　里咲 横田　千夏 （英真学園）	2	15 － 3 15 － 8 －	0	古藤　未琴 濵頭　彩夏 （芦間）
4回戦 493	森田　美羽 中原　千奈美 （大商大堺）	2	15 － 10 15 － 13 －	0	三角　有未 工藤　咲季 （清教学園）
4回戦 494	時國　愛子 谷山　愛香 （汎愛）	2	8 － 15 16 － 14 15 － 8	1	松尾　優花 長野　絢香 （港）
4回戦 495	香川　心音 新山　晴日 （大手前）	2	8 － 15 15 － 9 16 － 14	1	杉本　実優 中濱　琴乃 （阿倍野）
4回戦 496	堀口　莉玖 竹田　沙樹 （千里）	2	15 － 11 15 － 7 －	0	小夷　ひなた 菊山　佳織 （高槻北）
4回戦 497	平野　ひなた 木場　朱音 （大商学園）	2	17 － 15 15 － 9 －	0	交合　尋香 三上　眞彩 （OBF）
4回戦 498	大田　京和 森本　爽文 （旭）	2	13 － 15 17 － 15 15 － 13	1	山下　亜実香 松木　遥 （夕陽丘）
4回戦 499	野田　ちより 浅田　菜々美 （枚方津田）	2	15 － 13 15 － 7 －	0	網干　朱音 川原　はづき （常翔啓光）
4回戦 500	今井　亜優 山田　莉央 （千里青雲）	2	15 － 12 15 － 7 －	0	笹岡　由莉 中原　瑞穂 （長野）
4回戦 501	花谷　胡桃 高橋　薫乃 （信愛学院）	2	15 － 7 17 － 15 －	0	石川　優希 安部　有理沙 （西）
4回戦 502	新垣　亜美 長谷川　夏希 （刀根山）	2	15 － 13 11 － 15 15 － 9	1	渡邉　真菜美 山崎　里咲 （豊中）
4回戦 503	奥田　初夏 越智　咲月 （摂津）	2	15 － 12 2 － 15 15 － 3	1	藤本　菜々 山口　華穂 （南）
4回戦 504	武田　紗季 山崎　美桜 （交野）	2	15 － 8 15 － 9 －	0	得田　真未 森園　清花 （教附池田）
4回戦 505	田中　里奈 南　那奈 （国際大和田）	2	15 － 6 13 － 15 15 － 6	1	長岡　花瀬 谷　知里 （三島）
4回戦 506	岸　朋香 松村　優輝 （今宮）	2	15 － 12 15 － 12 －	0	佐場　千夏 兵頭　可奈子 （箕面）
4回戦 507	上野　詩恵 岡崎　あい （阿武野）	2	15 － 9 16 － 14 －	0	金瀬　瑠華 市場　若菜 （東住吉）
4回戦 508	小倉　千佳 長谷川　悠羽 （牧野）	2	15 － 12 15 － 11 －	0	照山　春花 甲斐　ほのか （槻の木）
4回戦 509	高野　茜 臼杵　恵美子 （英真学園）	2	15 － 7 15 － 10 －	0	前田　ほのか 窪田　有花 （長尾）
4回戦 510	中辻　穂乃花 野田　結花 （東淀川）	2	16 － 14 15 － 8 －	0	古藤　紗弥 齊藤　涼華 （近大附属）
4回戦 511	伊藤　愛瑠 達富　萌 （生野）	2	16 － 14 15 － 7 －	0	山本　唯華 七野　葵 （花園）
4回戦 512	東山　優子 川合　未紗 （箕面自由）	2	15 － 4 15 － 4 －	0	岡野　愛 河内　鈴穂 （枚岡樟風）
4回戦 513	小谷　菜摘 大迫　杏樹 （大冠）	2	15 － 13 14 － 16 15 － 8	1	中田　百音 髙田　桃子 （夕陽丘）
4回戦 514	田辺　藍梨 前田　和音 （刀根山）	2	15 － 5 15 － 10 －	0	午菴　くるみ 辻﨑　鈴菜 （槻の木）
4回戦 515	田中　寧葵 石井　公留美 （市岡）	2	15 － 8 15 － 10 －	0	石井　ななせ 米留　風香 （千里青雲）
4回戦 516	谷川　舞 八木　穂ノ香 （大商大堺）	2	15 － 5 15 － 5 －	0	武岡　彩乃 安藤　依里 （常翔啓光）
4回戦 517	守屋　ひなた 石澤　明希 （大阪緑涼）	2	15 － 8 15 － 9 －	0	上村　美帆 藤井　優奈 （門真なみ）
4回戦 518	久門　舞香 平木　香帆 （上宮）	2	15 － 13 12 － 15 15 － 12	1	武笠　真依 武上　怜奈 （日新）
4回戦 519	玉渕　楓香 林　穂香 （大阪市立）	2	12 － 15 15 － 12 15 － 9	1	野間　想 清水　愛奈 （佐野）
4回戦 520	西村　唯花 神上園　詩音 （北千里）	2	12 － 15 15 － 13 15 － 9	1	高尾　千紗姫 長谷川　詩穏 （箕面）

※現在の所、途中棄権の記録には対応できていません。

（第72回　大阪春季バドミントン競技会 兼 インターハイ予選）

4回戦 521	村上　茉優 岡田　美優 （宣真）	2	15 － 9 15 － 6 －	0	川口　夏芽 清水　里帆 （豊中）
4回戦 522	大村　里菜 立津　桜 （高槻北）	2	15 － 10 15 － 9 －	0	北口　葵 金田　成美 （枚方）
4回戦 523	川崎　真実 徳永　彩花 （芦間）	2	15 － 8 16 － 14 －	0	土渕　彩 楠本　咲月 （枚方津田）
4回戦 524	辻田　麗 森田　友来子 （四條畷）	2	8 － 15 15 － 7 15 － 10	1	黒川　いつき 山﨑　優希 （緑風冠）
4回戦 525	國行　香里 高橋　美帆 （北千里）	2	15 － 8 15 － 8 －	0	小川　実希子 金田　のどか （上宮）
4回戦 526	亀井　綾乃 矢野　三佐子 （布施）	2	15 － 6 15 － 4 －	0	小山　珠愛 高橋　璃乃亜 （八尾北）
4回戦 527	中田　朱音 新地　咲綾 （山本）	2	16 － 14 7 － 15 15 － 13	1	中澤　若葉 久代　若菜 （清教学園）
4回戦 528	内藤　伶奈 桑田　はるか （夕陽丘）	2	15 － 3 15 － 4 －	0	辻　若菜 上江洲　那奈 （泉陽）
4回戦 529	畑澤　美乃莉 上田　亜希子 （交野）	2	15 － 10 15 － 3 －	0	大西　瑞穂 平澤　彩名 （生野）
4回戦 530	宮田　ゆうか 米谷　彩美 （門真なみ）	2	15 － 11 15 － 8 －	0	土井　来未 佐藤　歩奈 （日根野）
4回戦 531	岸本　理央 中村　早希 （清水谷）	2	15 － 12 10 － 15 15 － 12	1	星谷　愛佳理 川口　紗和 （茨木）
4回戦 532	八島　美奈 山下　彩乃 （大阪市立）	2	15 － 4 15 － 4 －	0	富永　彩花 平松　優梨 （春日丘）
4回戦 533	福留　あすか 渡邊　彩乃 （大商大堺）	2	15 － 9 15 － 11 －	0	名越　友萌 上岡　雅 （芥川）
4回戦 534	大野　莉歩 橋元　美空 （センター）	2	15 － 6 15 － 13 －	0	梅園　まりん 大原　紗英 （刀根山）
4回戦 535	池部　鈴菜 冨田　くるみ （箕面）	2	15 － 9 10 － 15 15 － 6	1	金児　莉沙 河内　汐里 （枚方）
4回戦 536	鳩岡　ゆうな 井戸　佑葉 （追手門）	2	15 － 7 15 － 8 －	0	江川　優音 射手園　紗月 （長野）
4回戦 537	齋藤　由佳 中谷　芽依 （大手前）	2	15 － 8 15 － 8 －	0	吉本　早希 坂口　愛梨 （梅花）
4回戦 538	本田　珠美 笹本　央天 （柴島）	W	－ － －	棄権	丸山　春菜 青木　諒子 （東百舌鳥）
4回戦 539	齊藤　未来 市村　有彩 （千里青雲）	2	15 － 7 13 － 15 15 － 9	1	渡邊　遥 大穂　日菜 （枚方津田）
4回戦 540	津曲　小麦 増原　和 （牧野）	2	15 － 8 15 － 6 －	0	和田　百々葉 熊谷　美優 （北野）
4回戦 541	木村　夏菜 吉岡　意都 （金蘭会）	2	15 － 9 15 － 12 －	0	吉田　早穂 藤原　楓 （国際大和田）
4回戦 542	万木　愛香 布目　千佳 （北千里）	2	15 － 13 15 － 3 －	0	芦田　多佳音 木曽　萌 （センター）
4回戦 543	犬飼　真美 米田　衣吹 （刀根山）	2	15 － 6 15 － 6 －	0	玉置　優花 木村　燦里 （旭）
4回戦 544	原　渚紗 高西　星菜 （花園）	2	15 － 9 15 － 11 －	0	布本　美羽 瀧川　久瑠実 （東大谷）
4回戦 545	横佐古　菜々 村田　彩花 （東）	2	15 － 7 15 － 5 －	0	山本　知里 高尾　理紗 （狭山）
4回戦 546	豊山　紗希 石中　温香 （常翔啓光）	2	13 － 15 15 － 13 15 － 6	1	田中　かれん 松原　和叶 （槻の木）
4回戦 547	濱　風雅 村山　光緒 （箕面自由）	2	15 － 13 12 － 15 15 － 12	1	張尾　百華 出﨑　佳奈 （東淀川）
4回戦 548	大下　真依 西岡　杏莉 （信愛学院）	2	15 － 11 15 － 9 －	0	坂本　実菜 近本　優里 （山本）
4回戦 549	小川　桃果 願野　奈未稀 （大冠）	W	－ － －	棄権	土橋　瑞加 吉川　美優 （城星学園）
4回戦 550	木村　遥花 道岡　汀 （摂津）	2	15 － 6 15 － 4 －	0	亀井　映実 小路　凛 （芥川）
4回戦 551	尾関　千遥 茅野　黎花 （成蹊女子）	2	15 － 13 16 － 14 －	0	寺岡　彩乃 京極　萌花 （大塚）
4回戦 552	舩越　茉優 中村　文香 （豊中）	2	13 － 15 16 － 14 15 － 7	1	中川　実来 佃　美歩 （枚方）
4回戦 553	伊藤　圭那 永井　優那 （長尾）	2	15 － 12 15 － 12 －	0	宇野　成美 野本　結菜 （牧野）
4回戦 554	横山　こなみ 太田　涼 （高槻北）	2	15 － 10 15 － 10 －	0	野田　優美 森本　紀里佳 （市岡）
4回戦 555	櫻井　佳綸 三宅　さくら （阿倍野）	2	15 － 13 20 － 18 －	0	寶谷　麻衣 藤本　ひかり （香里丘）
4回戦 556	石川　里咲 横田　千夏 （英真学園）	2	15 － 2 15 － 10 －	0	吉川　桃奈 小池　一舞 （汎愛）
5回戦 557	森田　美羽 中原　千奈美 （大商大堺）	2	15 － 5 15 － 8 －	0	時國　愛子 谷山　愛香 （汎愛）
5回戦 558	堀口　莉玖 竹田　沙樹 （千里）	2	20 － 18 15 － 9 －	0	香川　心音 新山　晴日 （大手前）
5回戦 559	大田　京和 森本　爽文 （旭）	2	15 － 11 13 － 15 15 － 13	1	平野　ひなた 木場　朱音 （大商学園）
5回戦 560	今井　亜優 山田　莉央 （千里青雲）	2	15 － 10 15 － 10 －	0	野田　ちより 浅田　菜々美 （枚方津田）

※現在の所、途中棄権の記録には対応できていません。

5回戦 561	新垣　亜美 長谷川　夏希 （刀根山）	2	15 － 11 5 － 15 15 － 11	1	花谷　胡桃 高橋　薫乃 （信愛学院）
5回戦 562	奥田　初夏 越智　咲月 （摂津）	2	6 － 15 15 － 8 16 － 14	1	武田　紗季 山崎　美桜 （交野）
5回戦 563	田中　里奈 南　那奈 （国際大和田）	2	16 － 14 15 － 11 －	0	岸　朋香 松村　優輝 （今宮）
5回戦 564	小倉　千佳 長谷川　悠羽 （牧野）	2	15 － 13 11 － 15 15 － 11	1	上野　詩恵 岡崎　あい （阿武野）
5回戦 565	高野　茜 臼杵　恵美子 （英真学園）	2	15 － 5 15 － 2 －	0	中辻　穂乃花 野田　結花 （東淀川）
5回戦 566	伊藤　愛瑠 達富　萌 （生野）	2	15 － 9 12 － 15 15 － 10	1	東山　優子 川合　未紗 （箕面自由）
5回戦 567	田辺　藍梨 前田　和音 （刀根山）	2	13 － 15 15 － 11 15 － 13	1	小谷　菜摘 大迫　杏樹 （大冠）
5回戦 568	谷川　舞 八木　穂ノ香 （大商大堺）	2	15 － 9 15 － 6 －	0	田中　寧葵 石井　公留美 （市岡）
5回戦 569	久門　舞香 平木　香帆 （上宮）	2	16 － 14 16 － 14 －	0	守屋　ひなた 石澤　明希 （大阪緑涼）
5回戦 570	西村　唯花 神上園　詩音 （北千里）	2	18 － 20 16 － 14 15 － 8	1	玉渕　楓香 林　穂香 （大阪市立）
5回戦 571	大村　里菜 立津　桜 （高槻北）	2	15 － 9 15 － 12 －	0	村上　茉優 岡田　美優 （宣真）
5回戦 572	辻田　麗 森田　友来子 （四條畷）	2	15 － 10 11 － 15 15 － 9	1	川崎　真実 徳永　彩花 （芦間）
5回戦 573	國行　香里 高橋　美帆 （北千里）	2	15 － 10 15 － 9 －	0	亀井　綾乃 矢野　三佐子 （布施）
5回戦 574	内藤　伶奈 桑田　はるか （夕陽丘）	2	15 － 13 15 － 11 －	0	中田　朱音 新地　咲綾 （山本）
5回戦 575	畑澤　美乃莉 上田　亜希子 （交野）	2	16 － 14 15 － 11 －	0	宮田　ゆうか 米谷　彩美 （門真なみ）
5回戦 576	八島　美奈 山下　彩乃 （大阪市立）	2	15 － 4 15 － 11 －	0	岸本　理央 中村　早希 （清水谷）
5回戦 577	福留　あすか 渡邊　彩乃 （大商大堺）	2	15 － 10 15 － 3 －	0	大野　莉歩 橋元　美空 （センター）
5回戦 578	鳩岡　ゆうな 井戸　佑葉 （追手門）	2	15 － 12 15 － 5 －	0	池部　鈴菜 冨田　くるみ （箕面）
5回戦 579	本田　珠美 笹本　央天 （柴島）	2	15 － 6 16 － 14 －	0	齋藤　由佳 中谷　芽依 （大手前）
5回戦 580	津曲　小麦 増原　和 （牧野）	2	15 － 12 15 － 12 －	0	齊藤　未来 市村　有彩 （千里青雲）
5回戦 581	木村　夏菜 吉岡　意都 （金蘭会）	2	15 － 10 15 － 10 －	0	万木　愛香 布目　千佳 （北千里）
5回戦 582	原　渚紗 高西　星菜 （花園）	2	15 － 7 13 － 15 15 － 11	1	犬飼　真美 米田　衣吹 （刀根山）
5回戦 583	豊山　紗希 石中　温香 （常翔啓光）	2	15 － 13 15 － 9 －	0	横佐古　菜々 村田　彩花 （東）
5回戦 584	大下　真依 西岡　杏莉 （信愛学院）	2	15 － 9 15 － 7 －	0	濱　風雅 村山　光緒 （箕面自由）
5回戦 585	小川　桃果 願野　奈未稀 （大冠）	2	15 － 12 15 － 13 －	0	木村　遥花 道岡　汀 （摂津）
5回戦 586	舩越　茉優 中村　文香 （豊中）	2	15 － 13 13 － 15 15 － 5	1	尾関　千遥 茅野　黎花 （成蹊女子）
5回戦 587	伊藤　圭那 永井　優那 （長尾）	2	15 － 11 15 － 10 －	0	横山　こなみ 太田　涼 （高槻北）
5回戦 588	石川　里咲 横田　千夏 （英真学園）	2	13 － 15 15 － 4 15 － 5	1	櫻井　佳綸 三宅　さくら （阿倍野）
6回戦 589	森田　美羽 中原　千奈美 （大商大堺）	2	15 － 13 15 － 5 －	0	堀口　莉玖 竹田　沙樹 （千里）
6回戦 590	今井　亜優 山田　莉央 （千里青雲）	2	15 － 6 15 － 12 －	0	大田　京和 森本　爽文 （旭）
6回戦 591	新垣　亜美 長谷川　夏希 （刀根山）	2	15 － 7 16 － 14 －	0	奥田　初夏 越智　咲月 （摂津）
6回戦 592	小倉　千佳 長谷川　悠羽 （牧野）	2	15 － 13 15 － 9 －	0	田中　里奈 南　那奈 （国際大和田）
6回戦 593	伊藤　愛瑠 達富　萌 （生野）	2	15 － 9 15 － 7 －	0	高野　茜 臼杵　恵美子 （英真学園）
6回戦 594	田辺　藍梨 前田　和音 （刀根山）	2	11 － 15 15 － 8 15 － 10	1	谷川　舞 八木　穂ノ香 （大商大堺）
6回戦 595	西村　唯花 神上園　詩音 （北千里）	2	15 － 13 15 － 8 －	0	久門　舞香 平木　香帆 （上宮）
6回戦 596	辻田　麗 森田　友来子 （四條畷）	2	15 － 8 15 － 12 －	0	大村　里菜 立津　桜 （高槻北）
6回戦 597	國行　香里 高橋　美帆 （北千里）	2	15 － 10 15 － 4 －	0	内藤　伶奈 桑田　はるか （夕陽丘）
6回戦 598	畑澤　美乃莉 上田　亜希子 （交野）	2	15 － 12 11 － 15 15 － 10	1	八島　美奈 山下　彩乃 （大阪市立）
6回戦 599	鳩岡　ゆうな 井戸　佑葉 （追手門）	2	15 － 12 11 － 15 21 － 20	1	福留　あすか 渡邊　彩乃 （大商大堺）
6回戦 600	本田　珠美 笹本　央天 （柴島）	2	19 － 17 15 － 13 －	0	津曲　小麦 増原　和 （牧野）

※現在の所、途中棄権の記録には対応できていません。

6回戦 601	木村　夏菜 吉岡　意都 （金蘭会）	2	15 － 13 16 － 14 －	0	原　渚紗 高西　星菜 （花園）
6回戦 602	大下　真依 西岡　杏莉 （信愛学院）	2	15 － 12 15 － 12 －	0	豊山　紗希 石中　温香 （常翔啓光）
6回戦 603	舩越　茉優 中村　文香 （豊中）	2	15 － 12 13 － 15 15 － 10	1	小川　桃果 願野　奈未稀 （大冠）
6回戦 604	石川　里咲 横田　千夏 （英真学園）	2	15 － 3 15 － 9 －	0	伊藤　圭那 永井　優那 （長尾）
7回戦 605	今井　亜優 山田　莉央 （千里青雲）	2	17 － 15 15 － 11 －	0	森田　美羽 中原　千奈美 （大商大堺）
7回戦 606	小倉　千佳 長谷川　悠羽 （牧野）	2	16 － 14 15 － 13 －	0	新垣　亜美 長谷川　夏希 （刀根山）
7回戦 607	伊藤　愛瑠 達富　萌 （生野）	2	15 － 13 15 － 5 －	0	田辺　藍梨 前田　和音 （刀根山）
7回戦 608	辻田　麗 森田　友来子 （四條畷）	2	17 － 15 15 － 3 －	0	西村　唯花 神上園　詩音 （北千里）
7回戦 609	畑澤　美乃莉 上田　亜希子 （交野）	2	15 － 10 15 － 4 －	0	國行　香里 高橋　美帆 （北千里）
7回戦 610	鳩岡　ゆうな 井戸　佑葉 （追手門）	2	12 － 15 15 － 7 15 － 13	1	本田　珠美 笹本　央天 （柴島）
7回戦 611	大下　真依 西岡　杏莉 （信愛学院）	2	15 － 10 15 － 10 －	0	木村　夏菜 吉岡　意都 （金蘭会）
7回戦 612	石川　里咲 横田　千夏 （英真学園）	2	15 － 11 15 － 13 －	0	舩越　茉優 中村　文香 （豊中）
準々決勝 613	今井　亜優 山田　莉央 （千里青雲）	2	21 － 12 21 － 12 －	0	小倉　千佳 長谷川　悠羽 （牧野）
準々決勝 614	伊藤　愛瑠 達富　萌 （生野）	2	21 － 16 21 － 12 －	0	辻田　麗 森田　友来子 （四條畷）
準々決勝 615	鳩岡　ゆうな 井戸　佑葉 （追手門）	2	22 － 20 25 － 23 －	0	畑澤　美乃莉 上田　亜希子 （交野）
準々決勝 616	石川　里咲 横田　千夏 （英真学園）	2	21 － 9 21 － 11 －	0	大下　真依 西岡　杏莉 （信愛学院）
準決勝 617	伊藤　愛瑠 達富　萌 （生野）	2	21 － 15 21 － 17 －	0	今井　亜優 山田　莉央 （千里青雲）
準決勝 618	石川　里咲 横田　千夏 （英真学園）	2	21 － 16 21 － 13 －	0	鳩岡　ゆうな 井戸　佑葉 （追手門）
決勝 619	石川　里咲 横田　千夏 （英真学園）	2	21 － 9 21 － 15 －	0	伊藤　愛瑠 達富　萌 （生野）
			－ － －		

※現在の所、途中棄権の記録には対応できていません。

試合進行

								パソコン
4/28(土)	千島 9:00～	終日	G その1左上からその1右上 ①～⑤8決め	**大住** 蔵口	向川 木谷	嶋村 御前	塚本 山元	大住
	臨海 9:00～	終日	G その1右下からその2左上 ①～⑤8決め	**徳富** 吉松	鈴木 藤岡	古川 畑中	伊藤 高橋	徳富
	ラクタブ 9:00～	終日	G その2左下からその2右下 ①～⑤8決め	**山本** 祖田	有田 谷田	松村 竹内	梅津 藤井	山本
4/29(日)	臨海 9:00～	終日	B 左 ①～④8決め	**徳富** 伊藤	山本 村上	明石 松村	有田 蔵口	徳富
	ラクタブ 9:00～	終日	B 右 ①～④8決め	**向川** 木戸	谷田 徳山	古川	山元	向川
4/30(月)	千島 9:00～	終日	B ⑤準々～⑦決勝 G ⑥準々～⑧決勝	**村上** 嶋村	明石 塚本	谷田 藤井	藤岡 木谷	村上
5/3(木)	臨海1 9:00～	終日	GSII その1からその4右上 ①～④	**伊藤** 御前	木谷	高橋	畑中	伊藤
	臨海2 9:00～	終日	GSII その4右下からその7左上 ①～④	**山本** 木戸	祖田	吉松	藤井	山本
	千島 9:00～	終日	GSII その7左下からその10 ①～④	**大住** 松村	鈴木	竹内	徳山	大住
5/4(金)	臨海1 9:00～	終日	GSII その11からその14左 ①～④	**大住** 御前	竹内 梅津	高橋	畑中	畑中
	臨海2 9:00～	終日	GSII その14右からその16 ①～④	**祖田**	鈴木	吉松	徳山	大住
	千島 9:00～	終日	BSI ①～③8決め GSI ①～④8決め	**徳富** 塚本	谷田 村上	藤岡 木谷	嶋村	徳富
5/5(土)	臨海 9:00～	終日	BSI ④準々～⑥決勝 GSI ⑤準々～⑦決勝 BSII その1からその2 ①～④	**向川** 塚本	明石 山元	藤岡	嶋村	向川
	千島 9:00～	終日	BSII その3からその5左 ①～④	**山本** 古川	有田 藤井	蔵口	向川	山本
5/6(日)	柏原HS(新) 9:00～	終日	BSI 第2代表 GSI 第2代表 BSII その5右からその6左 ①～④	**伊藤** 嶋村	明石 塚本	谷田	藤岡	伊藤
	柏原HS(旧) 9:00～	終日	BSII その6右からその8 ①～④	**有田** 古川	木戸 藤井	有田	蔵口	藤井 (村上)
5/12(土)	臨海 9:00～	終日	GDII その1からその4左 ①～③	**徳富** 徳山	畑中	松村	吉松	徳富
	東淀川 9:00～	終日	GDII その4右からその7 ①～③	**山本** 梅津	鈴木	竹内	御前	山本
5/13(日)	臨海 9:00～	終日	BDII その1からその3 ①～④ GDII その8 ①～③	**伊藤** 高橋	大住 畑中	竹内	木戸	伊藤
5/26(土)	臨海 9:00～	終日	BSII ⑤～⑦8決め GSII ⑤～⑧8決め	**向川** 梅津	鈴木 大住	松村	吉松	向川
6/2(土)	泉尾工業HS 13:30～	終日	BSII ⑧準々～⑩決勝 GSII ⑨準々～⑪決勝	**村上**	高橋	徳富	御前	徳富
6/3(日)	柏原HS(新) 9:00～	終日	BDI ①～③8決め GDI ①～③8決め	**村上** 木谷	明石 嶋村	徳富 祖田	谷田	徳富
	柏原HS(旧) 9:00～	終日	BDII その4からその8 ①～④	**伊藤** 有田	木戸 徳山	山元	蔵口	伊藤
6/9(土)	臨海 9:00～	終日	BDI ④準々～⑥決勝 GDI ④準々～⑥決勝 BDII ⑤～⑥8決め GDII ④～⑦8決め	**山本** 御前	山元 梅津	吉松	古川	山本
6/10(日)	臨海 9:00～	終日	BDI 第2代表 GDI 第2代表 BDII ⑦準々～⑨決勝 GDII ⑧準々～⑩決勝	**村上** 祖田	大住 山元	藤岡	明石	大住

2		
教附池田		
監	武井　謙治	
コ		
マ		
1	後藤　陽樹	3
2	金井　毅之	3
3	田中　智也	2
4	三宅　徹舜	2
5	石戸　景	2
6	長野　直人	2
7	浅田　拓海	2

101		
北野		
監	玉村　唯緒	
コ		
マ		
1	大井　啓輔	3
2	岡山　義尚	3
3	金本　充生	3
4	髙岸　寛之	3
5	橋本　理希	3
6	森田　健斗	3
7	呼子　優人	3

105		
池田		
監	森　祥友	
コ		
マ		
1	石橋　優希	3
2	西村　広大	3
3	辻　晋五	3
4	宮本　統史	3
5	阿部　雄飛	3
6	西川　翔	2
7	竹山　颯人	2

108		
豊中		
監	西谷　達也	
コ		
マ		
1	西端　剛史	3
2	島津　祥太	3
3	吉田　健	3
4	杉　太晴	3
5	仁木　完	2
6	洪　揚	2
7	西野　弘朗	3

109		
桜塚		
監	松本　祐樹	
コ		
マ		
1	服部　滉輝	3
2	村田　真輝	3
3	池田　香津樹	3
4	伊藤　雄輝	3
5	渡村　治哉	3
6	山田　千達	3
7		

111		
刀根山		
監	山本　卓也	
コ		
マ		
1	井上　共章	3
2	奥井　温大	3
3	尾崎　達哉	3
4	橋本　祐成	3
5	松尾　周汰	3
6	東垣　温	2
7	早野　颯真	2

112		
箕面		
監	落合　毅	
コ		
マ		
1	池口　颯人	3
2	北野　雄大	3
3	小林　竜也	3
4	廣川　雄也	3
5	山羽　宏幸	3
6	山本　偉嗣	3
7		

113		
春日丘		
監	岡崎　勝巳	
コ		
マ		
1	高本　晴輝	3
2	小西　浩輝	3
3	西村　厘慶	2
4	神岡　龍之介	2
5	工藤　凱己	2
6	稲葉　敬太	2
7	祖家　大輝	2

114		
茨木		
監	藤縄　慎吾	
コ		
マ		
1	中島　忠曙	3
2	数藤　和也	3
3	石井　竣基	3
4	廣岡　勢	3
5	平田　陸翔	2
6	川田　純平	2
7		

119		
吹田東		
監	植木　あずさ	
コ		
マ		
1	戸田　一馬	3
2	井上　優一	2
3	曽我部　龍筌	2
4	立花　遼	2
5	門脇　健介	2
6	松下　直生	2
7	上原　爽平	2

120		
北千里		
監	平塚　公滋	
コ	椿野　颯汰	
マ	鷲見　まひろ	
1	長谷川　泰誠	3
2	藤居　響	3
3	堀川　歩	3
4	河村　抗瑠	2
5	上野　俊祐	1
6	池上　優希	1
7		

121		
山田		
監	藤井　勇輔	
コ	村上　徹嗣	
マ	中戸　琉太	
1	大野　孝史	3
2	奥村　柊人	3
3	鈴木　秀太郎	3
4	松本　悠希	3
5	須田　大志	2
6	伊藤　泰義	2
7	山竹　遥輝	2

122		
三島		
監	清水　麻衣	
コ		
マ		
1	西岡　悠生	3
2	飯村　将己	3
3	前田　昂次朗	3
4	谷口　彰秀	3
5	宮崎　瑛太郎	2
6	田崎　寛人	3
7		

123		
高槻北		
監	向川　慎治	
コ	梅本　貴史	
マ		
1	新澤　威揮	3
2	川上　颯泰	3
3	杉　諒星	3
4	髙畑　敬右	3
5	河野　凌大	2
6	植田　隆星	2
7	星野　諒太	2

124		
芥川		
監	川下　暁広	
コ	楠本　雅亮	
マ		
1	中野　大地	3
2	山﨑　奎汰	3
3	岩元　洸樹	3
4	梶田　勇輔	3
5	尾山　陽有	3
6	中川　龍一	3
7	矢良上　凌太	3

125		
阿武野		
監	川村　美樹	
コ		
マ		
1	下總　笑多	3
2	渡辺　悠斗	2
3	嶋田　直輝	2
4	大坪　祐輝	2
5	中村　温人	2
6	吉村　真斗	2
7	大上　尊之	2

126		
大冠		
監	坂下　俊夫	
コ	釣本　大介	
マ	石垣　武蔵	
1	藤原　豪大	3
2	橋本　優希	2
3	松原　大輝	2
4	吉田　千輝	2
5	鈴木　進治郎	1
6	古賀　祥太朗	1
7	岡田　丸	1

127		
摂津		
監	石塚　龍嗣	
コ	白井暢一	
マ		
1	二宮　仁矢	3
2	田畑　優輝人	2
3	岡本　直也	2
4	丸野　翔汰	2
5	山田　幹大	2
6	村山　由佑	3
7	嵯峨山　敦	2

201		
大手前		
監	湖山　裕文	
コ	兼田　祐二	
マ	宮川　実優	
1	平井　拓実	3
2	林　颯太	3
3	藤原　壮志	3
4	宮嵜　陵央	2
5	和泉　拓真	2
6	後藤　雄真	3
7	福間　貴啓	2

207		
四條畷		
監	秋吉　雄介	
コ		
マ		
1	塩見　海人	3
2	山本　遼太	3
3	竹田　凌輝	3
4	藤井　優斗	3
5	松本　覇	3
6	森田　直輝	2
7	正田　康輔	2

211		
皐が丘		
監	楠田　京子	
コ	磯部　光三	
マ		
1	田中　悠太	3
2	志村　和輝	3
3	植田　春人	3
4	柴野　慎也	3
5	橋井　健太	3
6		
7		

212		
西寝屋川		
監	大峠　あかね	
コ		
マ		
1	高垣　椎也	3
2	渡井口　秀仁	3
3	柳　誠人	3
4	太田　一希	2
5	西尾　稜人	2
6		
7		

213		
枚方		
監	梅崎　亮	
コ		
マ	田中咲姫	
1	鵜野　裕太	3
2	坂野　颯一郎	3
3	吉村　彪人	3
4	秦野　拓巳	3
5	山内　翼	3
6	卯川　匠	2
7	細川　虎太郎	2

215		
牧野		
監	和田　美紀子	
コ	勝村　久司	
マ	松下　竜也	
1	佐伯　悠宇	3
2	阪口　裕哉	3
3	櫻井　俊祐	3
4	山埜　智弘	3
5	松永　賢人	3
6	東屋　直輝	3
7	平紙　佑希	2

216		
香里丘		
監	坂橋　徹	
コ		
マ		
1	辻谷　真一	2
2	小林　捷馬	2
3	川村　友哉	2
4	松本　雄太	2
5	藤原　瑠恩	2
6	伊輪　優希	2
7	仲谷　俊介	2

218		
枚方津田		
監	大村　英人	
コ		
マ	堀田　菜津実	
1	岡野　祐太	3
2	山根　康誠	3
3	北村　太一	3
4	太田　翔貴	3
5	青野　雄真	3
6	白井　大稀	3
7		

221		
門真なみ		
監	松村　尚之	
コ	柳楽　治郎	
マ		
1	田中　裕翔	3
2	石田　貴之	3
3	橋本　龍人	3
4	中村　隆佑	3
5	山下　聖人	3
6	永池　海里	3
7	鮫島　圭	3

222		
緑風冠		
監	田井　淳美	
コ		
マ		
1	清末　起生	3
2	田中　蓮也	3
3	下江　虎太朗	3
4	宮原　龍一	3
5	岩谷　亮	2
6	多賀　大和	2
7	安野　達哉	2

224		
交野		
監	平野　俊	
コ		
マ		
1	黒岡　新太	2
2	郡　琉人	2
3	音峰　直人	3
4	香川　遥貴	3
5	南　翔葵	3
6	浅野　海斗	3
7	松添　雄治	3

301		
清水谷		
監	森　裕之	
コ	河上　昌弘	
マ		
1	一明　佑哉	3
2	辻　優斗	3
3	田中　和司	3
4	松永　惇基	3
5	中山　皓太	3
6	久保田　廉	2
7	三須　立己	2

302		
高津		
監	西　宏樹	
コ		
マ		
1	内貴　椋麻	3
2	倉橋　恵大	3
3	蕨川　幹大	2
4	南　勇輝	2
5	竹中　雄太	2
6		
7		

307		
阿倍野		
監	林　由美子	
コ		
マ		
1	加藤　悠乃	3
2	西垣　賢人	3
3	池之坊　恭平	3
4	伊藤　大地	3
5	中司　亮	2
6	山本　英明	2
7	荻野　俊遼	2

308		
東住吉		
監	新谷　諭樹	
コ		
マ		
1	畑中　将汰	3
2	冨田　大輔	3
3	島田　真希	3
4	松浦　達也	3
5	垣内　大雅	2
6	東山　誠	1
7		

309		
平野		
監	宮井　信彰	
コ		
マ		
1	田中　晴	3
2	濵田　祥羽	2
3	藤森　完	2
4	西原　脩太	2
5	中澤　元気	3
6		
7		

312		
布施		
監	沖　良輔	
コ	中村　彰宏	
マ		
1	佐野　健人	3
2	鈴木　一甫	3
3	大下　凛太郎	3
4	坪井　寛太	3
5	小谷　正利	3
6	小川　裕也	3
7	山本　一斗	3

313		
花園		
監	増本　康平	
コ	本橋　彰	
マ		
1	中島　功暉	3
2	今中　俊輔	3
3	新土　弘樹	3
4	中谷　真仁	2
5	間城　尚紀	2
6	畑谷　春来	2
7	岸田　映輝	2

318		
山本		
監	中瀬　勇作	
コ	川西　拓郎	
マ	瀬野　颯	
1	川﨑　雅斗	3
2	庄司　啓佑	3
3	松本　航征	3
4	西木　一晟	3
5	早瀬　律希	3
6	阿部　光佑	2
7	井坂　太河	2

319		
八尾		
監	藤澤　恵	
コ		
マ		
1	森西　将希	3
2	澤田　一輝	3
3	谷口　虎太郎	2
4	渡邉　航大	3
5	馬場　功行	3
6	岡　幸汰	3
7	堀部　友輝	3

320		
八尾翠翔		
監	中原　剛	
コ		
マ		
1	村上　晃平	2
2	関田　裕平	2
3	齋藤　嘉紀	2
4	小山田　優斗	2
5	飯島　大貴	2
6	荻原　悠飛	2
7		

322		
生野		
監	宝多　卓男	
コ	川角　九十九	
マ	松崎　大空	
1	萩野　孝太郎	2
2	下岡　快晟	3
3	松本　陸玖	3
4	松本　隆誓	3
5	松田　星耶	2
6	川久保　朔太郎	2
7	滝口　旭翔	2

323		
大塚		
監	東上　明	
コ	谷　祐輝	
マ	北宅　新太郎	
1	田川　勧持	3
2	宮本　優太	3
3	鈴木　魁生	3
4	森本　烈瑠	3
5	戸田　拓真	3
6	尾﨑　直樹	3
7	山根　拓真	2

328		
懐風館		
監	中尾　彩子	
コ		
マ		
1	安藤　稜哉	3
2	泉　武志	3
3	惣坊　拓哉	3
4	田島　竜矢	3
5	石本　康晟	3
6	阿部　竣椰	2
7	北西　一輝	2

332		
美原		
監	壷井　絢子	
コ	吉岡　高征	
マ		
1	中川　誠也	3
2	山木　宏晟	3
3	丹　耀人	3
4	岩﨑　璃来	2
5	小谷　武史	2
6		
7		

333		
狭山		
監	浦上　武次郎	
コ	藤本　祐子	
マ		
1	森塚　唯天	3
2	奥田　将輝	2
3	佐々木　翔生	2
4	重里　郁翔	2
5	出口　喬介	2
6		
7		

334		
センター		
監	辻村　篤史	
コ		
マ	小畠零央	
1	榎　夕輝	3
2	太田　悠介	3
3	川上　陸	3
4	中川　楓斗	3
5	山本　龍将	3
6	中村　優斗	2
7	橋谷　駿治	2

405		
東百舌鳥		
監	藤木　徹	
コ	明浄誠一	
マ		
1	林　楓渓	3
2	伊田　翔太郎	3
3	大塚　真生	2
4	清水　宏明	2
5	高田　大志	2
6	紙田　隆幸	2
7		

406		
堺西		
監	吉村　美貴子	
コ	清水　雅人	
マ		
1	山崎　大耀	3
2	庄司　智明	3
3	下田　理人	3
4	野口　永遠	3
5	西里　海	2
6	中田　裕大	2
7	西村　優輝	3

407		
成美		
監	兵頭　輝保	
コ		
マ		
1	櫻木　貴弘	3
2	皿良　凌我	3
3	岡田　裕也	2
4	菊池　太一	2
5	前田　慎太朗	2
6	柳川　聖也	2
7	吉野　聡太郎	2

410		
泉大津		
監	尾崎　保之	
コ		
マ		
1	川瀬　拓海	3
2	大 谷　俊 輔	2
3	江 口　祥 馬	2
4	玉　置　淳	2
5	茂 苅　拓 真	2
6	細 川　裕 汰	2
7	吉 村　英 一	2

413		
高石		
監	大川　直子	
コ	立岡　昂	
マ		
1	竹原　怜皇	3
2	立花　飛羽	3
3	西村　賢太朗	2
4	藤本　晃生	2
5	玖村　拓実	2
6	犬塚　裕介	2
7		

414		
和泉		
監	森安　幹男	
コ	上原　陵	
マ		
1	野口　壮真	2
2	河合　慧太	2
3	井出　脩太	2
4	川﨑　翔	2
5	田中　温輝	2
6	岩槻　俊也	2
7	上中　聖貴	2

415		
岸和田		
監	筒井　和樹	
コ	寺田　眞治	
マ	阪口　裕香	
1	大橋　直紀	3
2	藤原　一登	3
3	山口　航平	2
4	宮国　祐輔	2
5	松永　龍征	2
6	山田　祥太朗	2
7	植野　和也	2

416		
久米田		
監	井上　俊	
コ		
マ		
1	横河　博人	3
2	惣津　大輝	2
3	高木　郁海	2
4	髙田　尚輝	2
5	豊山　恭平	2
6	本間　大裕	2
7		

417		
佐野		
監	藤本　輝也	
コ		
マ		
1	赤土　陸	3
2	佐藤　大雅	3
3	藤田　敬介	3
4	益田　圭人	3
5	合田　岳史	2
6	田中　大蔵	2
7	目徳　周	2

419		
貝塚南		
監	川嵜　美佐子	
コ		
マ		
1	畑中　太陽	3
2	角田　咲太朗	3
3	森朝　隆太	2
4	大谷　悠斗	2
5	橋本　直弥	2
6	山本　蓮昴皇	2
7		

501		
千里青雲		
監	藤岡　駿	
コ		
マ		
1	山川　翔	3
2	川口　雅徳	3
3	中城　健太郎	2
4	北谷　柊太	1
5	下塚　葵生	1
6	堂元　礼比古	1
7	三浦　修佳	1

504		
芦間		
監	南　善治	
コ	蔭西　英輝	
マ		
1	中島　光輝	3
2	石田　廉	2
3	佐藤　空也	2
4	吉田　和	2
5	西岡　臣都	2
6		
7		

505		
枚岡樟風		
監	西川　沙耶加	
コ	真野　早弥香	
マ		
1	内尾　悠生	2
2	梶原　悠生	2
3	川畑　鼓太郎	2
4	衣巻　翔真	2
5	菅野　空	2
6	南谷　知哉	2
7		

509		
堺東		
監	本田　真澄	
コ		
マ		
1	田代　克輝	2
2	濱﨑　啓任	2
3	判田　幸介	2
4	矢野　健人	2
5	吉村　侑真	2
6		
7		

521		
槻の木		
監	矢野　羊一郎	
コ		
マ	西岡　誠矢	
1	岸本　拓海	3
2	森　俊輔	3
3	有松　輝	2
4	笠原　淳史	2
5	白沢　寛大	2
6	成川　雅人	2
7	松山　大輝	2

524		
鳳		
監	井原　謙一郎	
コ		
マ		
1	西村　一輝	2
2	宇川　壮真	2
3	山野　晃平	2
4	今井　俊直	2
5	森岡　和真	2
6	深川　智哉	2
7	正田　颯音	2

541		
箕面東		
監	北井　佑果	
コ		
マ		
1	金子　悠佑	3
2	金子　駿佑	2
3	蒲原　大地	3
4	田中　雄紀	3
5	渡邉　裕仁	2
6		
7		

561		
園芸		
監	神　絵里香	
コ		
マ		
1	田中　力	3
2	中路　都雲	2
3	羽星　歩夢	2
4	西口　大梧	2
5	干貝　悠太	3
6	當摩　允哉	2
7	泉谷　航平	1

565		
今宮工科		
監	白川　陽子	
コ		
マ		
1	相原　響	3
2	城　貴裕	3
3	福井　彩仁	3
4	国井　響	3
5	小高　壮輝	3
6	酒井　晴基	3
7		

568		
布施工科		
監	福西　啓	
コ	圓道　慶	
マ	東野　隆庸	
1	森口　巧朗	3
2	下馬場　那琉	3
3	岩下　聖	3
4	森　慎伍	3
5	原田　憲信	2
6	駒林　勇人	2
7	小西　健	2

573		
千里		
監	徳富　信明	
コ		
マ	菅　すみれ	
1	木曽　秀人	3
2	杉山　巴哉	3
3	前田　悠太	3
4	山下　洸陽	3
5	山西　健介	3
6		
7		

574		
住吉		
監	杉本　伸也	
コ	森田　直樹	
マ		
1	金谷　渚	3
2	畠中　陸希	2
3	大椛　玲市	3
4	増井　尚樹	3
5	阪口　歩	3
6	向井　龍哉	3
7	前田　篤孝	2

575		
泉北		
監	栗林　潤一	
コ		
マ		
1	梶原　律	3
2	倉田　洵	3
3	岡本　尚哉	2
4	清水　奎伍	2
5	田中　大貴	2
6		
7		

576		
工業高専		
監	岩本　いづみ	
コ		
マ		
1	前田　裕汰	3
2	加藤　恵太	3
3	宮前　翔	3
4	宮原　歩	3
5	秀島　一輝	2
6	奥田　一喜	2
7		

602		
東		
監	有本　隆	
コ		
マ		
1	布井　一成	3
2	前川　洸士朗	3
3	峯　遼太郎	3
4	弁野　知康	3
5	芝野　海紀	3
6	田村　佑介	3
7		

603		
汎愛		
監	筒井　恵美子	
コ		
マ		
1	飯田　尚弥	3
2	勇　俊光	3
3	江本　勢	3
4	髙見　智也	2
5	板東　久徳	2
6		
7		

604		
大阪市立		
監	藤塚　裕之	
コ		
マ		
1	島原　拓人	3
2	秋山　知輝	3
3	舟積　怜央	2
4	籔下　貫太郎	3
5	李　辰雨	3
6	上田　周作	2
7	北田　優太	2

605		
都島工業		
監	小川　秀子	
コ		
マ		
1	田中　瑠生	3
2	二瓶　琉太朗	3
3	中原　顕	3
4	飯田　貴也	3
5	茨木　順平	3
6	岡田　正輝	2
7	川越　大輔	2

606		
泉尾工業		
監	北原　良次	
コ		
マ		
1	門脇　竜紀	3
2	河辺　知樹	3
3	寺本　瑛	3
4	中山　李玖	3
5	堀切　智弘	3
6	妹尾　和紀	2
7	正木　徳磨	2

615		
南		
監	伊藤　智則	
コ		
マ		
1	梅山　尚士	2
2	志方　朝陽	2
3	土肥　雅明	2
4	平野　拓巳	2
5	藤井　敢太郎	2
6		
7		

616		
西		
監	広瀬　泰弘	
コ		
マ		
1	堀田　新	3
2	吉田　祐之介	3
3	大久保　翔平	3
4	金井　宏成	3
5	高本　直也	2
6	寺尾　祥希	1
7		

621		
日新		
監	広瀬　欣彦	
コ	大浦泰典	
マ		
1	飛弾　雄登	3
2	吉玉　貴志	3
3	井上　海星	2
4	菊田　祥希	2
5	葛原　蓮	2
6	中川　翔太	2
7	中野　慎	2

702		
英真学園		
監	山元　雄揮	
コ		
マ	長友　佳心	
1	谷　龍則	3
2	脇野　涼太	3
3	初山　祐哉	2
4	比嘉　雄也	2
5	松井　裕也	2
6	生野　大空	1
7	土居　洋輝	1

707		
大産大附属		
監	榎原　健仁	
コ		
マ		
1	大谷　周史	2
2	栗田　光晴	3
3	山田　蓮汰郎	2
4	河本　睦季	3
5	高橋　功樹	3
6	中野　楽	3
7	矢田　悠貴	3

716		
上宮		
監	辻野　均	
コ		
マ		
1	尾崎　裕一朗	3
2	水野　陽斗	3
3	阪田　雄大	3
4	奥田　悠人	3
5	山本　泰成	3
6	山野　翔	2
7	和西　陽	2

720		
夕陽丘学園		
監	岡本　光司	
コ		
マ		
1	泉谷　一斗	3
2	下村　優亮	3
3	杉本　杏介	3
4	寺本　智樹	3
5	久米　翼	1
6		
7		

722		
大阪偕星		
監	谷田　尚嗣	
コ	十河　督和	
マ		
1	稲垣　諒汰	3
2	上野　陸	3
3	渡邉　健人	3
4	石川　司	2
5	伊藤　琳祐	2
6	大山　悠	2
7	松島　聖矢	2

728		
東大谷		
監	山本　秀示	
コ		
マ		
1	青木　康介	3
2	小西　耕心	3
3	西田　雄斗	3
4	天野　颯斗	2
5	森田　準也	2
6		
7		

741		
箕面自由		
監	有田　圭一	
コ	田坂浩之	
マ	中島　徹	
1	梅本　昌幸	3
2	今村　倫也	3
3	森田　怜祐	2
4	松尾　優	2
5	北本　真啓	2
6	福田　善海	1
7	金井　智輝	1

753		
追手門		
監	西谷　茉莉	
コ	高寺　由和	
マ		
1	信山　壱斉	3
2	佐藤　政徳	3
3	北岡　那義	3
4	播本　真央	3
5	藤本　隼輔	3
6	木村　大作	3
7	坂本　紳	2

756		
関西大倉		
監	佐々木　俊哉	
コ	山地　崇正	
マ		
1	諏訪　晴信	3
2	山口　真輝	3
3	杉村　和紀	3
4	塩山　悠大	3
5	長谷川　晃平	3
6	山下　智也	3
7	中林　泰輝	3

758		
高槻		
監	安藤　延明	
コ		
マ		
1	猪　裕貴	2
2	大矢　楓斗	2
3	小原　大輝	2
4	長江　遼馬	2
5	藤井　太陽	2
6	金谷　圭悟	1
7	徳野　竜也	1

761		
国際大和田		
監	藏口　勇雄	
コ		
マ	引間　崇陽	
1	吉田　圭汰	3
2	岡　碧波	3
3	木村　紀晴	3
4	松永　大翔	3
5	辻本　隆晟	2
6	和田　龍希	2
7	澤田　旬矢	2

762		
電通大		
監	保坂　亮	
コ	生熊　泰佳	
マ		
1	岩崎　龍之介	3
2	長谷　謙太朗	3
3	山田　凌平	3
4	井上　駿	2
5	上村　知也	2
6	清洲　佳太朗	2
7	木原　友哉	1

767		
常翔啓光		
監	古川　裕輔	
コ	森本　和昌	
マ		
1	伊藤　恭平	3
2	川路　陽成	3
3	玄長　佑一	3
4	谷浦　勇馬	3
5	上田　理功	3
6	池田　和樹	3
7	堀米　璃玖	2

772		
敬愛		
監	川口　剛大	
コ		
マ		
1	田邊　裕希	3
2	森本　大成	3
3	鶴坂　大稀	3
4	平尾　享也	2
5	後藤　亮輔	3
6	中谷　友哉	2
7	池上　大功	2

774		
近大附属		
監	太田　清文	
コ		
マ		
1	石上　太一	3
2	浦岡　陽	3
3	髙橋　周真	3
4	藤木　直人	3
5	岡崎　稜平	2
6	桑原　和希	2
7	本池　秀太	2

777		
柏原		
監	明石　浩和	
コ	井谷　和弥	
マ		
1	宇治　巧登	3
2	石澤　樹	3
3	佐野　大輔	3
4	藤川　海颯	3
5	高橋　洸士	2
6	寺田　浩太朗	2
7	山下　蒼羽	2

778		
関西福祉		
監	北辻　和孝	
コ		
マ	松本　祥馬	
1	井上　惇一朗	3
2	酒井　玲	3
3	田中　宏典	3
4	辻口　柚葉	3
5	辻本　巧	3
6	島田　真央	2
7	村上　亮太	2

782		
上宮太子		
監	木戸　俊治	
コ		
マ		
1	井阪　祐輝	2
2	今村　健太郎	2
3	笹倉　和馬	2
4	中尾　一登	2
5	成行　正汰	2
6		
7		

786		
清教学園		
監	慎　繁範	
コ	植野 公章	
マ	東村 大祐	
1	坂東　利哉	3
2	山田　稜大	3
3	湯本　太一	3
4	間瀬　俊平	3
5	島津　壮	3
6	岸本　侑大	3
7	笹井　研太	3

2		
教附池田		
監	武井　謙治	
コ		
マ		
1	得田　真未	3
2	森園　清花	3
3	中村　真衣	3
4	堀川　純加	3
5	山中　瞳	3
6	松井　綾里	2
7	白崎　凜	2

101		
北野		
監	玉村　唯緒	
コ		
マ		
1	赤松　陽菜	3
2	金子　咲耶	3
3	河上　華子	3
4	上野　綾香	2
5	熊谷　美優	2
6	原田　愛菜	2
7	和田　百々葉	2

102		
東淀川		
監	馬場　ひとみ	
コ		
マ		
1	張尾　百華	3
2	出﨑　佳奈	2
3	菅原　こはる	2
4	古澤　瑞己	2
5	中辻　穂乃花	3
6	野田　結花	3
7	今西　衣楓	2

105		
池田		
監	森　祥友	
コ		
マ		
1	大村　愛美	3
2	喜多　生美	3
3	高島　菜摘	3
4	伊井野　友恵	2
5	太田　朱音	2
6	橘髙　知里	2
7	實生　幸紗	2

108		
豊中		
監	吉田　彩人	
コ		
マ	田中　りな	
1	舩越　茉優	3
2	中村　文香	2
3	渡邉　真菜美	3
4	川口　夏芽	3
5	植村　紗季	3
6	上原　莉那	3
7	清水　里帆	3

109		
桜塚		
監	松本　祐樹	
コ		
マ		
1	伊藤　菜月	3
2	伊藤　真尋	3
3	宮武　由依	3
4	美藤　涼香	3
5	中村　実果	3
6	栗岡　希帆	3
7		

111		
刀根山		
監	山本　卓也	
コ		
マ		
1	犬飼　真美	3
2	田辺　藍梨	3
3	米田　衣吹	3
4	新垣　亜美	2
5	長谷川　夏希	2
6	前田　和音	2
7		

112		
箕面		
監	落合　毅	
コ		
マ		
1	足立　佳子	3
2	池部　鈴菜	3
3	高尾　千紗姫	3
4	長谷川　詩穏	3
5	兵頭　可奈子	3
6	冨田　くるみ	2
7	松尾　祐奈	2

113		
春日丘		
監	岡崎　勝巳	
コ		
マ		
1	中里　花菜	3
2	富永　彩花	3
3	村本　萌花	2
4	加藤　美咲	2
5	壷井　朝葵	2
6	日下部　優奈	2
7	古旗　美里	2

114		
茨木		
監	藤縄　慎吾	
コ		
マ		
1	星谷　愛佳理	3
2	細川　珠実	3
3	川口　珠実	3
4	川口　紗和	2
5	木浦　雪乃	2
6	関　ひらら	3
7	塩田　法郁	3

115		
茨木西		
監	大塚　絵美子	
コ		
マ		
1	下辻　零乃	3
2	堀田　真帆	3
3	石居　里菜	2
4	辻　彩芽	2
5	出井　舞佳	2
6	徳山　夏生	2
7	丸岡　優希	2

116		
北摂つばさ		
監	佐伯　真央	
コ		
マ	石田愛絵	
1	寺本　華	3
2	齊藤　千夏	2
3	鈴木　遥子	3
4	玉置　紫乃	3
5	池浦　日菜乃	3
6	井筒　南波	3
7	柴田　優	2

120		
北千里		
監	平塚　公滋	
コ	椿野　颯汰	
マ	杉浦　咲	
1	万木　愛香	3
2	國行　香里	3
3	高橋　美帆	3
4	西村　唯花	3
5	布目　千佳	3
6	神上園　詩音	2
7		

121		
山田		
監	村上　徹嗣	
コ	藤井　勇輔	
マ	甲野　樹里	
1	荒井　紗玖良	3
2	遠藤　和花	3
3	川村　千夏	3
4	川本　芽吹	3
5	栗本　菜実	3
6	山藤　リサ	3
7	間島　瑠花	3

122		
三島		
監	清水　麻衣	
コ		
マ		
1	長岡　花瀬	3
2	松田　桃子	3
3	谷　知里	3
4	田中　美結菜	3
5	金本　歩海	2
6	前田　涼香	2
7		

123		
高槻北		
監	向川　慎治	
コ	梅本　貴史	
マ		
1	大村　里菜	3
2	小夷　ひなた	3
3	横山　こなみ	3
4	立津　桜	3
5	村田　夏	2
6	森實　吏保	3
7	太田　涼	3

124		
芥川		
監	川下　暁広	
コ		
マ		
1	名越　友萌	3
2	小路　凛	2
3	角田　真優	3
4	内藤　早希	3
5	上岡　雅	3
6	亀井　映実	2
7		

125		
阿武野		
監	川村　美樹	
コ		
マ		
1	上野　詩恵	3
2	高木　優季	3
3	岡崎　あい	2
4	下浦　もも	2
5	小野川　遥香	3
6	佐藤　夏貴	2
7	野村　実来	2

126		
大冠		
監	坂下　俊夫	
コ	釣本　大介	
マ	山下　夏海	
1	小川　桃果	3
2	願野　奈未稀	3
3	畑中　琴弥	2
4	藤原　真奈美	3
5	小谷　菜摘	3
6	大迫　杏樹	2
7	西垣　佳苗	3

127		
摂津		
監	石塚　龍嗣	
コ	白井暢一	
マ		
1	奥田　初夏	3
2	木村　遥花	3
3	越智　咲月	3
4	道岡　汀	3
5	仲村　多恵	3
6	塩田　美空	2
7	池田　涼夏	2

201		
大手前		
監	湖山　裕文	
コ	兼田　祐二	
マ	宮川　実優	
1	兼子　有里菜	3
2	齋藤　由佳	3
3	中谷　芽依	3
4	中橋　祐衣	3
5	吉原　快	3
6	香川　心音	2
7	新山　晴日	2

202		
旭		
監	三好　政勝	
コ		
マ		
1	大田　京和	3
2	玉置　優花	3
3	木村　燦里	3
4	蔵園　絢花	3
5	山﨑　姫華	2
6	森本　爽文	2
7	金﨑　結子	2

204		
港		
監	梅津　寛明	
コ		
マ		
1	浅野　麻耶	3
2	小堀端　愛蘭	2
3	松尾　優花	2
4	長野　絢香	2
5	杉森　羽夏	2
6	阿部　千咲	2
7	堀家　凜	3

207		
四條畷		
監	田中　有紀	
コ		
マ		
1	池田　萌	3
2	辻田　麗	3
3	小池　舞	2
4	森田　友来子	2
5	山中　万鈴	2
6	川又　美結	1
7		

211		
皐が丘		
監	楠田　京子	
コ	磯部　光三	
マ		
1	松尾　楓	3
2	吉本　萌々花	2
3	前田　瑠美	2
4	福原　唯	2
5	向内　友香	3
6		
7		

213		
枚方		
監	梅崎　亮	
コ		
マ	畑山初音	
1	北口　葵	3
2	金田　成美	2
3	中川　実来	3
4	佃　美歩	3
5	金児　莉沙	3
6	河内　汐里	3
7		

214		
長尾		
監	湖海　貴代子	
コ		
マ	増田　早紀	
1	前田　ほのか	3
2	窪田　有花	3
3	白川　瑞	3
4	伊藤　圭那	2
5	永井　優那	2
6	岡本　梨沙	2
7	四方　美希	2

215		
牧野		
監	勝村　久司	
コ	和田　美紀子	
マ	北田　野乃花	
1	宇野　成美	3
2	小倉　千佳	3
3	津曲　小麦	3
4	長谷川　悠羽	3
5	増原　和	3
6	中津　実優	2
7	前田　優希	2

216		
香里丘		
監	坂橋　徹	
コ		
マ		
1	藤本　ひかり	3
2	妹尾　りな	2
3	西谷　千莉奈	3
4	山口　彩羽	3
5	須見　かりん	3
6	井川　穂乃香	3
7	濵　奈々恵	2

217		
枚方なぎさ		
監	中谷　公登	
コ		
マ		
1	沖永　梅花	3
2	竹田　桃佳	3
3	長井　那生	3
4	藤本　有須	3
5	山田　明日香	3
6	今木　千絵	2
7	高本　来望	2

218		
枚方津田		
監	森　和也	
コ		
マ		
1	野田　ちより	2
2	橋爪　美優	2
3	中西　萌	3
4	浅田　菜々美	2
5	平野　華那	3
6	長尾　結季	3
7	大穂　日菜	3

219		
守口東		
監	深見　佳苗	
コ		
マ		
1	岩本　月	3
2	長山　凛子	3
3	宮内　さくら	3
4	柳原　颯希	3
5	濵中　あん	2
6		
7		

221		
門真なみ		
監	松村　尚之	
コ	柳樂　治郎	
マ		
1	宮田　ゆうか	3
2	米谷　彩美	3
3	上村　美帆	3
4	藤井　優奈	3
5	八尾　茜	3
6	長﨑　朱莉	2
7	近藤　美優	2

222		
緑風冠		
監	田井　　淳美	
コ		
マ		
1	石田　夕菜	3
2	黒川　いつき	3
3	山﨑　優希	3
4	渡邊　光玲	3
5	岡崎　りの	2
6	原口　木乃葉	2
7	山本　果穂	2

224		
交野		
監	村上　明日香	
コ		
マ	菅　麻香	
1	畑澤　美乃莉	3
2	武田　紗季	3
3	上田　亜希子	3
4	山崎　美桜	3
5	西川　真唯	3
6	前田　彩香	3
7	竹内　和凛	3

301		
清水谷		
監	青木　宏悦	
コ	河上　昌弘	
マ		
1	岸本　理央	2
2	中村　早希	2
3	岸田　渚	3
4	山元　薫	3
5	天堀　真菜	2
6	酒井　更紗	2
7	都井　明日香	2

302		
高津		
監	西　宏樹	
コ		
マ		
1	塚村　仁美	3
2	田畑　舞花	3
3	阪口　歩	3
4	濱口　莉奈	3
5	柏原　里咲	3
6	次田　爽	3
7	仲田　晴菜	3

303		
夕陽丘		
監	田渕　正之	
コ	堀田　道子	
マ		
1	内藤　伶奈	3
2	桑田　はるか	3
3	山下　亜実香	3
4	松木　遥	3
5	中田　百音	3
6	髙田　桃子	2
7	中村　加純	2

307		
阿倍野		
監	林　由美子	
コ		
マ		
1	杉本　実優	2
2	澤田　海里	2
3	中濱　琴乃	2
4	櫻井　佳綸	2
5	東　知優	3
6	蔦谷　馨子	3
7	中野　晴菜	2

308		
東住吉		
監	新谷　諭樹	
コ		
マ		
1	金瀬　瑠華	3
2	市場　若菜	3
3	林　杏香	3
4	越智　彩愛	2
5	田中　瑞季	3
6	浦川　真未	3
7	寺井　夏音	3

310		
阪南		
監	平　大将	
コ		
マ		
1	熊谷　萌佳	3
2	野村　花菜	3
3	水谷　佳音	3
4	柳井　美穂	3
5	大村　香桐乃	3
6	楠本　奈央	3
7		

312		
布施		
監	沖　良輔	
コ	中村　彰宏	
マ		
1	矢野　三佐子	3
2	亀井　綾乃	3
3	中西　紗希	3
4	岩見　悠	2
5	井上　紗帆	2
6	倉橋　陽花	2
7	山中　茜里	2

313		
花園		
監	増本　康平	
コ	本橋　彰	
マ		
1	原　渚紗	3
2	山本　唯華	3
3	小笹　千雛	3
4	七野　葵	3
5	高西　星菜	3
6	本田　沙希	3
7		

315		
みどり清朋		
監	宮地　歩	
コ		
マ	杉本　眸	
1	菅原　桃香	3
2	児玉　唯	3
3	照屋　菜穂	3
4	米田　真奈	3
5	安冨　真衣	2
6	杉山　千歩	2
7		

318		
山本		
監	中瀬　勇作	
コ	川西　拓郎	
マ	殿村　梨花	
1	加藤　雪都	3
2	川口　葵	3
3	田邉　奈々	3
4	中田　朱音	3
5	平松　玲夏	3
6	新地　咲綾	2
7	高島　さくら	2

319		
八尾		
監	室井　義弘	
コ		
マ		
1	高峰　かほり	3
2	寳　美鈴	3
3	岡﨑　美咲	3
4	岩本　羽唯	2
5	齊藤　晴香	3
6	荒木　理乃	3
7	大沼　未怜	1

320		
八尾翠翔		
監	中原　剛	
コ		
マ		
1	石川　芹	3
2	古澤　奈桜	2
3	中村　いずみ	3
4	池田　優菜	3
5	森田　梨那	3
6	岩津　泉美	3
7	佐々木　春奈	3

322		
生野		
監	宝多　卓男	
コ	川角　九十九	
マ	山本　知采	
1	藤田　紗帆	3
2	達富　萌	2
3	藤井　ひな子	2
4	椿本　さつき	2
5	伊藤　愛瑠	1
6	大西　瑞穂	1
7	平澤　彩名	1

323		
大塚		
監	東上　明	
コ	谷　祐輝	
マ	三谷　彩莉	
1	寺岡　彩乃	3
2	田中　千夏	3
3	青木　菜桜	3
4	中山　百合亜	2
5	塚本　朱希	2
6	森下　優花	2
7	京極　萌花	1

325		
河南		
監	田仲　陽登美	
コ		
マ		
1	黒木　穂乃香	3
2	磯野　伊吹	3
3	名倉　実優	3
4	田村　栞	3
5	市場　美紅	3
6	永長　美羽	2
7	下馬場　悠加	2

326		
富田林		
監	高石　知宏	
コ		
マ		
1	十川　天音	2
2	森本　扇由	2
3	眞銅　好美	2
4	田中　里奈	2
5	笠原　志保	2
6	前神　未来	2
7	鳥山　柚羽	2

328		
懐風館		
監	中尾　彩子	
コ		
マ		
1	藤中　典果	3
2	高田　穂瑠	2
3	辻橋　唯	2
4	豊田　まなみ	2
5	岡本　三奈	1
6		
7		

329		
長野		
監	森　弘樹	
コ		
マ		
1	江川　優音	3
2	射手園　紗月	2
3	北野　佑奈	2
4	笹岡　由莉	2
5	徳山　月菜	2
6	中原　瑞穂	2
7	尾西　紗莉	2

331		
藤井寺		
監	竹本　隆	
コ		
マ		
1	髙松　真尋	2
2	石中　詩音	2
3	大聖　彩華	2
4	太田　夏菜	2
5	吉見　咲菜	1
6	生駒　千風	2
7	曽山　里緒	2

332		
美原		
監	壷井　絢子	
コ	吉岡　高征	
マ		
1	奥谷　茜	3
2	大江　未桜	2
3	小林　海遥	2
4	白山　結愛	2
5	中尾　優里	2
6	永田　琴音	2
7		

333		
狭山		
監	浦上　武次郎	
コ	藤本　祐子	
マ		
1	山本　知里	3
2	高尾　理紗	3
3	伊藤　多恵	3
4	鷹取　姫花	3
5	白山　未晴	2
6	藤田　葵奈	2
7	穴井　萌々香	2

334		
センター		
監	辻村　篤史	
コ		
マ		
1	芦田　多佳音	3
2	木曽　萌	3
3	小松原　蘭	3
4	髙田　芽生	3
5	長嶺　芽生	3
6	三原　沙梨	3
7		

402		
泉陽		
監	大住　陽一	
コ		
マ	土井　望由	
1	辻　若菜	3
2	宮﨑　希梨	3
3	泉川　亜由	3
4	梅川　絢女	3
5	森川　真衣	3
6	名手　咲輝菜	3
7	上江洲　那奈	2

404		
金岡		
監	赤井　正登	
コ		
マ		
1	小倉　菜摘	3
2	酒井　彩花	3
3	下町　日菜	3
4	南埜　桃加	3
5	内藤　玲那	3
6	村上　紗奈	3
7	山下　蘭奈	3

405		
東百舌鳥		
監	藤木　徹	
コ	明浄誠一	
マ		
1	丸山　春菜	3
2	藤原　舞子	3
3	青木　諒子	3
4	田中　美咲	3
5	橋野　莉奈	2
6	岸本　誉	2
7		

406		
堺西		
監	吉村　美貴子	
コ	清水　雅人	
マ		
1	坂林　暖季	3
2	竹川　知緒	3
3	東　実優	3
4	白石　優芽	3
5	河内　亜桜	3
6	近藤　真利藻	3
7	上野　真弥	3

410		
泉大津		
監	尾崎　保之	
コ		
マ		
1	丸尾　幸音	3
2	岡　優稀乃	3
3	泊口　初	3
4	山内　つき楓	3
5	菊 池　葵	2
6	山 中　香 乃	2
7	荒牧　理沙	3

412		
信太		
監	山内　章弘	
コ	吉松　昴人	
マ		
1	長野　ももね	2
2	足立　未来	3
3	木下　佳奈	2
4	髙橋　あみ	2
5	出口　佳厘	3
6	中　笑菜	2
7	大谷　美咲	2

413		
高石		
監	大川　直子	
コ	立岡　昂	
マ		
1	宮川　佳菜	3
2	板東　琴未	3
3	瀬川　和奈	2
4	松本　夏実	2
5	河井　春彩音	2
6	朝川　柚希	2
7	藤内　菜月	2

414		
和泉		
監	森安　幹男	
コ	上原　陵	
マ		
1	岩崎　笑美子	3
2	平井　優女	3
3	本田　日菜乃	3
4	立石　桜	3
5	林　奈々美	3
6	堀内　愛里	2
7	櫻井　ちはる	2

415		
岸和田		
監	筒井　和樹	
コ	寺田　眞治	
マ	大橋　直紀	
1	塩路　彩乃	3
2	阪口　裕香	3
3	吉田　麻里子	3
4	下和佐　涼花	3
5	木内　夏実	3
6	南　杏奈	3
7	小川　寿々佳	3

416		
久米田		
監	井上　俊	
コ		
マ		
1	照屋　優衣	3
2	中山　日和	3
3	平山　遥香	3
4	北坂　芽依	3
5	名取　瑞希	3
6	武輪　のぞみ	3
7	永本　真綾	3

417		
佐野		
監	藤本　輝也	
コ		
マ		
1	坂上　圭音	3
2	清水　愛奈	3
3	長岡　優奈	3
4	野間　想	3
5	藤原　涼花	3
6	依田　千亜	3
7	田中　実乃梨	2

418		
日根野		
監	赤井　佑子	
コ		
マ		
1	川本　明日香	3
2	西本　優	3
3	北岡　弥芽	3
4	土井　来未	3
5	猪原　瑠夏	3
6	黒崎　涼香	3
7	佐藤　歩奈	2

419		
貝塚南		
監	川嵜　美佐子	
コ		
マ		
1	川端　彩乃	3
2	籠谷　月菜	3
3	米谷　明日香	3
4	奥野　朋恵	3
5	松岡　璃歩	3
6	大谷　凛	2
7	山田　多美	2

501		
千里青雲		
監	藤岡　駿	
コ		
マ		
1	今井　亜優	3
2	齊藤　未来	3
3	山田　莉央	3
4	石井　ななせ	2
5	市村　有彩	2
6	辻　薫乃	2
7	米留　風香	2

503		
柴島		
監	松井　孝真	
コ		
マ		
1	本田　珠美	3
2	笹本　央天	3
3	丸山　瑠稀	2
4	山崎　朱理	2
5	森岡　木葉	2
6	清水　海那	2
7	坂詰　眞生	2

504		
芦間		
監	南　善治	
コ	落合　真哉	
マ		
1	赤井　彩夏	3
2	川崎　真実	3
3	古藤　未琴	3
4	徳永　彩花	3
5	濵頭　彩夏	2
6		
7		

505		
枚岡樟風		
監	西川　沙耶加	
コ	真野　早弥香	
マ		
1	岡野　愛	3
2	鳥羽　桃花	3
3	土居　真彩希	3
4	藤田　春妃	3
5	岩見　優菜	2
6	河内　鈴穂	2
7		

506		
八尾北		
監	三宅　良一	
コ		
マ		
1	秦　彩乃	2
2	宮岡　莉子	2
3	塩谷　星月	2
4	三浦　優里音	2
5	田中　友理亜	3
6		
7		

507		
今宮		
監	原　圭子	
コ	岩尾　祐理	
マ	宮副　杏花	
1	東新　知香	3
2	猪膝　大空	2
3	岸　朋香	3
4	松村　優輝	2
5	門田　真奈	3
6	菅野　梨湖	3
7	大辻　茉央	2

509		
堺東		
監	本田　真澄	
コ		
マ		
1	佐藤　美桜	3
2	堀越　涼花	3
3	本城　美樹	3
4	枡田　楓花	3
5	三橋　茉紘	3
6		
7		

510		
貝塚		
監	福永　健	
コ		
マ		
1	河原　知里	3
2	宮本　陽菜	3
3	黒川　萌々	2
4	左近　奈未	2
5	澤田　弥矢	2
6	西村　結衣	2
7	川崎　稚奈	2

521		
槻の木		
監	矢野　羊一郎	
コ		
マ	金谷　侑奈	
1	小松　穂香	3
2	午菴　くるみ	3
3	田中　かれん	3
4	照山　春花	3
5	松原　和叶	3
6	甲斐　ほのか	2
7	辻﨑　鈴菜	2

522		
市岡		
監	小出　宏之	
コ		
マ		
1	野田　優美	3
2	森本　紀里佳	3
3	田中　寧葵	3
4	石井　公留美	3
5	袋谷　静香	2
6	齋藤　由実	2
7		

524		
鳳		
監	井原　謙一郎	
コ		
マ		
1	太田　茉莉花	3
2	谷　桃華	3
3	中西　風美香	3
4	坂巻　佳奈	3
5	西野　樹季	3
6	力武　沙耶	3
7	下村　優月	2

541		
箕面東		
監	北井　佑果	
コ		
マ		
1	尾江　星海	2
2	川野　幸	2
3	中谷　早里	2
4	中谷　実里	2
5	西口　優衣	2
6	伴　ほのか	2
7	槇島　凜	2

561		
園芸		
監	神　絵里香	
コ		
マ		
1	田中　心萌	3
2	猿渡　春菜	3
3	吉本　侑生	3
4	磯崎　杏純	2
5	木村　彩香	2
6	辻井　南海	2
7	山本　みさき	2

573		
千里		
監	徳富　信明	
コ		
マ	菅　すみれ	
1	多田　萌花	3
2	堀口　莉玖	3
3	松井　涼音	3
4	竹田　沙樹	2
5	西良　彩織	2
6		
7		

574		
住吉		
監	杉本　伸也	
コ	森田　直樹	
マ		
1	秋山　沙理亜	3
2	山本　佳奈	2
3	宗川　諒佳	2
4	神阪　唯紗	2
5	園本　アンナ	2
6	徳田　和香	2
7	松下　華乃	3

575		
泉北		
監	栗林　潤一	
コ		
マ		
1	玉置　鈴香	3
2	山家　みな	3
3	櫻井　優亜	3
4	上野　希央子	3
5	小倉　愛美	3
6	塩見　乃亜	3
7	坂中　聡美	2

602		
東		
監	木戸口　朗	
コ		
マ	本島　穂実	
1	横佐古　菜々	3
2	村田　彩花	3
3	児島　咲樹	3
4	鎌谷　陽菜	3
5	豊川　美璃	3
6	豆田　優	1
7	吉田　帆乃佳	1

603		
汎愛		
監	筒井　恵美子	
コ		
マ		
1	金子　歩佳	3
2	小池　一舞	3
3	服部　祐未	3
4	藤岡　優華	3
5	村尾　和加那	3
6	山本　須弥子	3
7	吉川　桃奈	3

604		
大阪市立		
監	藤塚　裕之	
コ		
マ		
1	山下　彩乃	3
2	八島　美奈	3
3	玉渕　楓香	2
4	久木原　瑞季	2
5	伊藤　楓花	2
6	五和宮　未奈海	2
7	林　穂香	1

612		
淀商業		
監	大塚　和希	
コ		
マ		
1	井上　茜	2
2	福田　彩楓	2
3	浅野　遥香	3
4	江口　桜	3
5	谷﨑　由衣	3
6	宿利　正莉佳	2
7	井上　雅	3

613		
鶴見商業		
監	鎌田　晴香	
コ		
マ		
1	原田　紋奈	3
2	寺川　希星	3
3	酒井　晶帆	3
4	沼田　さくら	3
5	涌嶋　愛巳	3
6		
7		

614		
住吉商業		
監	畑中　秀樹	
コ		
マ		
1	石岡　さゆり	3
2	岩佐　汐莉	3
3	木山　葉月	3
4	登　成美	3
5	佐近　美玲亜	3
6	豊田　美夏葵	3
7	多田　涼夏	2

615		
南		
監	伊藤　智則	
コ		
マ		
1	鍵岡　萌音	3
2	里中　沙津季	3
3	深井　愛生	3
4	藤本　菜々	3
5	山口　華穂	3
6	山下　いおり	2
7		

616		
西		
監	広瀬　泰弘	
コ		
マ		
1	石川　優希	3
2	荊尾　玲奈	3
3	山尾　真友香	3
4	安部　有理沙	2
5	岡田　莉奈	2
6	山本　文菜	2
7	切通　弥理	1

617		
工芸		
監	丸本　沙也加	
コ		
マ		
1	森谷　涼風	3
2	斉藤　祐希乃	3
3	福田　ひろ香	3
4	杉浦　七弥	2
5	赤坂　旺夏	2
6	屋嘉部　佳香	2
7		

618		
咲くや		
監	御前　和也	
コ		
マ		
1	石東　礼	3
2	柿本　歩風	3
3	前ヶ迫　清華	3
4	大神　莉音	3
5	茶谷　寧々	3
6	林　帆夏	2
7		

621		
日新		
監	広瀬　欣彦	
コ	大浦泰典	
マ		
1	新迫　咲稀	3
2	中村　香菜	3
3	武笠　真依	3
4	上川路　すず	2
5	武上　怜奈	2
6	藤田　楓	2
7	服部　天音	1

624		
OBF		
監	百瀬　盛津子	
コ		
マ		
1	一色　未結	3
2	交合　尋香	3
3	谷田　純菜	3
4	藤川　夏未	3
5	三上　眞彩	3
6	渡邊　和花	3
7		

701		
金蘭会		
監	鈴木　惇平	
コ	中村　みなみ	
マ	山下　彩	
1	木村　夏菜	3
2	吉岡　意都	2
3	亀谷　七海	3
4	三上　有紗	2
5	金子　理南	1
6	竹内　智美	2
7	石橋　香澄海	2

702		
英真学園		
監	山元　雄揮	
コ	宝正　敦子	
マ		
1	石川　里咲	3
2	横田　千夏	3
3	川口　紗耶	2
4	高野　茜	2
5	岩崎　百音	1
6	臼杵　恵美子	1
7		

704		
大阪		
監	棚橋　敏彦	
コ	俵山 千秋	
マ	小笠原 千絵	
1	北井　海玖	3
2	大西　なずな	3
3	白井　亜実	3
4	榎本　音々	3
5	太田　真菜美	3
6	古根川　優羽	2
7	佐藤　美沙希	2

705		
成蹊女子		
監	木谷　英明	
コ	薄　智彦	
マ	神徳　美早子	
1	落合　来弥	3
2	上本　佳代	3
3	立花　澪菜	2
4	岸本　望	2
5	村田　結理	1
6	石田　麗梨	1
7	井上　有彩	1

707		
大産大附属		
監	江口　睦美	
コ		
マ		
1	竹内　優佳	3
2	山本　利静	3
3	宮代　佳奈	3
4	坂田　萌由	3
5	佐野　笑美	2
6	寺田　友捺	2
7		

708		
信愛学院		
監	青地　宏和	
コ		
マ	安松　瑞希	
1	花谷　胡桃	3
2	西岡　杏莉	3
3	高橋　薫乃	3
4	大下　真依	3
5	松尾　豊々子	2
6	安松　琳音	2
7	浦上　ひかる	1

710		
大阪女学院		
監	宮谷　賛	
コ	山本真基	
マ		
1	樋口　希	3
2	内田　和	3
3	北原　佳奈	3
4	田島　奈美	3
5	橋詰　美乃里	3
6	岩本　真由美	2
7		

711		
城星学園		
監	藤木　悠輔	
コ	池田　清巳	
マ		
1	土橋　瑞加	3
2	二井本　澪	3
3	平山　玲名	3
4	鷲尾　実咲	3
5	文　寿海	2
6	吉川　美優	2
7		

716		
上宮		
監	辻野　均	
コ		
マ		
1	倉田　初音	3
2	榊原　夏実	3
3	山尾　知加	3
4	小川　実希子	2
5	金田　のどか	2
6	久門　舞香	2
7	平木　香帆	2

718		
四天王寺		
監	藤岡　毅至	
コ	佐伯浩一	
マ	逢澤良亮	
1	関矢　芽紅	3
2	端岡　里紗	3
3	徳岡　梨々香	2
4	池田　志乃	2
5	杉山　明日香	1
6	坂中　琴音	1
7	兒玉　亜依	1

720		
夕陽丘学園		
監	岡本　光司	
コ		
マ		
1	奥薗　みなみ	3
2	大東　優歩	3
3	奥出　虹華	3
4	岸田　菜優子	2
5	板東　桃花	2
6		
7		

722		
大阪偕星		
監	十河　督和	
コ	谷田　尚嗣	
マ		
1	辻　茉優	3
2	梶川　桜	2
3	勝丸　純菜	2
4	大久保　花音	1
5	尾松　真緒	1
6	福﨑　渚咲	1
7		

727		
大谷		
監	板倉　一裕	
コ		
マ		
1	藤立　真理	2
2	江川　佳穂	2
3	鹿子　瑞月	2
4	沢井　咲希	2
5	石井　柊子	2
6	森貞　芽唯	1
7	福田　愛奈	1

728		
東大谷		
監	山本　秀示	
コ		
マ		
1	布本　美羽	3
2	瀧川　久瑠実	3
3	前田　梨子	3
4	三角　彩巴	3
5	奥野　菜々子	3
6	福永　萌	2
7	國元　琴葉	2

738		
帝塚山学院		
監	寺田　祥宏	
コ	小柴　成代	
マ		
1	向山　華	2
2	飯田　咲子	1
3	尾井　茜	1
4	河西　彩圭	1
5	種村　瑠華	1
6	友田　紗希	1
7	長田　有以	1

740		
梅花		
監	竹内　一真	
コ	有福　功	
マ	石原　茉菜	
1	吉本　早希	3
2	坂口　愛梨	3
3	岡田　優希	3
4	鹿島　菜生	3
5	尾崎　優樹	3
6	坂上　由莉	3
7	森　朱莉	3

741		
箕面自由		
監	有田　圭一	
コ	田坂浩之	
マ	日高愛悠	
1	中原　雪乃	3
2	南　綸花	3
3	東山　優子	3
4	川合　未紗	3
5	柳　美来	3
6	濱　風雅	2
7	村山　光緒	2

742		
大商学園		
監	下地　生実	
コ		
マ		
1	平野　ひなた	3
2	木場　朱音	3
3	谷口　乃々	3
4	金谷　葉月	3
5	坂本　優奈	3
6		
7		

747		
宣真		
監	祖田　篤司	
コ		
マ		
1	村上　茉優	3
2	岡田　美優	2
3	宇都宮　早穂	3
4	藤井　和	2
5	越智　希	2
6	香川　優理	2
7		

753		
追手門		
監	西谷　茉莉	
コ	高寺　由和	
マ		
1	鳩岡　ゆうな	3
2	藤本　光咲	3
3	平井　凜香	3
4	井戸　佑葉	2
5	近藤　愛梨	2
6	山口　奈央	2
7	仲埜　優月	2

756		
関西大倉		
監	樋口　彩乃	
コ	西村　公男	
マ		
1	稲次　由香莉	3
2	大西　那奈	3
3	関藤　佑奈	3
4	髙谷　綾香	3
5	壺井　梨緒	2
6	藤村　美穂子	2
7	上林　瑞希	1

761		
国際大和田		
監	藏口　勇雄	
コ		
マ	楞野　由佳梨	
1	橋本　未空	3
2	田村　瑠菜	3
3	田中　里奈	3
4	吉田　早穂	3
5	南　那奈	2
6	藤原　楓	2
7	大上　晴郁	3

763		
国際滝井		
監	岡田　哲	
コ		
マ		
1	岡部　しほ	3
2	坂口　ひかり	3
3	藤井　瑠風	3
4	力万　亜莉紗	3
5	小野　ちなつ	2
6	工藤　菜々子	2
7	薦田　阿里紗	2

764		
ヌヴェール		
監	新畑　宙子	
コ		
マ		
1	池田　歩未	3
2	鯉森　智里	3
3	齊藤　伶奈	3
4	高田　桃花	3
5	森澤　裕莉	3
6	小川　花梨	2
7	佐藤　槙子	2

767		
常翔啓光		
監	古川　裕輔	
コ	森本　和昌	
マ		
1	石中　温香	3
2	山賀　遥	3
3	武岡　彩乃	3
4	豊山　紗希	2
5	網干　朱音	2
6	川原　はづき	2
7	布村　七海	2

768		
四條畷学園		
監	木村　寛	
コ	嶋村　義明	
マ	満園　歩菜	
1	植村　理央	3
2	久保　優夏	3
3	齋藤　彩	3
4	曽根　結子	3
5	蓮本　沙奈	3
6	藤井　史織	3
7	向井　沙織	3

772		
敬愛		
監	川口　剛大	
コ		
マ		
1	行藤　涼香	3
2	横山　望乃	3
3	友田　莉緒	1
4	杉田　有彩	1
5	中原　和実	1
6		
7		

774		
近大附属		
監	太田　清文	
コ		
マ		
1	加藤　舞	3
2	佐々木　澪	3
3	平原　ひなた	3
4	名越　千彩希	3
5	辻部　瑞穂	2
6	堤　優衣	2
7	古藤　紗弥	2

775		
アナン学園		
監	藤原　瑛佳	
コ	平　英文	
マ	林野　麻希	
1	亀野　日葵	3
2	桐島　聖奈	3
3	小山　優	3
4	菅生　千尋	3
5	中川　えみり	2
6	畑　有沙	2
7	万井　梨乃	2

778		
関西福祉		
監	北辻　和孝	
コ		
マ	森田　珠羅	
1	岩井　日南	3
2	小田　弥命	3
3	中島　未優	3
4	山田　可奈	3
5	井本　紬	2
6	西川　葉菜	2
7	藤本　葵衣	1

780		
大阪緑涼		
監	達　優希	
コ	川上　隆庸	
マ		
1	飯高　茜月	3
2	矢田　れいら	3
3	石澤　明希	2
4	守屋　ひなた	2
5	鈴木　美翼	1
6	野口　日笑	1
7	伊藤　莉流	1

786		
清教学園		
監	慎　繁範	
コ	東村 大祐	
マ	植野 公章	
1	三角　有未	2
2	中澤　若葉	3
3	工藤　咲季	2
4	久代　若菜	3
5	村上　優月	3
6	齊藤　希咲	3
7	鎌田　歩	3

792		
大商大堺		
監	奥村　哲朗	
コ		
マ		
1	片山　絵理	3
2	澤江　瑠美	3
3	白崎　葵	3
4	畑山　彩瑛	3
5	渡邊　彩乃	3
6	福留　あすか	3
7	森田　美羽	3