BS1

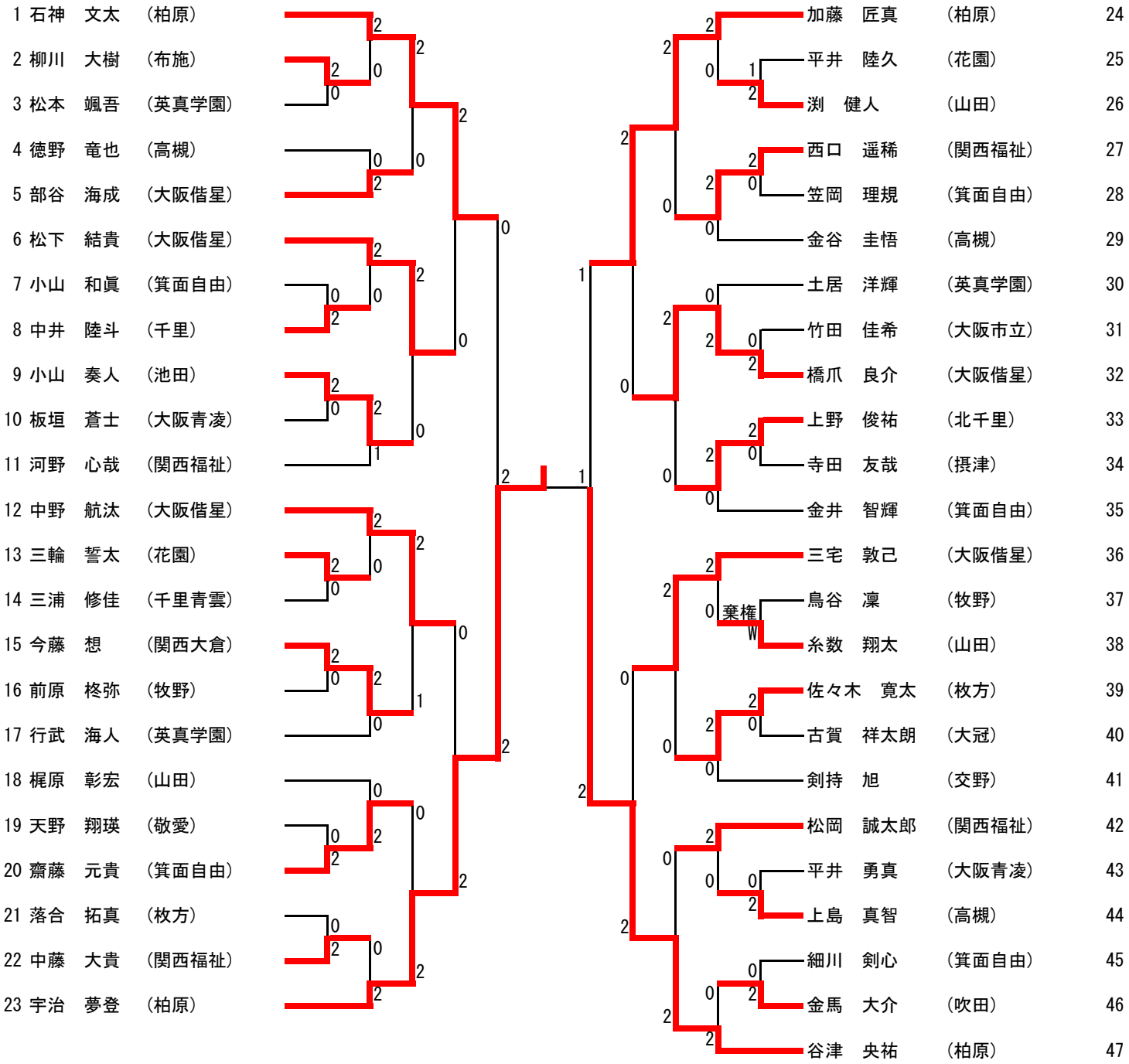
1 石神 文太 (柏原)
2 柳川 大樹 (布施)
3 松本 颯吾 (英真学園)
4 徳野 竜也 (高槻)
5 部谷 海成 (大阪偕星)
6 松下 結貴 (大阪偕星)
7 小山 和眞 (箕面自由)
8 中井 陸斗 (千里)
9 小山 奏人 (池田)
10 板垣 蒼士 (大阪青凌)
11 河野 心哉 (関西福祉)
12 中野 航汰 (大阪偕星)
13 三輪 誓太 (花園)
14 三浦 修佳 (千里青雲)
15 今藤 想 (関西大倉)
16 前原 柊弥 (牧野)
17 行武 海人 (英真学園)
18 梶原 彰宏 (山田)
19 天野 翔瑛 (敬愛)
20 齋藤 元貴 (箕面自由)
21 落合 拓真 (枚方)
22 中藤 大貴 (関西福祉)
23 宇治 夢登 (柏原)
24 加藤 匠真 (柏原)
25 平井 陸久 (花園)
26 渕 健人 (山田)
27 西口 遥稀 (関西福祉)
28 笠岡 理規 (箕面自由)
29 金谷 圭悟 (高槻)
30 土居 洋輝 (英真学園)
31 竹田 佳希 (大阪市立)
32 橋爪 良介 (大阪偕星)
33 上野 俊祐 (北千里)
34 寺田 友哉 (摂津)
35 金井 智輝 (箕面自由)
36 三宅 敦己 (大阪偕星)
37 鳥谷 凜 (牧野)
38 糸数 翔太 (山田)
39 佐々木 寛太 (枚方)
40 古賀 祥太朗 (大冠)
41 剣持 旭 (交野)
42 松岡 誠太郎 (関西福祉)
43 平井 勇真 (大阪青凌)
44 上島 真智 (高槻)
45 細川 剣心 (箕面自由)
46 金馬 大介 (吹田)
47 谷津 央祐 (柏原)
棄権
W